KIT PART No.	① HOUSING P/N	QTY.	② CONTACT P/N	QTY.
62576-011	85939-122	1	62525-101	1
-011LF			-101LF	
62576-111	85939-122	1	62525-101	1
-111LF			-101LF	
62576-211	85939-122	1	62525-101	1
-211LF			-101LF	
62576-021	85939-122	1	62525-101	2
-021LF			-101LF	
62576-0211	85939-1221	1	62525-101	2
-0211LF			-101LF	
62576-031	85939-122	1	62525-101	3
-031LF			-101LF	

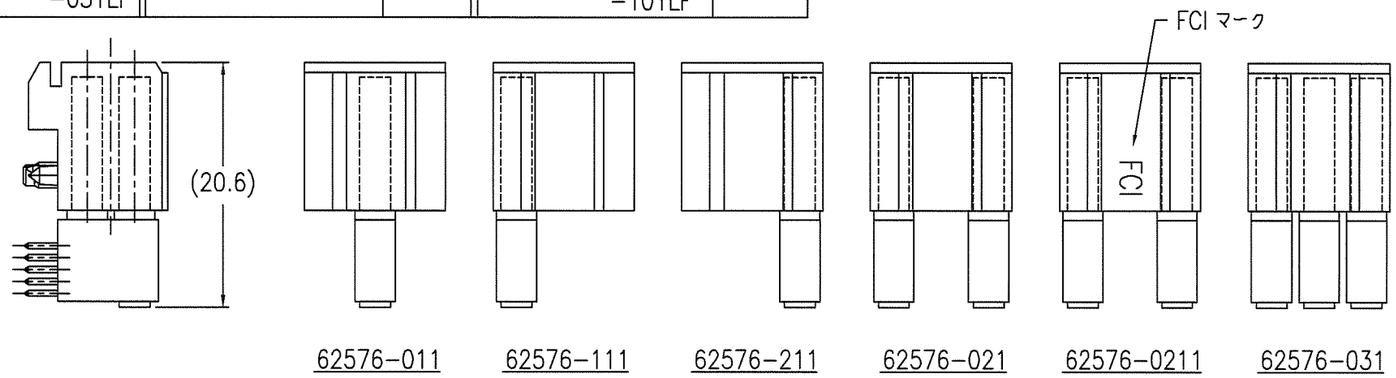

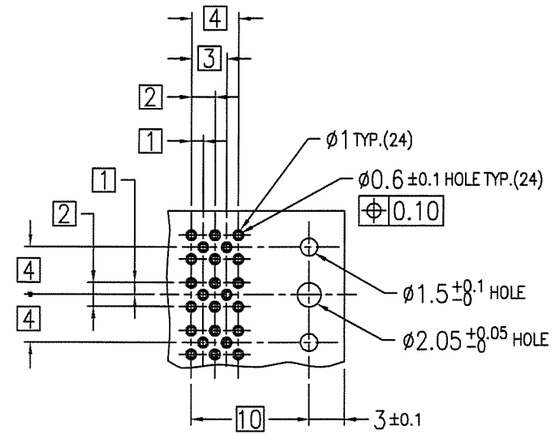

PC BOARD LAYOUT

NOTE
1. FOR LEAD FREE P/N, THE PRODUCT MEET EUROPEAN UNION DIRECTIVES AND OTHER COUNTRY REGULATIONS AS DESCRIBED IN GS-22-008
2. THE HOUSING WILL WITHSTAND EXPOSURE TO 260℃ PEAK TEMPERATURE FOR 10 SECONDS IN A CONVECTION, INFRA-RED OR VAPOR PHASE REFLOW OVEN.

① R/A FEMALE HOUSING MINI COAX PRESS PEG

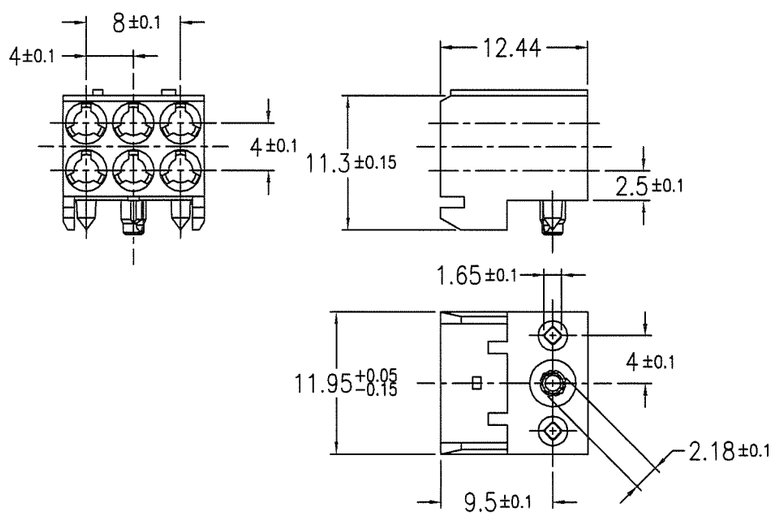

② R/A FEMALE CONTACT MINI COAX

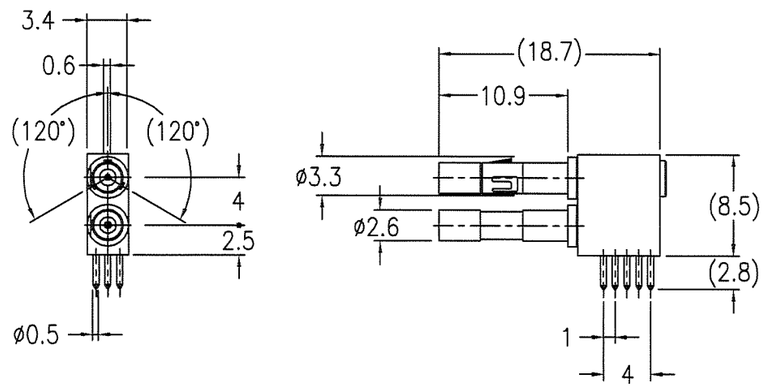

mat'l. code					surface	tolerance	projection	product family	CODE
---					ISO 1302 √	ISO 406 ISO 1101		METRAL	JP
ltr	description	ecn no	dr	date	tolerances unless otherwise specified			title	
A	RELEASED	J00009	Y.K	1/14/'00	angles	linear 0.X ±0.2	MM	METRAL MINI COAX R/A FEMALE CONNECTOR KIT	
B	REVISED	J00330	Y.K	5/10/'00		0.XX ±0.2			
C	REVISED	J10491	Y.K	9/18/'01	0°±3°	0.XXX ±0.2	scale 2:1		
D	REVISED	J05-0673	T.S	10/21/'05	dr	Y.KODAIRA 1/14/'00	FCI	dwg no 62576	sheet 1 of 1 size A3
E	REVISED	J07-0030	S.O	1/18/'07	engr	S.OKUDAIRA 1/18/'07			
					chr	R. Shouji 1/18/'07			
					appd	S. Okudaira 1/18/'07		type Customer Drawing	
sheet index	revision sheet								Rev. E

form: A3

FCIconnect.com
Copyright FCI.

PDM: Rev:E STATUS:Released Printed: Jun 07, 2010

Компания «ЭлектроПласт» предлагает заключение долгосрочных отношений при поставках импортных электронных компонентов на взаимовыгодных условиях!

Наши преимущества:

- Оперативные поставки широкого спектра электронных компонентов отечественного и импортного производства напрямую от производителей и с крупнейших мировых складов;
- Поставка более 17-ти миллионов наименований электронных компонентов;
- Поставка сложных, дефицитных, либо снятых с производства позиций;
- Оперативные сроки поставки под заказ (от 5 рабочих дней);
- Экспресс доставка в любую точку России;
- Техническая поддержка проекта, помощь в подборе аналогов, поставка прототипов;
- Система менеджмента качества сертифицирована по Международному стандарту ISO 9001;
- Лицензия ФСБ на осуществление работ с использованием сведений, составляющих государственную тайну;
- Поставка специализированных компонентов (Xilinx, Altera, Analog Devices, Intersil, Interpoint, Microsemi, Aeroflex, Peregrine, Syfer, Eurofarad, Texas Instrument, Miteq, Cobham, E2V, MA-COM, Hittite, Mini-Circuits,General Dynamics и др.);

Помимо этого, одним из направлений компании «ЭлектроПласт» является направление «Источники питания». Мы предлагаем Вам помощь Конструкторского отдела:

- Подбор оптимального решения, техническое обоснование при выборе компонента;
- Подбор аналогов;
- Консультации по применению компонента;
- Поставка образцов и прототипов;
- Техническая поддержка проекта;
- Защита от снятия компонента с производства.

Как с нами связаться

Телефон: 8 (812) 309 58 32 (многоканальный)
Факс: 8 (812) 320-02-42
Электронная почта: org@eplast1.ru
Адрес: 198099, г. Санкт-Петербург, ул. Калинина, дом 2, корпус 4, литера А.