THIS DRAWING IS UNPUBLISHED. RELEASED FOR PUBLICATION – ,– .
© COPYRIGHT – By – ALL RIGHTS RESERVED.

| LOC | DIST |
|---|---|
| G | H |

REVISIONS

| P | LTR | DESCRIPTION | DATE | DWN | APVD |
|---|---|---|---|---|---|
| | J1 | REVISED PER ECO–11–020548 | 06FEB12 | KH | DR |

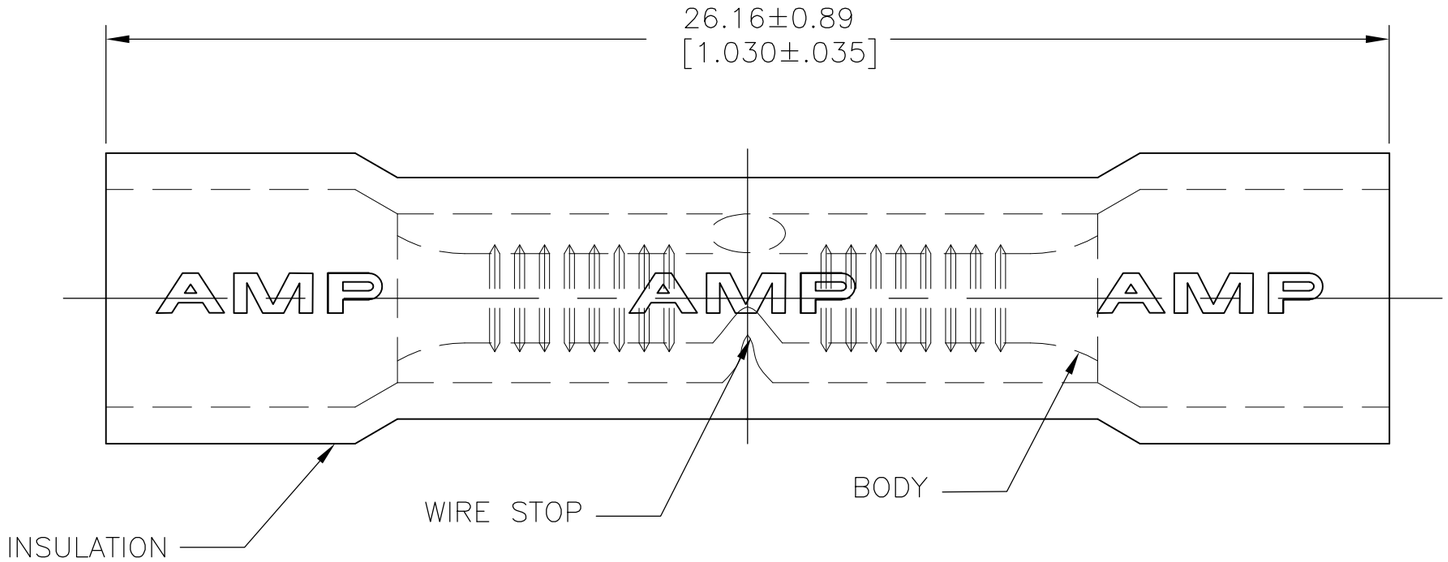


| | QTY | PACKAGE TYPE | INS DIA. | MATERIAL & FINISH | PART NO |
|---|---|---|---|---|---|
| | 2500 | TAPE AND REEL | 4.32[.170] MAX | INSULATION: PVC<br>COLOR: RED<br>BODY: COPPER PER ASTM B152, ANNEALED<br>TIN PLATE PER ASTM B545 | 1–34243–1 |
| | 100 | LOOSE PC/BOX | 4.32[.170] MAX | | 8–34243–1 |
| OBSOLETE | – | – | 4.70[.185] MAX | | 1–34243–0 |
| | 1000 | LOOSE PIECE | 4.32[.170] MAX | | 34243 |

THIS DRAWING IS A CONTROLLED DOCUMENT.

DIMENSIONS: mm [INCHES]

TOLERANCES UNLESS OTHERWISE SPECIFIED:

| | |
|---|---|
| 0 PLC | ± – |
| 1 PLC | ± – |
| 2 PLC | ± – |
| 3 PLC | ± 0.203[.008] |
| 4 PLC | ± – |
| ANGLES | ± 5° |

MATERIAL –

FINISH –

DWN KIRAN HOLAL 11JAN12
CHK ROHDE DANIEL 11JAN12
APVD ROHDE DANIEL 11JAN12
PRODUCT SPEC –
APPLICATION SPEC –
WEIGHT –

TE Connectivity

NAME
WIRE SPLICE PLASTI–GRIP–BUTT
WIRE SIZE: 22–16

| SIZE | CAGE CODE | DRAWING NO | RESTRICTED TO |
|---|---|---|---|
| A3 | 00779 | C–34243 | – |

CUSTOMER DRAWING

| SCALE | SHEET | REV |
|---|---|---|
| 8:1 | 1 OF 1 | J1 |

Компания «ЭлектроПласт» предлагает заключение долгосрочных отношений при поставках импортных электронных компонентов на взаимовыгодных условиях!

Наши преимущества:

- Оперативные поставки широкого спектра электронных компонентов отечественного и импортного производства напрямую от производителей и с крупнейших мировых складов;
- Поставка более 17-ти миллионов наименований электронных компонентов;
- Поставка сложных, дефицитных, либо снятых с производства позиций;
- Оперативные сроки поставки под заказ (от 5 рабочих дней);
- Экспресс доставка в любую точку России;
- Техническая поддержка проекта, помощь в подборе аналогов, поставка прототипов;
- Система менеджмента качества сертифицирована по Международному стандарту ISO 9001;
- Лицензия ФСБ на осуществление работ с использованием сведений, составляющих государственную тайну;
- Поставка специализированных компонентов (Xilinx, Altera, Analog Devices, Intersil, Interpoint, Microsemi, Aeroflex, Peregrine, Syfer, Eurofarad, Texas Instrument, Miteq, Cobham, E2V, MA-COM, Hittite, Mini-Circuits,General Dynamics и др.);

Помимо этого, одним из направлений компании «ЭлектроПласт» является направление «Источники питания». Мы предлагаем Вам помощь Конструкторского отдела:

- Подбор оптимального решения, техническое обоснование при выборе компонента;
- Подбор аналогов;
- Консультации по применению компонента;
- Поставка образцов и прототипов;
- Техническая поддержка проекта;
- Защита от снятия компонента с производства.

**Как с нами связаться**

**Телефон:** 8 (812) 309 58 32 (многоканальный)
**Факс:** 8 (812) 320-02-42
**Электронная почта:** org@eplast1.ru
**Адрес:** 198099, г. Санкт-Петербург, ул. Калинина, дом 2, корпус 4, литера А.