DESCRIPTION: M5 MALE - RIGHT ANGLE - 4 POSITION

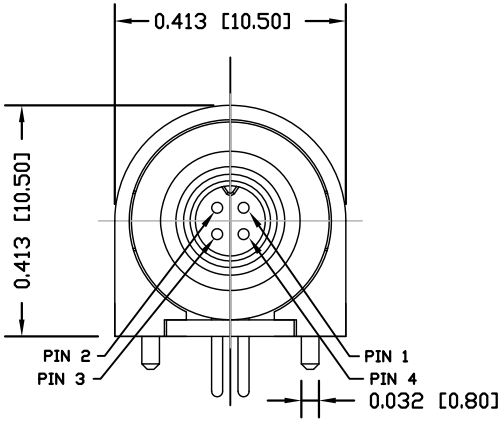

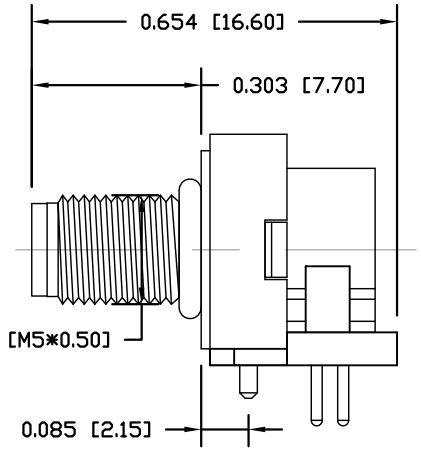

NOTE:

MATERIAL
- HOUSING: PBT UL94V-0, BLACK
- CONTACT: BRASS
- NUT: BRASS
- O-RING: NBR, BLACK
- BACK HOUSING: PBT UL94V-0, BLACK
- DOWN HOUSING: PBT UL94V-0, BLACK

FINISH
- CONTACT: GOLD PLATED
- UNDER PLATE: NICKEL
- SHELL: STAIN NICKEL 80u" OVER ALL

ELECTRICAL:
- RATED CURRENT: 1A
- RATED VOLTAGE: 60V
- INSULATION RESISTANCE: 100 MOhms MIN.
- CONTACT RESISTANCE: 10 mOhms MAX.
- WATER PROOF: IP67

ENVIROMENT:
- OPERATION TEMPERATURE: -40°C TO +85°C

MAX ASSEMBLY TORQUE: 1.5 in lbs

853-004-113R00Y

1 = GOLD FLASH
4 = 10u" GOLD

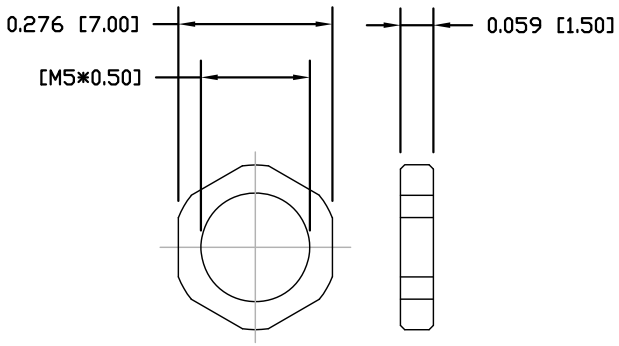

NUT

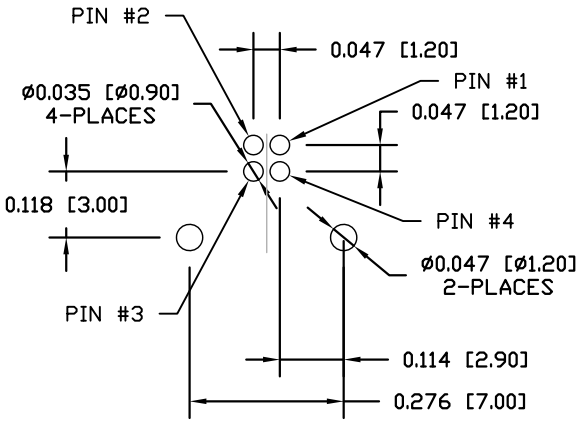

P.C.B LAYOUT

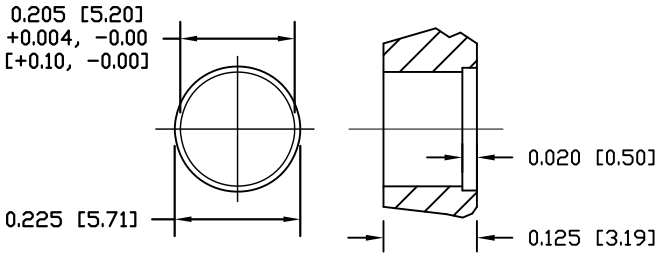

PANEL CUT-OUT

MAX. PANEL THICKNESS : 0.063" [1.6]

RoHS COMPLIANT

DO NOT SCALE FROM DRAWING

THESE DRAWINGS AND SPECIFICATIONS ARE THE PROPERTY OF NorComp AND SHALL NOT BE REPRODUCED, COPIED OR USED AS THE BASIS FOR THE MANUFACTURE OR SALE OF APPARATUS WITHOUT WRITTEN PERMISSION.

DRAWN:	DATE:		SCALE:	SHEET	OF	REV
M. SIGMON	03-04-16	NorComp	NTS	1	1	4
			DWG NO.	853-004-113R00Y		

Компания «ЭлектроПласт» предлагает заключение долгосрочных отношений при поставках импортных электронных компонентов на взаимовыгодных условиях!

Наши преимущества:

- Оперативные поставки широкого спектра электронных компонентов отечественного и импортного производства напрямую от производителей и с крупнейших мировых складов;
- Поставка более 17-ти миллионов наименований электронных компонентов;
- Поставка сложных, дефицитных, либо снятых с производства позиций;
- Оперативные сроки поставки под заказ (от 5 рабочих дней);
- Экспресс доставка в любую точку России;
- Техническая поддержка проекта, помощь в подборе аналогов, поставка прототипов;
- Система менеджмента качества сертифицирована по Международному стандарту ISO 9001;
- Лицензия ФСБ на осуществление работ с использованием сведений, составляющих государственную тайну;
- Поставка специализированных компонентов (Xilinx, Altera, Analog Devices, Intersil, Interpoint, Microsemi, Aeroflex, Peregrine, Syfer, Eurofarad, Texas Instrument, Miteq, Cobham, E2V, MA-COM, Hittite, Mini-Circuits,General Dynamics и др.);

Помимо этого, одним из направлений компании «ЭлектроПласт» является направление «Источники питания». Мы предлагаем Вам помощь Конструкторского отдела:

- Подбор оптимального решения, техническое обоснование при выборе компонента;
- Подбор аналогов;
- Консультации по применению компонента;
- Поставка образцов и прототипов;
- Техническая поддержка проекта;
- Защита от снятия компонента с производства.

Как с нами связаться

Телефон: 8 (812) 309 58 32 (многоканальный)
Факс: 8 (812) 320-02-42
Электронная почта: org@eplast1.ru
Адрес: 198099, г. Санкт-Петербург, ул. Калинина, дом 2, корпус 4, литера А.