THIS DRAWING IS UNPUBLISHED. RELEASED FOR PUBLICATION -.- .
© COPYRIGHT - BY TYCO ELECTRONICS CORPORATION. ALL RIGHTS RESERVED.

LOC	DIST
DF	XO

REVISIONS

P	LTR	DESCRIPTION	DATE	DWN	APVD
	L	REV PER ECO 07-001007	1-16-07	CT	RG

PART NO	CABLE	COLOR CODE	DIM F	DIM B	DIM C	DIM D	DIM E	REMARKS
222191-1	M17-176-00002; NORTHROP 05A078-1	VIEW S	.143 [3.63]	.032 [0.81]	.054 [1.37]	.112 [2.84]	.047 [1.19]	19
222191-2	M17-176-00002; NORTHROP 05A078-1	VIEW S	.143 [3.63]	.032 [0.81]	.054 [1.37]	.112 [2.84]	.047 [1.19]	19
222191-3	TENSOLITE 24463/9P025X-2(LD) OR TENSOLITE 24463/9B017X-2(LD) (OBSOLETE)	VIEW U	.157 [3.99]	.050 [1.27]	.063 [1.60]	.140 [3.56]	.052 [1.32]	20 1 OBSOLETE
222191-4	M17-176-00002; NORTHROP 05A078-1	VIEW S	.143 [3.63]	.032 [0.81]	.054 [1.37]	.112 [2.84]	.047 [1.19]	
222191-5	TENSOLITE 24463/9P025X-2(LD) OR TENSOLITE 24463/9B017X-2(LD) (OBSOLETE)	VIEW U	.157 [3.99]	.050 [1.27]	.063 [1.60]	.140 [3.56]	.052 [1.32]	21 1
222191-6	PRELIMINARY NOT RELEASED FOR PRODUCTION							
222191-7	PRELIMINARY NOT RELEASED FOR PRODUCTION							
222191-8	RAYCHEM 1Ø614	VIEW S	.174 [4.42]	.032 [0.81]	.054 [1.37]	.112 [2.84]	.047 [1.19]	

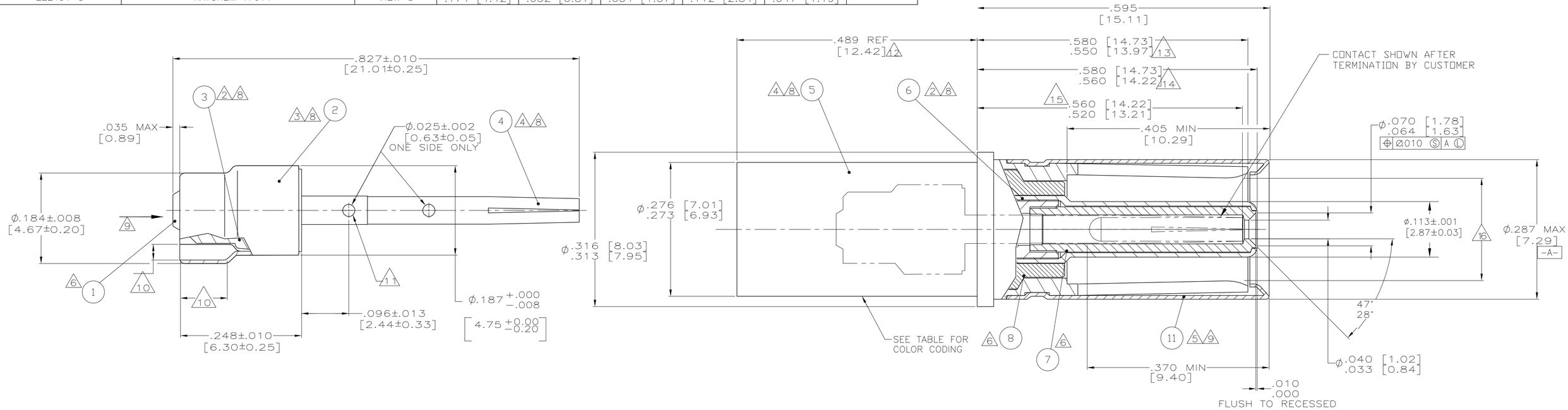

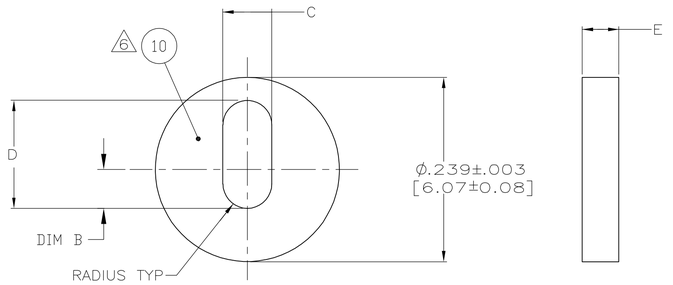

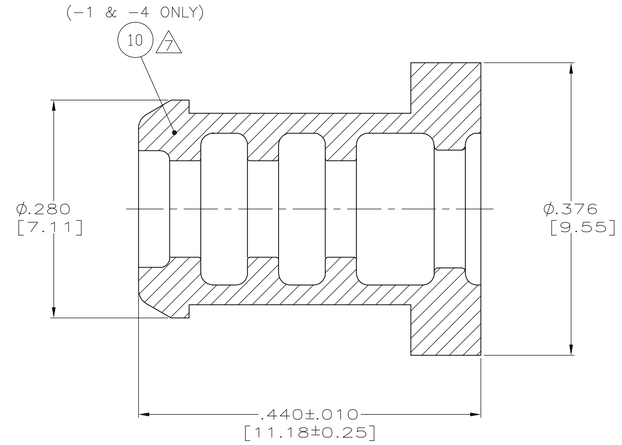

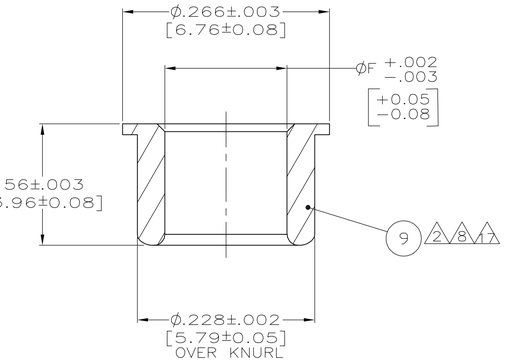

1. PRODUCT DESIGN TO MEET BOEING S280W552 DRAWING.
2. MAT'L: BRASS PER ASTM-B-16
3. MAT'L: COPPER PER ASTM-B-152.
4. MAT'L: BERYLLIUM COPPER PER ASTM-B-196.
5. MAT'L: STAINLESS STEEL PER QQ-S-766.
6. MAT'L: PTFE PER ASTM-D-1710.
7. MAT'L: FLUOROSILICONE MLDG. CMPD. PER ZZ-R-765.
8. FINISH: GOLD PLATE PER MIL-G-45204, TYPE 1, GRADE C, CLASS 1 OVER NICKEL .000050 [0.0013] THK PER QQ-N-290, CLASS 2.
9. FINISH: PASSIVATE PER QQ-P-35.
10. A .0285 [0.72] GAGE PIN MUST ENTER FOR A LENGTH OF .085 [2.16] MIN.
11. .028 [0.71] GO - .031 [0.79] NO GO GAGE WILL ENTER TO A DEPTH OF FIRST SIGHT HOLE.
12. .533 [13.54] MAX AFTER TERMINATION TO CABLE.
13. TO END OF OUTER SOCKET CONTACT.
14. TO END OF INTERMEDIATE PIN CONTACT AND CENTER SOCKET INSULATOR.
15. TO END OF CENTER SOCKET CONTACT.
16. MATES WITH .218 +.001 [5.53 +0.03] DIA PIN.
17. 160 DP. FULL DIAMOND KNURL OVER THIS LENGTH.
18. COLOR CODE PER MIL-C-39029. COLOR CODE BANDS CAN BE LOCATED ANYWHERE BETWEEN THE .200 [5.08] MIN AND .005 [0.13] MIN DIMS.
19. BAG MARKED WITH CUST. P/N 05A076-1. (-1 & -2 ONLY.)
20. BAG MARKED WITH CUST. P/N S280W552-105, (FOR -3 ONLY.)
21. BAG MARKED WITH CUST. P/N S280W552-205, (FOR -5 ONLY.)

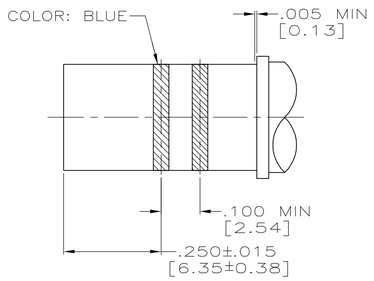

VIEW U 18
SCALE 5:1

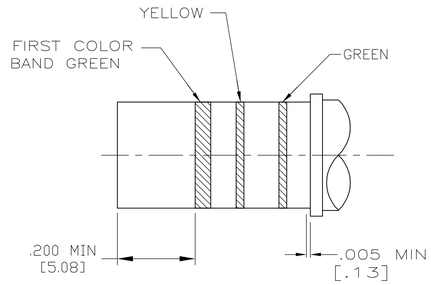

VIEW S 18
SCALE 5:1

SEALING PLUG	12
HOOD,SOCKET	11
BUSHING	10
FERRULE	9
DIELECTRIC,OUTER,FRONT	8
DIELECTRIC	7
CONTACT,INTERMEDIATE,SIZE 8	6
SHELL,OUTER,SOCKET	5
CONTACT,SOCKET	4
SHELL,CRIMP END	3
FERRULE	2
DIELECTRIC	1

THIS DRAWING IS A CONTROLLED DOCUMENT.

DIMENSIONS: INCHES [mm]

TOLERANCES UNLESS OTHERWISE SPECIFIED:
0 PLC ± –
1 PLC ± –
2 PLC ± –
3 PLC ± .006 [0.15]
4 PLC ± –
ANGLES ± –

MATERIAL: SEE CALLOUTS
FINISH: SEE CALLOUTS

DWN T. THOMPSON 10-26-94
CHK C. SHELLY 10-28-94
APVD C. SHELLY 10-28-94
PRODUCT SPEC —
APPLICATION SPEC —
WEIGHT —

AMP Tyco Electronics Corporation Harrisburg, PA 17105-3608

NAME: SOCKET CONTACT, SIZE 8 REAR RELEASE, CONCENTRIC TWINAX

SIZE A1 | CAGE CODE 00779 | DRAWING NO C-222191 | RESTRICTED TO —

CUSTOMER DRAWING | SCALE 10:1 | SHEET 1 OF 1 | REV L

Компания «ЭлектроПласт» предлагает заключение долгосрочных отношений при поставках импортных электронных компонентов на взаимовыгодных условиях!

Наши преимущества:

- Оперативные поставки широкого спектра электронных компонентов отечественного и импортного производства напрямую от производителей и с крупнейших мировых складов;
- Поставка более 17-ти миллионов наименований электронных компонентов;
- Поставка сложных, дефицитных, либо снятых с производства позиций;
- Оперативные сроки поставки под заказ (от 5 рабочих дней);
- Экспресс доставка в любую точку России;
- Техническая поддержка проекта, помощь в подборе аналогов, поставка прототипов;
- Система менеджмента качества сертифицирована по Международному стандарту ISO 9001;
- Лицензия ФСБ на осуществление работ с использованием сведений, составляющих государственную тайну;
- Поставка специализированных компонентов (Xilinx, Altera, Analog Devices, Intersil, Interpoint, Microsemi, Aeroflex, Peregrine, Syfer, Eurofarad, Texas Instrument, Miteq, Cobham, E2V, MA-COM, Hittite, Mini-Circuits,General Dynamics и др.);

Помимо этого, одним из направлений компании «ЭлектроПласт» является направление «Источники питания». Мы предлагаем Вам помощь Конструкторского отдела:

- Подбор оптимального решения, техническое обоснование при выборе компонента;
- Подбор аналогов;
- Консультации по применению компонента;
- Поставка образцов и прототипов;
- Техническая поддержка проекта;
- Защита от снятия компонента с производства.

Как с нами связаться

Телефон: 8 (812) 309 58 32 (многоканальный)
Факс: 8 (812) 320-02-42
Электронная почта: org@eplast1.ru
Адрес: 198099, г. Санкт-Петербург, ул. Калинина, дом 2, корпус 4, литера А.