Schottky Power Diode, 40A

Features

- Fast Switching
- Low forward voltage drop
- High surge capability
- High efficiency, low power loss
- Normal and Reverse polarity

DO-203AB (DO-5)

Maximum Ratings (T_J = 25°C, unless otherwise noted)						
Parameter	**Test Conditions**	**Symbol**	**1N5832(R)**	**1N5833(R)**	**1N5834(R)**	**Units**
Repetitive peak reverse voltage		V_{RRM}	20	30	40	V
RMS reverse voltage		V_{RMS}	14	21	28	V
DC blocking voltage		V_{DC}	20	30	40	V
Continuous forward current	$T_C \leq 100°C$	I_F	40	40	40	A
Surge non-repetitive forward current, half-sine wave	$T_C = 25°C$	I_{FSM}	800	800	800	A
Forward voltage	$I_F = 40$ A $T_J = 25°C$	V_F	0.52	0.55	0.58	V
Reverse current	$V_R = 10V$, $T_J = 25°C$	I_R	20	20	20	mA
	$V_R = 10V$, $T_J = 125°C$		250	250	250	

Thermal & Mechanical Specifications (T_J = 25°C, unless otherwise noted)					
Parameters	**Symbol**	**1N5832(R)**	**1N5833(R)**	**1N5834(R)**	**Units**
Maximum thermal resistance, junction to case	$R_{th(JC)}$	1.5			°C/W
Operating junction temperature range	T_J	-65 to 150			°C
Storage temperature	T_{stg}	-65 to 175			°C
Mounting torque (non-lubricated threads)	F	4.0			Nm
Approximate allowable weight	W	17.0			g

D-95, Sector 63, Noida – 201301, India • Tel: 0120-4205450 • Fax: 0120-4273653
sales@nainasemi.com • www.nainasemi.com

Package Outline

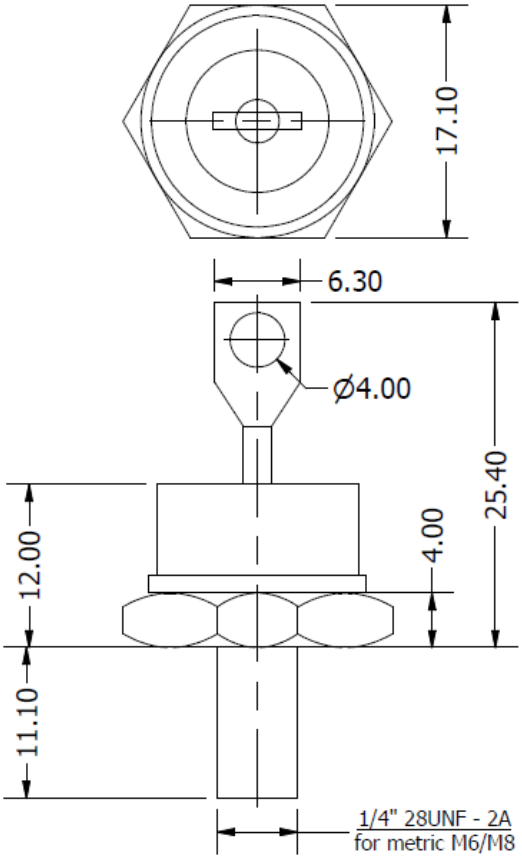

ALL DIMENSIONS IN MM

D-95, Sector 63, Noida – 201301, India • Tel: 0120-4205450 • Fax: 0120-4273653
sales@nainasemi.com • www.nainasemi.com

Компания «ЭлектроПласт» предлагает заключение долгосрочных отношений при поставках импортных электронных компонентов на взаимовыгодных условиях!

Наши преимущества:

- Оперативные поставки широкого спектра электронных компонентов отечественного и импортного производства напрямую от производителей и с крупнейших мировых складов;
- Поставка более 17-ти миллионов наименований электронных компонентов;
- Поставка сложных, дефицитных, либо снятых с производства позиций;
- Оперативные сроки поставки под заказ (от 5 рабочих дней);
- Экспресс доставка в любую точку России;
- Техническая поддержка проекта, помощь в подборе аналогов, поставка прототипов;
- Система менеджмента качества сертифицирована по Международному стандарту ISO 9001;
- Лицензия ФСБ на осуществление работ с использованием сведений, составляющих государственную тайну;
- Поставка специализированных компонентов (Xilinx, Altera, Analog Devices, Intersil, Interpoint, Microsemi, Aeroflex, Peregrine, Syfer, Eurofarad, Texas Instrument, Miteq, Cobham, E2V, MA-COM, Hittite, Mini-Circuits,General Dynamics и др.);

Помимо этого, одним из направлений компании «ЭлектроПласт» является направление «Источники питания». Мы предлагаем Вам помощь Конструкторского отдела:

- Подбор оптимального решения, техническое обоснование при выборе компонента;
- Подбор аналогов;
- Консультации по применению компонента;
- Поставка образцов и прототипов;
- Техническая поддержка проекта;
- Защита от снятия компонента с производства.

Как с нами связаться

Телефон: 8 (812) 309 58 32 (многоканальный)
Факс: 8 (812) 320-02-42
Электронная почта: org@eplast1.ru
Адрес: 198099, г. Санкт-Петербург, ул. Калинина, дом 2, корпус 4, литера А.