STYLE 1

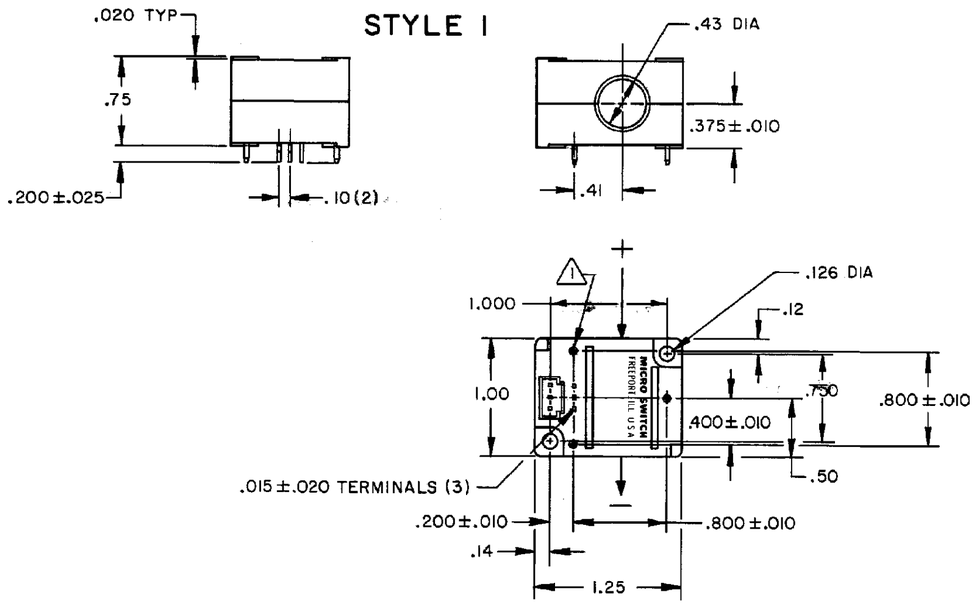

STYLE 2 (2)

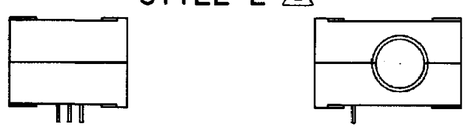

STYLE 3

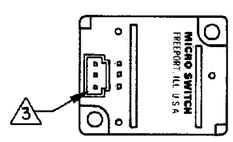

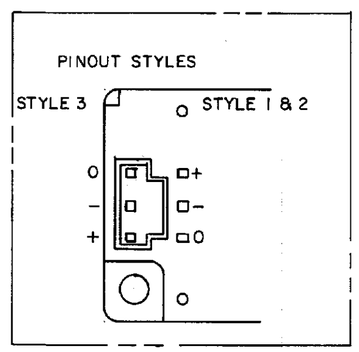

BLOCK DIAGRAM CURRENT SINKING OUTPUT

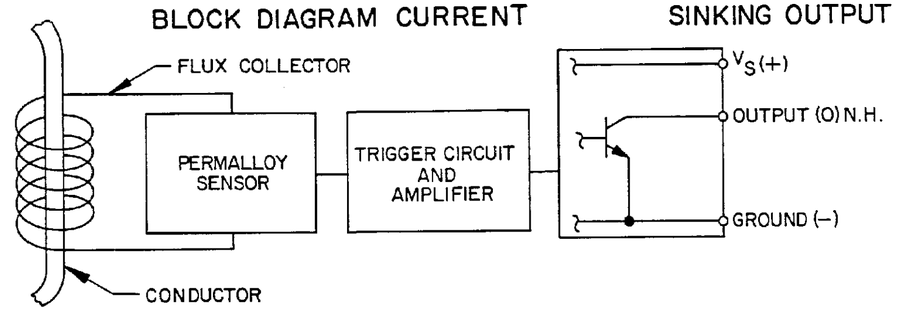

ABSOLUTE MAXIMUM RATING (6)

SUPPLY VOLTAGE (V_S)	24 VDC FOR DEVICE WITH RECOMMENDED V_S OF 6-16 VDC 10 VDC FOR DEVICE WITH RECOMMENDED VS OF 5±.2 VDC
VOLTAGE EXTERNALLY APPLIED TO OUTPUT	+20.0 VDC MAX. WITH SWITCH IN "OFF" CONDITION ONLY -0.5 VOLTS MIN WITH SWITCH IN "OFF" OR "ON" CONDITION
OUTPUT CURRENT	20mA
TEMPERATURE	-40°C TO +125°C
CURRENT	DEVICE WILL NOT BE DAMAGED BY CURRENT OVER-DRIVE

ELECTRICAL CHARACTERISTICS

	MIN	TYP	MAX	REMARKS
SUPPLY CURRENT (WITHOUT LOAD) (5)		2.5mA	12.0mA 10.0mA	MAX (OPERATED) MAX (RELEASED)
OUTPUT VOLTAGE (OPERATED) (4)		0.26V	0.45V	SINKING 20 mA MAX
OUTPUT LEAKAGE CURRENT (RELEASED) (4)			10 μA	LEAKAGE INTO SWITCH OUTPUT
OUTPUT SWITCHING TIME (SINKING 8mA) (4)				
RISE TIME		0.2 μS	1.5 μS	10% TO 90%
FALL TIME		0.1 μS	0.5 μS	90% TO 10%

OPERATE CURRENT (7) (8) (AMP-TURNS) @ 25°C	OPERATE CURRENT (7) (8) (AMP-TURNS) -25°C TO +85°C	RELEASE CURRENT (AMP-TURNS) -25°C TO +85°C	SUPPLY VOLTAGE (V_S)	RESPONSE TIME (μS) MAX.	CATALOG LISTING STYLE 1 (1)	STYLE 2 (2)	STYLE 3 (3)
$0.50^{+0.38}_{-0.18}$	$0.50^{+0.50}_{-0.25}$	.08 MIN.	5±.2	100	Ⓑ	CSDC1BA	CSDC1DA
$0.50^{+0.38}_{-0.18}$	$0.50^{+0.50}_{-0.25}$	.08 MIN.	6-16	100	CSDA1AA	CSDA1BA	CSDA1DA
$3.50^{+3.0}_{-1.3}$	$3.50^{+4.0}_{-1.8}$	0.6 MIN.	5±.2	100	CSDC1AC		
$3.50^{+3.0}_{-1.3}$	$3.50^{+4.0}_{-1.8}$	0.6 MIN.	6-16	100	CSDA1AC	CSDA1BC	CSDA1DC

NOTES

(1) INCLUDES (3) .025 X .025 PINS FOR WAVE SOLDER MOUNTING

(2) SCREW MOUNTING

(3) ACCEPTS CONNECTOR EQUIVALENT TO AMP PART # 102241-1

(4) AT RATED SUPPLY VOLTAGE AND OVER A TEMPERATURE RANGE OF -25°C TO +85°C

(5) AT A TEMPERATURE OF 24°±2°C AND A SUPPLY VOLTAGE OF 5 VDC ± 0.5% FOR 5±.2 VDC RATED DEVICES OR 16 VDC ± 0.5% FOR 6-16 VDC RATED DEVICES

(6) ABSOLUTE MAXIMUM RATINGS ARE THE EXTREME LIMITS THAT THE DEVICE WILL WITHSTAND WITHOUT DAMAGE TO THE DEVICE. HOWEVER, THE ELECTRICAL CHARACTERISTICS ARE NOT GUARANTEED AS THE MAXIMUM LIMITS (ABOVE RECOMMENDED OPERATING CONDITIONS) ARE APPROACHED

(7) OPERATING CURRENT SPECIFICATIONS ARE FOR CONVENTIONAL CURRENT FLOW IN THE INDICATED DIRECTION. WITH CONVENTIONAL CURRENT FLOW IN THE OPPOSITE DIRECTION, THE OPERATING CURRENT WILL CHANGE. ALSO, FOLLOWING A CURRENT REVERSAL, THE NEXT FEW OPERATIONS IN THE FORWARD DIRECTION MAY HAVE A MINOR SHIFT IN OPERATE POINT

(8) EXPOSURE TO LARGE STRAY MAGNETIC FIELDS COULD EFFECT THE OPERATING CURRENT

CAUTION ELECTROSTATIC SENSITIVE DEVICES
ESD SENSITIVITY: CLASS 3

THIS DRAWING COVERS A PROPRIETARY ITEM AND IS THE PROPERTY OF MICRO SWITCH, A DIVISION OF HONEYWELL. THIS DRAWING IS NOT TO BE COPIED OR USED WITHOUT THE APPROVAL OF MICRO SWITCH.

MICRO SWITCH a Honeywell Division
FED. MFG. CODE 91929

CURRENT SENSOR

CATALOG LISTING
CSD SERIES
CHART 1

THIRD ANGLE PROJECTION
SCALE FULL
DO NOT SCALE PRINT

UNLESS OTHERWISE SPECIFIED TOLERANCES ARE

ONE PLACE	(.0)	±.030
TWO PLACES	(.00)	±.015
THREE PLACES	(.000)	±.005
ANGLES		±

WEIGHT

DRAWING NUMBER M CSD SERIES CHART 1 PAGE 1 OF 1
ISSUE 7
RELEASE NO. PR-14509 REPLACES
CHECK
REVISIONS
A CO-95704 DLM 22 MAR 00
B 204781 GJW JAN 02
C 205618 GJW 23 MAY 02
CHECK
22 MAR 00
SAV
CHECK
RASTER
DRAWN DLM 22 MAR 00

Компания «ЭлектроПласт» предлагает заключение долгосрочных отношений при поставках импортных электронных компонентов на взаимовыгодных условиях!

Наши преимущества:

- Оперативные поставки широкого спектра электронных компонентов отечественного и импортного производства напрямую от производителей и с крупнейших мировых складов;
- Поставка более 17-ти миллионов наименований электронных компонентов;
- Поставка сложных, дефицитных, либо снятых с производства позиций;
- Оперативные сроки поставки под заказ (от 5 рабочих дней);
- Экспресс доставка в любую точку России;
- Техническая поддержка проекта, помощь в подборе аналогов, поставка прототипов;
- Система менеджмента качества сертифицирована по Международному стандарту ISO 9001;
- Лицензия ФСБ на осуществление работ с использованием сведений, составляющих государственную тайну;
- Поставка специализированных компонентов (Xilinx, Altera, Analog Devices, Intersil, Interpoint, Microsemi, Aeroflex, Peregrine, Syfer, Eurofarad, Texas Instrument, Miteq, Cobham, E2V, MA-COM, Hittite, Mini-Circuits,General Dynamics и др.);

Помимо этого, одним из направлений компании «ЭлектроПласт» является направление «Источники питания». Мы предлагаем Вам помощь Конструкторского отдела:

- Подбор оптимального решения, техническое обоснование при выборе компонента;
- Подбор аналогов;
- Консультации по применению компонента;
- Поставка образцов и прототипов;
- Техническая поддержка проекта;
- Защита от снятия компонента с производства.

Как с нами связаться

Телефон: 8 (812) 309 58 32 (многоканальный)
Факс: 8 (812) 320-02-42
Электронная почта: org@eplast1.ru
Адрес: 198099, г. Санкт-Петербург, ул. Калинина, дом 2, корпус 4, литера А.