NX2520SG

For Mobile Communications

■ Features

Crystal Unit with built-in Thermistor construction.

- Minimize circuit design space by combining crystal unit into one component. (Presently, Crystal unit and temperature sensor is mounted in one board separately.)
- Placing temperature sensor(Thermistor) close to Crystal blank in one airtight housing can detect more precise crystal blank temperature. Improvement on frequency temperature compensation compared to present Crystal unit.
- Single cavity housing which is ideal to module applications.
- Lead-free. Meets the requirements for re-flow profiling using lead-free solder.

Pb Free

RoHS Compliant Directive 2011/65/EU

■ Specifications

Item / Model	NX2520SG
Nominal Frequency	19.2 to 54 MHz
Overtone Order	Fundamental
Frequency Tolerance (30 ± 3°C)	$\pm 10 \times 10^{-6}$
Frequency versus Temperature Characteristics (with reference to +30 °C)	$\pm 12 \times 10^{-6}$
Operating Temperature Range	−30 to +85 °C
Storage Temperature Range	−40 to +85 °C
Equivalent Series Resistance	Refer to *1
Level of Drive	10 μW (Max. 100 μW)
Load Capacitance	7 pF
Specifications Number	STD-CTX-1

NTC Thermistor for Temperature Sensor

Dimensions	0.6 × 0.3 × 0.3 mm
Resistance [R25]	100k Ω ± 1 %
B-Constant [B25-50]	4250K ± 1 %

■ Dimensions

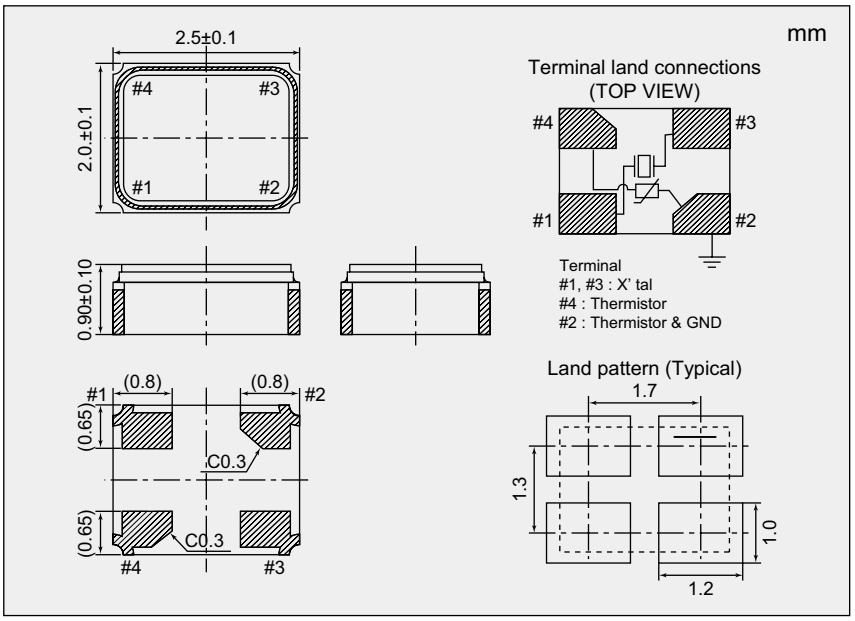

*2 Equivalent Series Resistance

Nominal frequency (MHz)	Equivalent Series Resistance max. [Ω]
19.2 to 20	70
20 to 40	50
40 to 54	40

Please specify the model name, frequency, and specification number when you order products.
For further questions regarding specifications, please feel free to contact us.

Компания «ЭлектроПласт» предлагает заключение долгосрочных отношений при поставках импортных электронных компонентов на взаимовыгодных условиях!

Наши преимущества:

- Оперативные поставки широкого спектра электронных компонентов отечественного и импортного производства напрямую от производителей и с крупнейших мировых складов;
- Поставка более 17-ти миллионов наименований электронных компонентов;
- Поставка сложных, дефицитных, либо снятых с производства позиций;
- Оперативные сроки поставки под заказ (от 5 рабочих дней);
- Экспресс доставка в любую точку России;
- Техническая поддержка проекта, помощь в подборе аналогов, поставка прототипов;
- Система менеджмента качества сертифицирована по Международному стандарту ISO 9001;
- Лицензия ФСБ на осуществление работ с использованием сведений, составляющих государственную тайну;
- Поставка специализированных компонентов (Xilinx, Altera, Analog Devices, Intersil, Interpoint, Microsemi, Aeroflex, Peregrine, Syfer, Eurofarad, Texas Instrument, Miteq, Cobham, E2V, MA-COM, Hittite, Mini-Circuits,General Dynamics и др.);

Помимо этого, одним из направлений компании «ЭлектроПласт» является направление «Источники питания». Мы предлагаем Вам помощь Конструкторского отдела:

- Подбор оптимального решения, техническое обоснование при выборе компонента;
- Подбор аналогов;
- Консультации по применению компонента;
- Поставка образцов и прототипов;
- Техническая поддержка проекта;
- Защита от снятия компонента с производства.

Как с нами связаться

Телефон: 8 (812) 309 58 32 (многоканальный)
Факс: 8 (812) 320-02-42
Электронная почта: org@eplast1.ru
Адрес: 198099, г. Санкт-Петербург, ул. Калинина, дом 2, корпус 4, литера А.