THIS DRAWING IS UNPUBLISHED. RELEASED FOR PUBLICATION -,- .
© COPYRIGHT - BY TYCO ELECTRONICS CORPORATION. ALL RIGHTS RESERVED.

| LOC | DIST |
|---|---|
| J | — |

REVISIONS
変更

| P | LTR | DESCRIPTION | DATE | DWN | APVD |
|---|---|---|---|---|---|
| | B1 | REDRAWN W/CHANGE ECR-07-030673 | 19DEC07 | TS | KB |
| | B2 | REVISED PER ECO-13-017142 | 01NOV13 | B.P | D.Z |

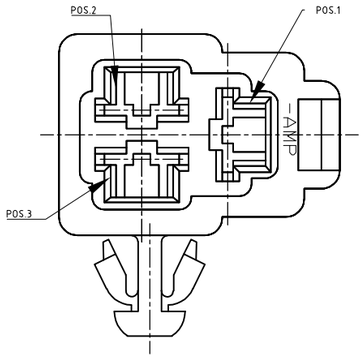


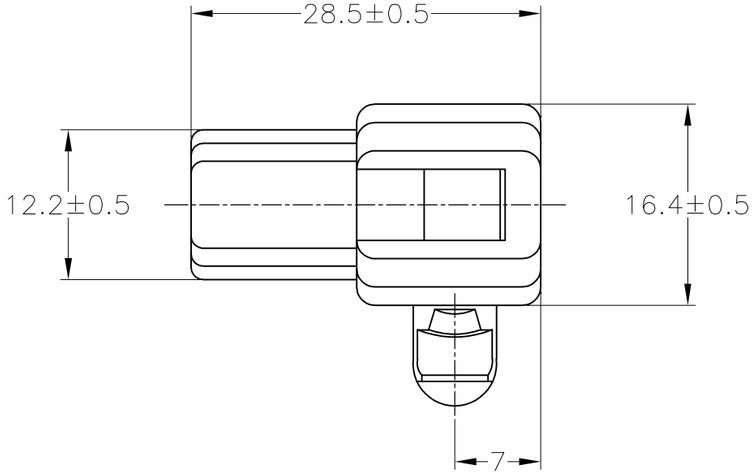


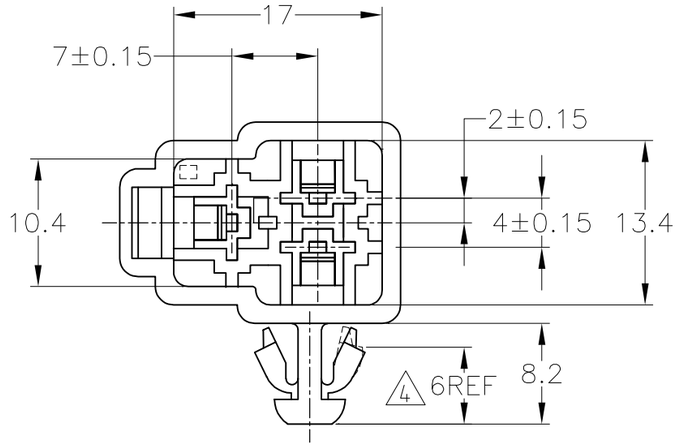


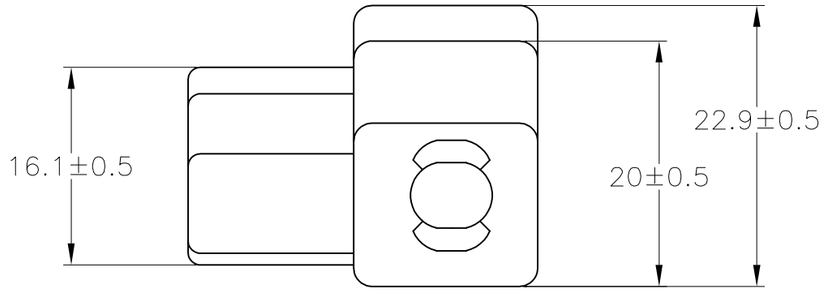


| | | |
|---|---|---|
| 5 OBSOLETE | 淡灰 LIGHT GRAY | 6-172384-6 |
| | ~~黄 YELLOW~~ | ~~172384-7~~ |
| | ~~灰 GRAY~~ | ~~172384-6~~ |
| | ~~緑 GREEN~~ | ~~172384-4~~ |
| | ~~茶 BROWN~~ | ~~172384-3~~ |
| | 黒 BLACK | 172384-2 |
| | 自然色 NATURAL | 172384-1 |
| | COLOR 色 | PART NUMBER 型番 |

1. 嵌合する相手ハウジングは型番172132
2. 適用端子は型番170340, 170341, 170349
3. 適用パネル穴径7.0mm, 板厚0.65～1.2mm
4. パネルに取付けた時のパネル内側に必要なスペース（参考寸法）

1. THE MATING COUNTERPART NUMBER 172132
2. APPLIDE CONTACT; PART NUMBER 170340, 170341 AND 170349.
3. APPLICABLE PANEL: HOLD DIMENSION 7.0mm
   : THICKNESS 0.65～1.2mm
4. A SPACING REQUIRED INSIDE OF THE PANEL FOR MOUNTING PANEL (REFERENCE DIMENSION)
5. OBSOLETE PARTS: OBSOLETE CIS STREAMLINING PER D.RENAUD/D.SINISI

一般公差
(GENERAL TOLERANCE)

| | | |
|---|---|---|
| | 10以下 | ±0.2 |
| 10を超え | 30以下 | ±0.25 |
| 30を超え | 100以下 | ±0.3 |
| 角 | 度 | ±3° |

THIS DRAWING IS A CONTROLLED DOCUMENT.

DIMENSIONS: 単位： 粍 mm

TOLERANCES UNLESS OTHERWISE SPECIFIED: 一般公差

| | |
|---|---|
| 0 PLC | ± – |
| 1 PLC | ± – |
| 2 PLC | ± – |
| 3 PLC | ± – |
| 4 PLC | ± – |
| ANGLES | ± – |

MATERIAL 材料: 6/6 NYLON

FINISH 仕上: SEE TABLE

| | | |
|---|---|---|
| DWN | T.SHINOHARA | 19DEC07 |
| CHK | K.BETSUI | 19DEC07 |
| APVD | K.BETSUI | 19DEC07 |
| PRODUCT SPEC 製品規格 | — | |
| APPLICATION SPEC 取付適用規格 | — | |
| WEIGHT | — | |

Tyco Electronics
Tyco Electronics Corporation
Kawasaki, Japan

NAME 名称: B2
250 SERIES HOUSING LANCE CONNECTOR
3POSITION CAP HOUSING PANEL MOUNT TYPE

| SIZE | CAGE CODE | DRAWING NO 番号 | RESTRICTED TO |
|---|---|---|---|
| A3 | 00779 | C-172384 | — |

CUSTOMER DRAWING

| SCALE 尺度 | SHEET | REV |
|---|---|---|
| 2:1 | 1 OF 1 | B2 |

Компания «ЭлектроПласт» предлагает заключение долгосрочных отношений при поставках импортных электронных компонентов на взаимовыгодных условиях!

Наши преимущества:

- Оперативные поставки широкого спектра электронных компонентов отечественного и импортного производства напрямую от производителей и с крупнейших мировых складов;
- Поставка более 17-ти миллионов наименований электронных компонентов;
- Поставка сложных, дефицитных, либо снятых с производства позиций;
- Оперативные сроки поставки под заказ (от 5 рабочих дней);
- Экспресс доставка в любую точку России;
- Техническая поддержка проекта, помощь в подборе аналогов, поставка прототипов;
- Система менеджмента качества сертифицирована по Международному стандарту ISO 9001;
- Лицензия ФСБ на осуществление работ с использованием сведений, составляющих государственную тайну;
- Поставка специализированных компонентов (Xilinx, Altera, Analog Devices, Intersil, Interpoint, Microsemi, Aeroflex, Peregrine, Syfer, Eurofarad, Texas Instrument, Miteq, Cobham, E2V, MA-COM, Hittite, Mini-Circuits,General Dynamics и др.);

Помимо этого, одним из направлений компании «ЭлектроПласт» является направление «Источники питания». Мы предлагаем Вам помощь Конструкторского отдела:

- Подбор оптимального решения, техническое обоснование при выборе компонента;
- Подбор аналогов;
- Консультации по применению компонента;
- Поставка образцов и прототипов;
- Техническая поддержка проекта;
- Защита от снятия компонента с производства.

**Как с нами связаться**

**Телефон:** 8 (812) 309 58 32 (многоканальный)
**Факс:** 8 (812) 320-02-42
**Электронная почта:** org@eplast1.ru
**Адрес:** 198099, г. Санкт-Петербург, ул. Калинина, дом 2, корпус 4, литера А.