RADIALL
Département COAXIAL

# NOTICE TECHNIQUE
## TECHNICAL DATA

101, Rue Philibert Hoffmann
Zone Industrielle Ouest
93116 - ROMNY-SOUS-BOIS
Téléphone : 854-90-40

**TITRE**
PRISE DROITE A ECROU
A SERTIR - Câb. 2,6/50Ω

***TITLE***
STRAIGHT BULKHEAD JACK
CRIMP-TYPE - Cab. 2,6/50Ω

**R141 306 503**
Série BNC

**NORMALISATION** / ***SPECIFICATIONS***

| | | | | | |
|---|---|---|---|---|---|
| IEC : | | | MIL | C 39012 | BNC |
| CECC : | | | CCTU | 10-03 A | KBN |

**CABLES** 2,6 /50 Ω — ***CABLES***

**CARACTERISTIQUES** / ***PROPERTIES***

| | | | |
|---|---|---|---|
| Impéd. caract. | 50 Ω | *Nominal imp.* | |
| Fréq. d'utilisat. | 0 à 4 GHz | *Freq. range* | |
| Vérif. impédance | | *Imped. test* | |
| Tension tenue | 1 500 V eff | *Proof. voltage* | |
| Catégorie climatique | 65 / 125/21 | *Climatic range* | |
| Mouvement cont. cent. | | *In. cont. motion* | |

**CONSTRUCTION** / ***CONSTRUCTION***

| | | | |
|---|---|---|---|
| Finition corps | Ni | *Body finish* | Ni |
| Finition cont. cent. | Au | *Inner contact finish* | Au |
| Partie métallique | Laiton | *metalic parts* | Brass |
| Partie métal. élast. | Bronze | *metalic resilient parts* | Bronze |
| Isolant | Téflon | *Insulator* | Teflon |
| Joint | N.A. | *Gasket* | N.A. |

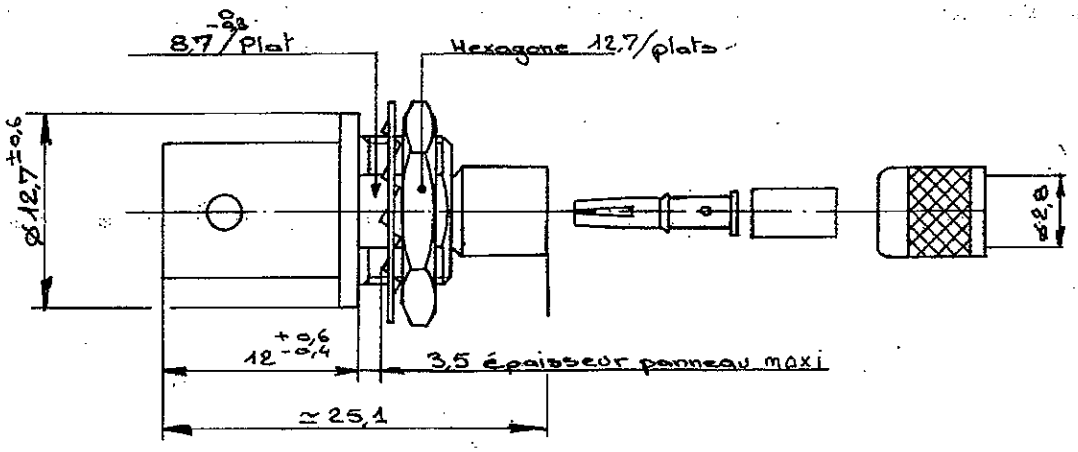


— PERCAGE PANNEAU —
— PANEL PIERCING —

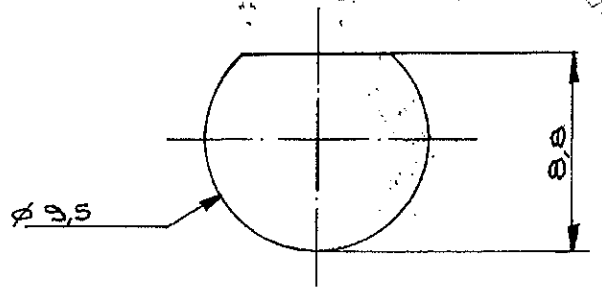


Dimensions en mm

| DOSSIER D'ETUDE | | Dessiné | Vérifié | MODIFICATIONS | | | | |
|---|---|---|---|---|---|---|---|---|
| 78.104.841 | NOM | BERTHET | TRONCHON | BESSIS | | | | |
| | DATE | 9.11.78 | 21.11.78 | 2.2.79 | | | | |
| 1/2 | VISA | | | | | | | |

Ces renseignements sont donnés à titre indicatif. Dans le but constant d'améliorer nos produits nous nous réservons le droit d'apporter toute modification jugée utile.

2111 1 -786

R. INC CMBA

**RADIALL** Département COAXIAL

# NOTICE TECHNIQUE
## TECHNICAL DATA

**R141 306 503**

R. INC GMBH

Dénuder le câble.

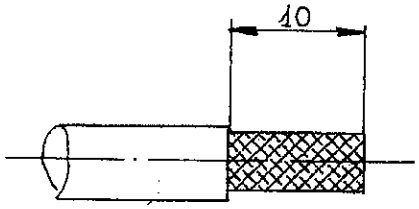


Strip off the cable.

Rabattre et couper la tresse.

Dénuder l'âme.

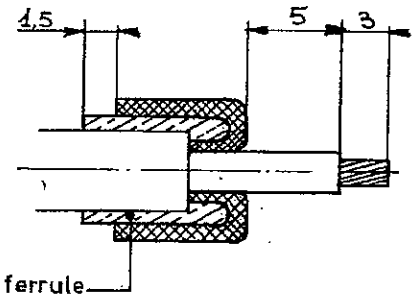


Fold back and trim the braid.

Strip off the conductor.

Monter l'isolant.

Sertissage de l'âme.

Pince à sertir :
282 223
hexagone : 1,75

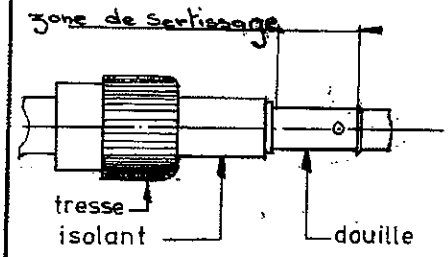


Mount the insulator.

Crimp the conductor.

Crimping tool :
282 216
hex. 1,75

Monter le corps et sertir.

Pince à sertir :
282 211
Hexagone : 4,5

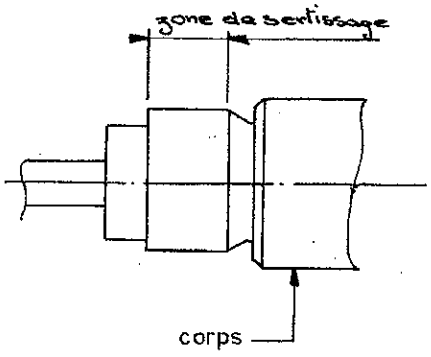


Put the connector body on and crimp.

Crimping tool :
282 211
Hex. 4,5.

Ces renseignements sont donnés à titre indicatif. Dans le but constant d'améliorer nos prod... nous nous réservons le droit d'apporter toute modification jugée utile.

| DOSSIER D'ETUDE | | Dessiné | Vérifié | MODIFICATIONS | | | | |
|---|---|---|---|---|---|---|---|---|
| | NOM | BERTHET | TRONCHON | Bessis | VIGNARD | | | |
| | DATE | 9-11-78 | 21.11.78 | 2.8.79 | 25.10.94 | | | |
| 2/2 | VISA | | | | | | | |

2111 2 - 786

Компания «ЭлектроПласт» предлагает заключение долгосрочных отношений при поставках импортных электронных компонентов на взаимовыгодных условиях!

Наши преимущества:

- Оперативные поставки широкого спектра электронных компонентов отечественного и импортного производства напрямую от производителей и с крупнейших мировых складов;
- Поставка более 17-ти миллионов наименований электронных компонентов;
- Поставка сложных, дефицитных, либо снятых с производства позиций;
- Оперативные сроки поставки под заказ (от 5 рабочих дней);
- Экспресс доставка в любую точку России;
- Техническая поддержка проекта, помощь в подборе аналогов, поставка прототипов;
- Система менеджмента качества сертифицирована по Международному стандарту ISO 9001;
- Лицензия ФСБ на осуществление работ с использованием сведений, составляющих государственную тайну;
- Поставка специализированных компонентов (Xilinx, Altera, Analog Devices, Intersil, Interpoint, Microsemi, Aeroflex, Peregrine, Syfer, Eurofarad, Texas Instrument, Miteq, Cobham, E2V, MA-COM, Hittite, Mini-Circuits,General Dynamics и др.);

Помимо этого, одним из направлений компании «ЭлектроПласт» является направление «Источники питания». Мы предлагаем Вам помощь Конструкторского отдела:

- Подбор оптимального решения, техническое обоснование при выборе компонента;
- Подбор аналогов;
- Консультации по применению компонента;
- Поставка образцов и прототипов;
- Техническая поддержка проекта;
- Защита от снятия компонента с производства.

**Как с нами связаться**

**Телефон:** 8 (812) 309 58 32 (многоканальный)
**Факс:** 8 (812) 320-02-42
**Электронная почта:** org@eplast1.ru
**Адрес:** 198099, г. Санкт-Петербург, ул. Калинина, дом 2, корпус 4, литера А.