THIS DRAWING IS UNPUBLISHED
VERTRAULICH UNVERÖFFENTLICHT ZEICHNUNG
© COPYRIGHT - -
RELEASED FOR PUBLICATION JULY -
FREI FUER VEROEFFENTLICHUNG
ALL RIGHTS RESERVED.
ALLE RECHTE VORBEHALTEN.

MATED WITH
PASSEND ZU: 1718484

LOC	DIST
AI	-

PROJEKT NR.: EGATN02152

REVISIONS
ÄENDERUNGEN

P	LTR	DESCRIPTION BESCHREIBUNG	DATE	DWN	APVD
	D1	REVISED PER ECO-11-005150	30MAR2011	RK	HMR

FURTHER CODING
weitere Kodierung

/9

CODING B
Kodierung

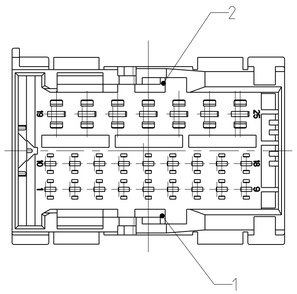

CODING C
Kodierung

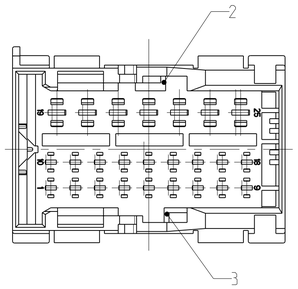

CODING D
Kodierung

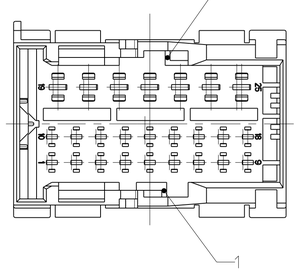

SECONDARY LOCKING IN LOCKED POSITION
Zweite Kontaksicherung in Endraststellung

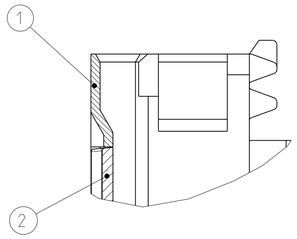

SECONDARY LOCKING IN PRE LOCKED POSITION
Zweite Kontaksicherung in Vorraststellung

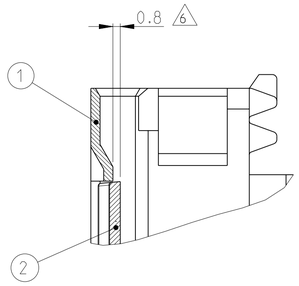

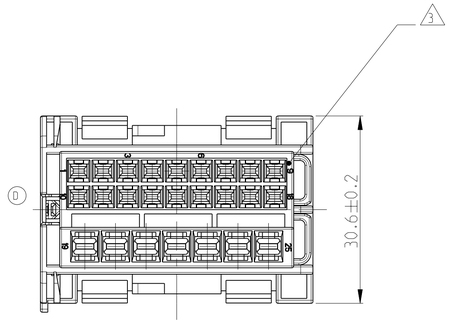

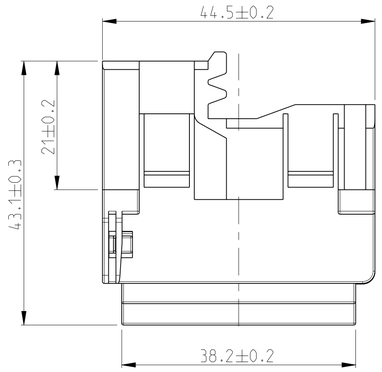

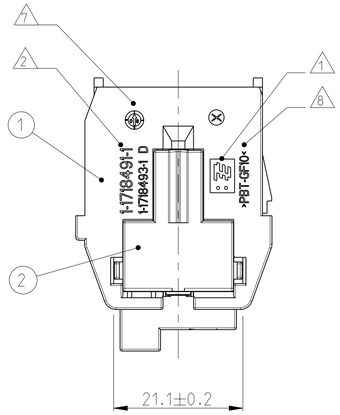

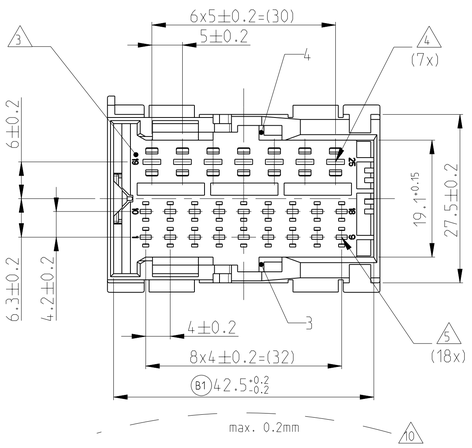

NOTES
Bemerkungen

1. TE LOGO
   TE Logo
2. TE CONNECTIVITY NUMBER
   TE CONNECTIVITY Nummer
3. CAVITY NUMBERING
   Kammernumerierung
4. CAVITIES MATED WITH TAB 2.8 x 0.8 MM
   SEE PRODUCT GROUP DRAWING
   TE CONNECTIVITY NO.: 1355052
   MAX. WIRESIZE: 2.5MM² FLR
   Kontaktkammern passend f Gr Flachstecker 2.8 x 0.8 mm
   siehe Produkt-Gruppenzeichnung
   TE CONNECTIVITY Nr.: 1355052
   max. Drahtgr ßenbereich: 2.5mm2 FLR
5. CAVITIES MATED WITH TAB 1.6 x 0.6 MM
   SEE PRODUCT GROUP DRAWING
   TE CONNECTIVITY NO.: 1355055
   MAX. WIRESIZE: 1.5MM² FLR
   Kontaktkammern passend f Gr Flachstecker 1.6 x 0.6 mm
   siehe Produkt-Gruppenzeichnung
   TE CONNECTIVITY Nr.: 1355055
   max. Drahtgr ßenbereich: 1.5mm2 FLR
6. SLIDING DISTANCE OF SECONDARY LOCKING
   Verschiebeweg der zweiten Kontaktsicherung
7. PRODUCTION DATE
   Produktionsdatum
8. MATERIAL MARKING ACC. TO VDA 260
   Werkstoffkennzeichnung nach
9. MECHANICAL CODING
   Mechanische Kodierung
10. WARPAGE TO . . . PERMITTED
    Verzug zul ssig bis . . .
11. FITS TO TE CONNECTIVITY CARRIER + AMP MCP1.5K/2.8 RECEPTACLE INSERTS. 18+7POS
    CARRIER:1718484; INSERT 18POS: 1718489; INSERT 7POS: 1718488
    Passend zu TE CONNECTIVITY Tr ger + AMP MCP 1.5K/2.8 Buchseneins tze. 18+7pol.
    Tr ger: 1718484. Einsatz 18pol.: 1718489; Einsatz 7pol.: 1718488
12. FITS TO INTERFACE DRAWING 114-18327-1
    Passend zu Ausf hrungsvorschrift 114-18327-1
13. (C119) LAYER PACKAGING IN CORRUGATED BOX
    Lagenverpackung im Versandkarton
14. MALFUNCTION CAUSED BY LACQUER IS NOT COVERED BY TE CONNECTIVITY WARRANTY
    Funktionbeeintr chtigung durch Lackieren liegt nicht im Einfluss und Gew hrleistungsumfang von TE CONNECTIVITY

CUT - OFF
Ausschnitt

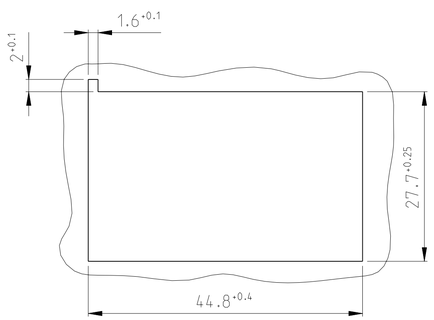

MATERIAL-THICKNESS t= 2.0 +0.3 -0.2

Materialdicke t= 2.0 +0.3 -0.2

DELIVERY CONDITIONS:
Lieferzustand:

2nd LOCKING DEVICE IN PRE LOCKED POSITION
2. Kontaktsicherung in Vorraststellung

CODE Kodierung	ORDER-NO. Bestell-Nr.	REV.	QTY Anzahl	MAT.	COLOUR Farbe	DESCRIPTION Beschreibung	REV.	ITEM
D	1-1718491-4	D	1	PBT-GF30	YELLOW gelb	SECONDARY LOCKING zweite Kontaktsicherung	C	2
			1	PBT-GF10	YELLOW GREEN gelbgruen	TAB HOUSING CODE D Stiftgehaeuse Kodierung D	D	1
C	1-1718491-3	D	1	PBT-GF30	YELLOW gelb	SECONDARY LOCKING zweite Kontaktsicherung	C	2
			1	PBT-GF10	LIGHT BLUE lichtblau	TAB HOUSING CODE C Stiftgehaeuse Kodierung C	D	1
B	1-1718491-2	D	1	PBT-GF30	YELLOW gelb	SECONDARY LOCKING zweite Kontaktsicherung	C	2
			1	PBT-GF10	DUSTY GREY staubgrau	TAB HOUSING CODE B Stiftgehaeuse Kodierung B	D	1
A	1-1718491-1	D	1	PBT-GF30	YELLOW gelb	SECONDARY LOCKING zweite Kontaktsicherung	C	2
			1	PBT-GF10	BLACK schwarz	TAB HOUSING CODE A Stiftgehaeuse Kodierung A	D	1

CODING A AS SHOWN
Kodierung A wie gezeigt:

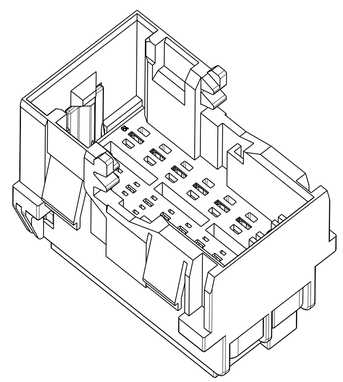

THIS DRAWING IS A CONTROLLED DOCUMENT.

DIMENSIONS: MASSEINHEITEN: mm

TOLERANCES UNLESS OTHERWISE SPECIFIED: ± ACC. TO ISO 8015 ACC. TO DIN 16901-M2
1 PLC ±
2 PLC ±
3 PLC ±
ANGLES/WINKEL ±2°

MATERIAL: SEE TABLE / siehe Tabelle

FINISH/OBERFLAECHE/FARBE: SEE TABLE / siehe Tabelle

DWN	E. Eltrop	16JUL2004
CHK	Ch. Eberwein	16JUL2004
APVD	J. Hass	-

PRODUCT SPEC PRODUKTSPEZ. 108-18957
APPLICATION SPEC VERARBEITUNGSSPEZ. 114-18663
WEIGHT GEWICHT 22 g

TE Connectivity

NAME: 1.5/2.8 MM TAB HOUSING, 25POS
1.5/2.8mm Flachsteckergehaeuse, 25pol.
-

SIZE	CAGE CODE	DRAWING NO ZEICHNUNGS-NR.	RESTRICTED TO NUR FUER
A1	00779	C-1718491	-

CUSTOMER DRAWING /KUNDENZEICHNUNG | SCALE MASSSTAB 2:1 | SHEET BLATT 1 OF VON 1 | REV D1

Компания «ЭлектроПласт» предлагает заключение долгосрочных отношений при поставках импортных электронных компонентов на взаимовыгодных условиях!

Наши преимущества:

- Оперативные поставки широкого спектра электронных компонентов отечественного и импортного производства напрямую от производителей и с крупнейших мировых складов;
- Поставка более 17-ти миллионов наименований электронных компонентов;
- Поставка сложных, дефицитных, либо снятых с производства позиций;
- Оперативные сроки поставки под заказ (от 5 рабочих дней);
- Экспресс доставка в любую точку России;
- Техническая поддержка проекта, помощь в подборе аналогов, поставка прототипов;
- Система менеджмента качества сертифицирована по Международному стандарту ISO 9001;
- Лицензия ФСБ на осуществление работ с использованием сведений, составляющих государственную тайну;
- Поставка специализированных компонентов (Xilinx, Altera, Analog Devices, Intersil, Interpoint, Microsemi, Aeroflex, Peregrine, Syfer, Eurofarad, Texas Instrument, Miteq, Cobham, E2V, MA-COM, Hittite, Mini-Circuits,General Dynamics и др.);

Помимо этого, одним из направлений компании «ЭлектроПласт» является направление «Источники питания». Мы предлагаем Вам помощь Конструкторского отдела:

- Подбор оптимального решения, техническое обоснование при выборе компонента;
- Подбор аналогов;
- Консультации по применению компонента;
- Поставка образцов и прототипов;
- Техническая поддержка проекта;
- Защита от снятия компонента с производства.

Как с нами связаться

Телефон: 8 (812) 309 58 32 (многоканальный)
Факс: 8 (812) 320-02-42
Электронная почта: org@eplast1.ru
Адрес: 198099, г. Санкт-Петербург, ул. Калинина, дом 2, корпус 4, литера А.