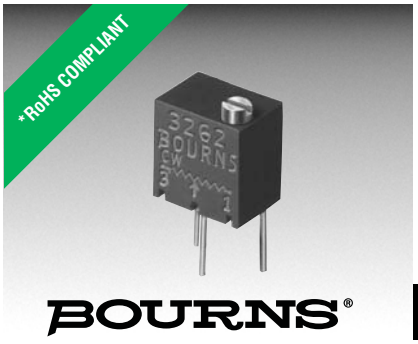


## Features

- Multiturn / Cermet / Industrial / Sealed
- Listed on the QPL for style RJ26 per MIL-R-22097 and RJR26 per High-Rel MIL-R-39035
- RoHS compliant* version available
- For trimmer applications/processing guidelines, click here

BOURNS®

# 3262 - 1/4 ” Trimpot® Trimming Potentiometer

## Electrical Characteristics

Standard Resistance Range ..... 10 to 1 megohm (see standard resistance table)
Resistance Tolerance ..... ±10 % std. (tighter tolerance available)
Absolute Minimum Resistance.... 1 % or 2 ohms max. (whichever is greater)
Contact Resistance Variation ... 3.0 % or 3 ohms max. (whichever is greater)
Adjustability
  Voltage ..... ±0.02 %
  Resistance ..... ±0.05 %
Resolution ..... Infinite
Insulation Resistance ..... 500 vdc. 1,000 megohms min.
Dielectric Strength
  Sea Level..... 600 vac
  80,000 Feet ..... 250 vac
Effective Travel .....12 turns nom.

## Environmental Characteristics

Power Rating (300 volts max.)
  85 °C ..... 0.25 watt
  150 °C ..... 0 watt
Temperature Range ... -65 °C to +150 °C
Temperature Coefficient ... ±100 ppm/°C
Seal Test .....85 °C Fluorinert†
Humidity .....MIL-STD-202 Method 103
  96 hours (2 % ΔTR, 100 Megohms IR)
Vibration .....30 G (1 % ΔTR; 1 % ΔVR)
Shock ..... 100 G (1 % ΔTR; 1 % ΔDVR)
Load Life... 1,000 hours 0.25 watt @ 85 °C (3 % ΔTR; 3 % or 3 ohms, whichever is greater, CRV)
Rotational Life .....200 cycles (2 % ΔTR; 3 % or 3 ohms, whichever is greater, CRV)

## Physical Characteristics

Torque..... 3.0 oz-in. max.
Mechanical Stops..... Wiper idles
Terminals ..... Solderable pins
Weight ..... 0.015 oz.
Marking.....Manufacturer’s trademark, resistance code, wiring diagram, date code, manufacturer’s model number and style
Wiper ..... 50 % (Actual TR) ±10 %
Flammability ..... U.L. 94V-0
Standard Packaging.....50 pcs. per tube
Adjustment Tool..... H-90

## Product Dimensions

**3262W**
**Common Dimensions**

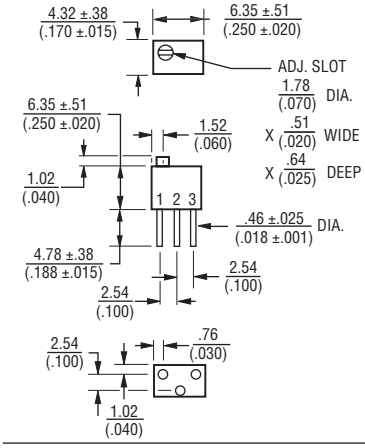


**3262X**

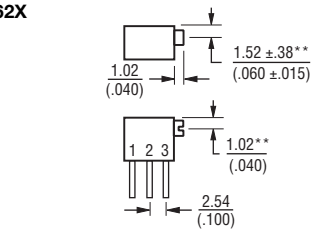


**Common dimensions

**3262P**

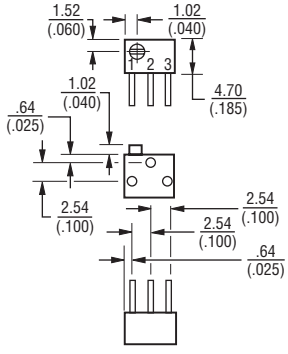


## How To Order

**3262 P - 1 - 103 LF**

Model
Style
Standard or Modified Product Indicator
  -1 = Standard Product
Resistance Code
Terminations
  LF = 100 % Tin-plated (RoHS compliant)
  Blank = 90 % Tin / 10 % Lead-plated (Standard)

Consult factory for other available options.

## Standard Resistance Table

| Resistance (Ohms) | Resistance Code |
|---|---|
| 10 | 100 |
| 20 | 200 |
| 50 | 500 |
| 100 | 101 |
| 200 | 201 |
| 500 | 501 |
| **1,000** | **102** |
| **2,000** | **202** |
| **5,000** | **502** |
| **10,000** | **103** |
| **20,000** | **203** |
| 25,000 | 253 |
| 50,000 | 503 |
| 100,000 | 104 |
| 200,000 | 204 |
| 250,000 | 254 |
| 500,000 | 504 |
| 1,000,000 | 105 |

Popular values listed in boldface. Special resistances available.

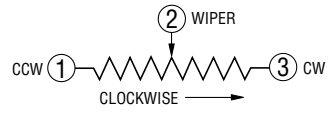


DIMENSIONS: MM (INCHES)

TOLERANCES: ± 0.25 (.010) EXCEPT WHERE NOTED

REV. 08/10

*RoHS Directive 2002/95/EC Jan 27 2003 including Annex.
“Trimpot” is a registered trademark of Bourns, Inc.
†“Fluorinert” is a registered trademark of 3M Co.
Specifications are subject to change without notice.
Customers should verify actual device performance in their specific applications.

Компания «ЭлектроПласт» предлагает заключение долгосрочных отношений при поставках импортных электронных компонентов на взаимовыгодных условиях!

Наши преимущества:

- Оперативные поставки широкого спектра электронных компонентов отечественного и импортного производства напрямую от производителей и с крупнейших мировых складов;
- Поставка более 17-ти миллионов наименований электронных компонентов;
- Поставка сложных, дефицитных, либо снятых с производства позиций;
- Оперативные сроки поставки под заказ (от 5 рабочих дней);
- Экспресс доставка в любую точку России;
- Техническая поддержка проекта, помощь в подборе аналогов, поставка прототипов;
- Система менеджмента качества сертифицирована по Международному стандарту ISO 9001;
- Лицензия ФСБ на осуществление работ с использованием сведений, составляющих государственную тайну;
- Поставка специализированных компонентов (Xilinx, Altera, Analog Devices, Intersil, Interpoint, Microsemi, Aeroflex, Peregrine, Syfer, Eurofarad, Texas Instrument, Miteq, Cobham, E2V, MA-COM, Hittite, Mini-Circuits,General Dynamics и др.);

Помимо этого, одним из направлений компании «ЭлектроПласт» является направление «Источники питания». Мы предлагаем Вам помощь Конструкторского отдела:

- Подбор оптимального решения, техническое обоснование при выборе компонента;
- Подбор аналогов;
- Консультации по применению компонента;
- Поставка образцов и прототипов;
- Техническая поддержка проекта;
- Защита от снятия компонента с производства.

**Как с нами связаться**

**Телефон:** 8 (812) 309 58 32 (многоканальный)
**Факс:** 8 (812) 320-02-42
**Электронная почта:** org@eplast1.ru
**Адрес:** 198099, г. Санкт-Петербург, ул. Калинина, дом 2, корпус 4, литера А.