THIS DRAWING IS UNPUBLISHED. RELEASED FOR PUBLICATION -,- .
© COPYRIGHT - BY TYCO ELECTRONICS CORPORATION. ALL RIGHTS RESERVED.

LOC	DIST
—	—

REVISIONS

P	LTR	DESCRIPTION	DATE	DWN	APVD
	0	RELEASED.	20JUN2005	JGH	JGH
	01	REVISED PER ECO-09-024606	03NOV09	KK	AEG

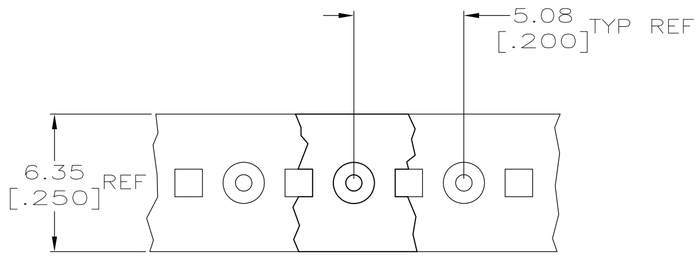

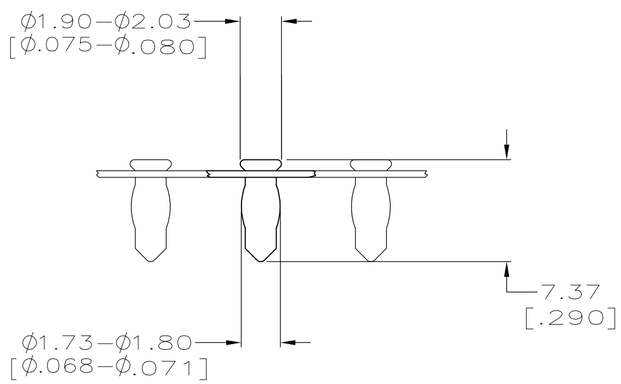

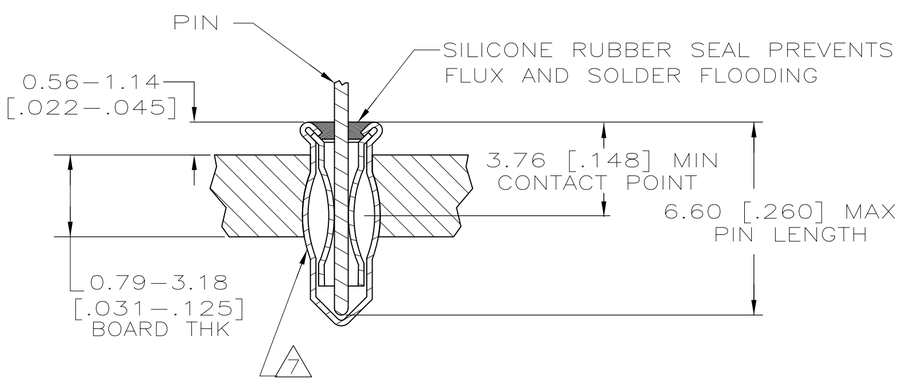

1. MATERIAL:
   EYELET – COPPER PER ASTM B 152
   SPRING – BERYLLIUM COPPER PER ASTM B 194
   SEALANT – SILICONE RUBBER
2. TIN PLATE PER ASTM B 545 0.00381 [.000150] MIN THK.
3. TIN PLATE PER ASTM B 545 0.00254 [.000100] MIN THK.
4. GOLD PLATE PER ASTM B 488 0.00076 [.000030] MIN THK ON CONTACT AREA.
5. PACKAGED 50,000 PER REEL
6. TO INSURE 1/2 OZ MIN RETENTION DO NOT EXCEED 0.10 [.004] DIFFERENCE IN PIN DIA WHEN CHANGING TO A SMALLER DIA PIN
7. PRODUCT IS OVALIZED FOR RETENTION IN THE P.C. BOARD. THE RECOMMENDED HOLE DIAMETER IS Ø1.57 [Ø.062] MINIMUM, +0.08 [.003] MAX. PRIOR TO SOLDERING.
8. PACKAGED 10,000 PER REEL
9. OBSOLETE PARTS: OBSOLETE CIS STREAMLINING PER D.RENAUD/D.SINISI

	LENGTH	DIA 6	SPRING	EYELET	PART NO.
	3.76–6.60 [.148–.260]	Ø0.71–Ø0.84 [Ø.028–Ø.033]	GOLD 4	TIN 2	8 1-5645986-2
	3.76–6.60 [.148–.260]	Ø0.71–Ø0.84 [Ø.028–Ø.033]	TIN 3	TIN 2	8 1-5645986-1
9 OBSOLETE	3.76–6.60 [.148–.260]	Ø0.71–Ø0.84 [Ø.028–Ø.033]	GOLD 4	TIN 2	5 ~~5645986-2~~
	PIN		FINISH		

THIS DRAWING IS A CONTROLLED DOCUMENT.

DIMENSIONS: mm [INCHES]

TOLERANCES UNLESS OTHERWISE SPECIFIED:
0 PLC ± –
1 PLC ± –
2 PLC ± –
3 PLC ± 0.20[.008]
4 PLC ± –
ANGLES ± –

MATERIAL 1

FINISH SEE TABLE

DWN J. HAVENER 20JUN2005
CHK J. HAVENER 20JUN2005
APVD J. HAVENER 20JUN2005
PRODUCT SPEC —
APPLICATION SPEC —
WEIGHT —

Tyco Electronics
Tyco Electronics Corporation
Harrisburg, Pa 17105-3608

NAME MINIATURE SPRING SOCKET ASSY SERIES 3 WITH SEALANT

SIZE	CAGE CODE	DRAWING NO	RESTRICTED TO
A2	00779	C-5645986	—

CUSTOMER DRAWING | SCALE 10:1 | SHEET 1 OF 1 | REV 01

5645986

AMP 1471-9 REV 31MAR2000

CUSTOMER DRAWING

Компания «ЭлектроПласт» предлагает заключение долгосрочных отношений при поставках импортных электронных компонентов на взаимовыгодных условиях!

Наши преимущества:

- Оперативные поставки широкого спектра электронных компонентов отечественного и импортного производства напрямую от производителей и с крупнейших мировых складов;
- Поставка более 17-ти миллионов наименований электронных компонентов;
- Поставка сложных, дефицитных, либо снятых с производства позиций;
- Оперативные сроки поставки под заказ (от 5 рабочих дней);
- Экспресс доставка в любую точку России;
- Техническая поддержка проекта, помощь в подборе аналогов, поставка прототипов;
- Система менеджмента качества сертифицирована по Международному стандарту ISO 9001;
- Лицензия ФСБ на осуществление работ с использованием сведений, составляющих государственную тайну;
- Поставка специализированных компонентов (Xilinx, Altera, Analog Devices, Intersil, Interpoint, Microsemi, Aeroflex, Peregrine, Syfer, Eurofarad, Texas Instrument, Miteq, Cobham, E2V, MA-COM, Hittite, Mini-Circuits,General Dynamics и др.);

Помимо этого, одним из направлений компании «ЭлектроПласт» является направление «Источники питания». Мы предлагаем Вам помощь Конструкторского отдела:

- Подбор оптимального решения, техническое обоснование при выборе компонента;
- Подбор аналогов;
- Консультации по применению компонента;
- Поставка образцов и прототипов;
- Техническая поддержка проекта;
- Защита от снятия компонента с производства.

Как с нами связаться

Телефон: 8 (812) 309 58 32 (многоканальный)
Факс: 8 (812) 320-02-42
Электронная почта: org@eplast1.ru
Адрес: 198099, г. Санкт-Петербург, ул. Калинина, дом 2, корпус 4, литера А.