PRODUCT NUMBER	KEY NUMBER
72388-0011LF	1
72388-0021LF	2
72388-0031LF	3
72388-0041LF	4
72388-0051LF	5
72388-0061LF	6
72388-0071LF	7
72388-0081LF	8
72388-0091LF	9
72388-0101LF	10
72388-0111LF	11
72388-0121LF	12
72388-0131LF	13
72388-0141LF	14
72388-0151LF	15
72388-0161LF	16
72388-0171LF	17
72388-0181LF	18

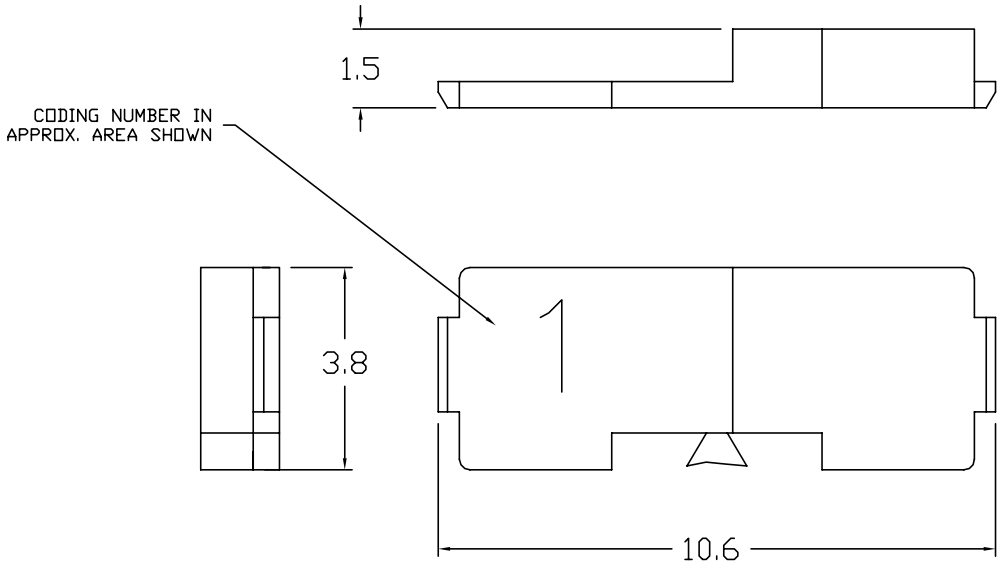

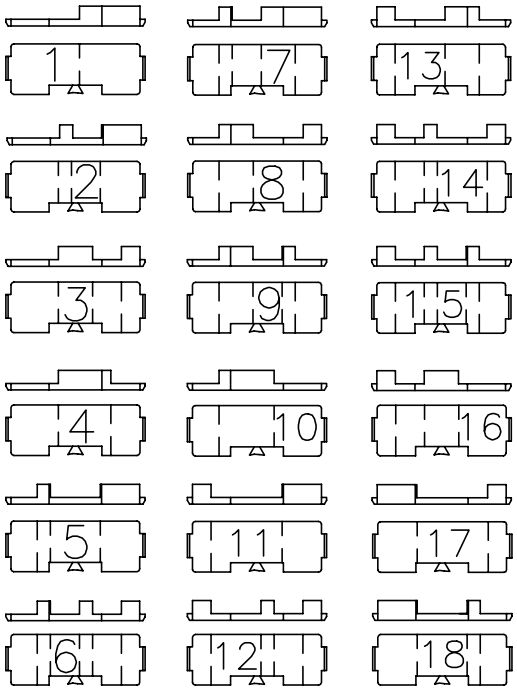

NOTES:

1. SEE APPLICATION SPECIFICATION, GS-20-002, GS-20-003 FOR INSTRUCTION ON WIRE INSERTION AND ASSEMBLY OF COMPONENTS FOR CONNECTORS USING THESE KEYS.
2. MATERIAL:
   GLASS FILLED 612 POLYAMIDE (UL 94 V-0).
3. THE PRODUCTS WHERE THE PART NUMBER ENDS IN LF MEET THE EUROPEAN UNION DIRECTIVES AND OTHER COUNTRY REGULATIONS AS DESCRIBED IN GS-22-008.
4. THESE PRODUCTS LISTED ON THIS DRAWING WILL NOT WITHSTAND WAVE SOLDER OR REFLOW OPERATIONS.
5. FOR LEAD FREE PART NUMBERS, ADD AN 'LF' SUFFIX. EXAMPLE 72388-0011LF.

rev	ecn no	dr	date
C	V05-0594	VS	2005-08-08
D	V06-0613	JRV	2006-06-22
E	N11-0090	A.ZH	2011-04-07

www.fciconnect.com

surface ISO 1302 | tolerance ISO 406 ISO 1101 | projection | MM

TOLERANCES UNLESS OTHERWISE SPECIFIED

Dr	J.R.VOLSTROF	1997-11-05	ANGULAR 0° ±2.0°	LINEAR 0.X ± 0.10	size A4
Eng	J.R.VOLSTROF	1997-11-05		0.XX ± 0.05	Scale 1:1
Chr	J.R.VOLSTROF	1997-11-05		0.XXX ± 0.02	ECN N11-0090
Appr	J.R.VOLSTROF	1997-11-05	Product family	METRAL	Spec ref RELEASE

title: METRAL 4&5 ROW CABLE CONNECTOR CODE KEY

dwg no 72388 Rev. E

catalog no | CUSTOMER | sheet 1 of 1

Copyright FCI.

REV F - 2006-04-17

Компания «ЭлектроПласт» предлагает заключение долгосрочных отношений при поставках импортных электронных компонентов на взаимовыгодных условиях!

Наши преимущества:

- Оперативные поставки широкого спектра электронных компонентов отечественного и импортного производства напрямую от производителей и с крупнейших мировых складов;
- Поставка более 17-ти миллионов наименований электронных компонентов;
- Поставка сложных, дефицитных, либо снятых с производства позиций;
- Оперативные сроки поставки под заказ (от 5 рабочих дней);
- Экспресс доставка в любую точку России;
- Техническая поддержка проекта, помощь в подборе аналогов, поставка прототипов;
- Система менеджмента качества сертифицирована по Международному стандарту ISO 9001;
- Лицензия ФСБ на осуществление работ с использованием сведений, составляющих государственную тайну;
- Поставка специализированных компонентов (Xilinx, Altera, Analog Devices, Intersil, Interpoint, Microsemi, Aeroflex, Peregrine, Syfer, Eurofarad, Texas Instrument, Miteq, Cobham, E2V, MA-COM, Hittite, Mini-Circuits,General Dynamics и др.);

Помимо этого, одним из направлений компании «ЭлектроПласт» является направление «Источники питания». Мы предлагаем Вам помощь Конструкторского отдела:

- Подбор оптимального решения, техническое обоснование при выборе компонента;
- Подбор аналогов;
- Консультации по применению компонента;
- Поставка образцов и прототипов;
- Техническая поддержка проекта;
- Защита от снятия компонента с производства.

Как с нами связаться

Телефон: 8 (812) 309 58 32 (многоканальный)
Факс: 8 (812) 320-02-42
Электронная почта: org@eplast1.ru
Адрес: 198099, г. Санкт-Петербург, ул. Калинина, дом 2, корпус 4, литера А.