Alle Rechte vorbehalten/ *All rights reserved*

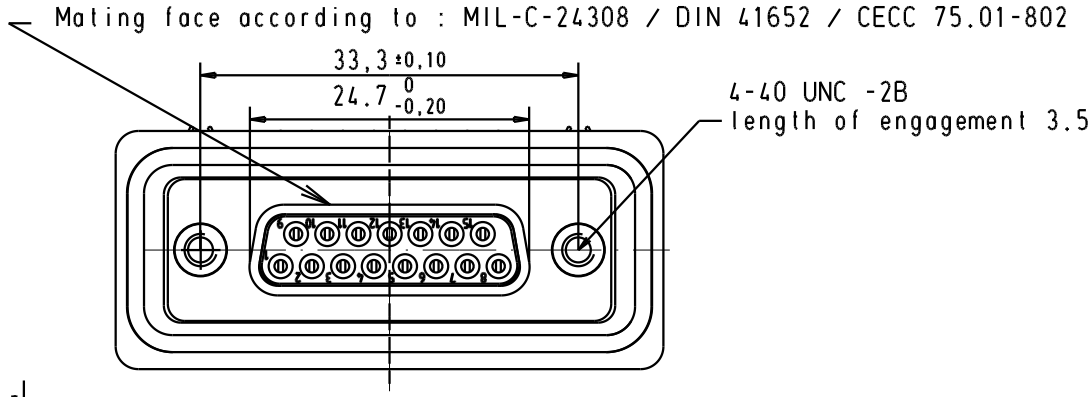


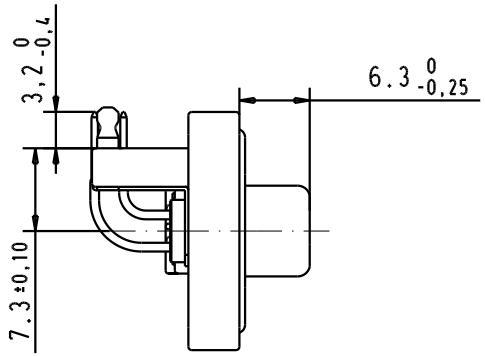


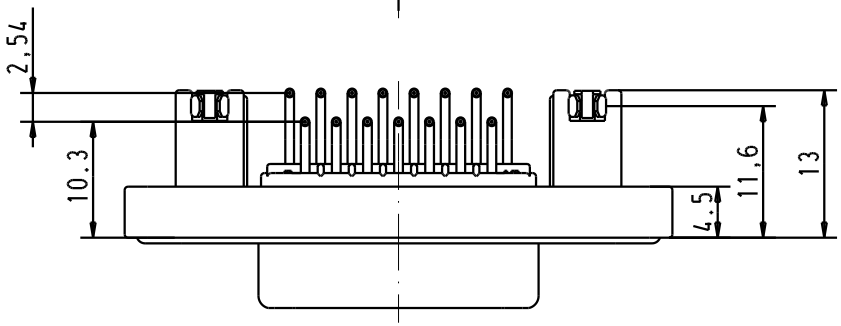


1) Protection standard IP 67 according to IEC 529 / DIN 40050.

PCB layout hole
component side
( PCB holes plating : Tin )

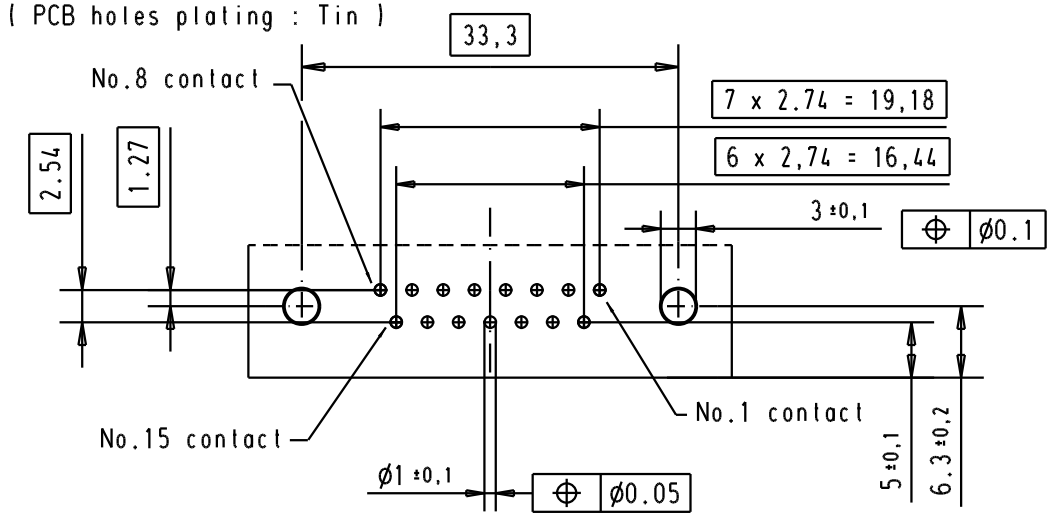


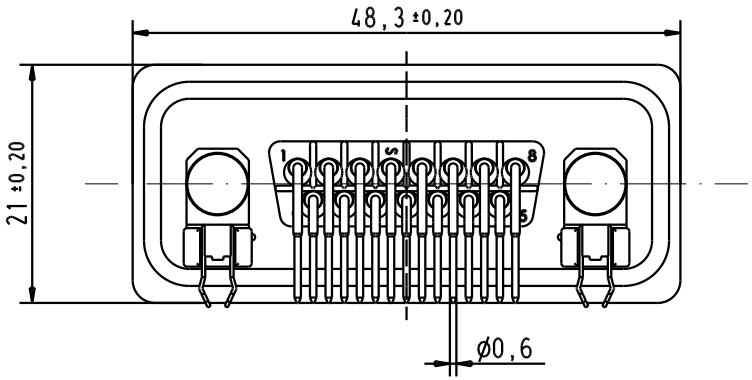


| | |
|---|---|
| 09 67 515 6758 | Au plating 0,76 µm mini |
| | |
| | |
| | |
| | |
| | |
| Part Number | Performance Level |

| | | |
|---|---|---|
| | | |
| | | |
| | | |
| | | |
| | | |
| 31587 | 20/01/04 | S.H |
| Mod. | Dat. | Name |

| | Dat. | Name |
|---|---|---|
| Detail. | 20/01/04 | S.H. |
| Insp. | | |
| Stand. | | |

All Dim. in mm
Orig. Size DIN A 4

D-SUB IP67 female 15 Poles angled solder pin with bracket and clip for 1.6mm PCB 4-40 UNC nut

Maßstab/ *Scale*

HARTING ELEKTRONIK
F-95972 Paris

TB 09 67 515 6758

Sub.

Blatt/ *Page*

Компания «ЭлектроПласт» предлагает заключение долгосрочных отношений при поставках импортных электронных компонентов на взаимовыгодных условиях!

Наши преимущества:

- Оперативные поставки широкого спектра электронных компонентов отечественного и импортного производства напрямую от производителей и с крупнейших мировых складов;
- Поставка более 17-ти миллионов наименований электронных компонентов;
- Поставка сложных, дефицитных, либо снятых с производства позиций;
- Оперативные сроки поставки под заказ (от 5 рабочих дней);
- Экспресс доставка в любую точку России;
- Техническая поддержка проекта, помощь в подборе аналогов, поставка прототипов;
- Система менеджмента качества сертифицирована по Международному стандарту ISO 9001;
- Лицензия ФСБ на осуществление работ с использованием сведений, составляющих государственную тайну;
- Поставка специализированных компонентов (Xilinx, Altera, Analog Devices, Intersil, Interpoint, Microsemi, Aeroflex, Peregrine, Syfer, Eurofarad, Texas Instrument, Miteq, Cobham, E2V, MA-COM, Hittite, Mini-Circuits,General Dynamics и др.);

Помимо этого, одним из направлений компании «ЭлектроПласт» является направление «Источники питания». Мы предлагаем Вам помощь Конструкторского отдела:

- Подбор оптимального решения, техническое обоснование при выборе компонента;
- Подбор аналогов;
- Консультации по применению компонента;
- Поставка образцов и прототипов;
- Техническая поддержка проекта;
- Защита от снятия компонента с производства.

**Как с нами связаться**

**Телефон:** 8 (812) 309 58 32 (многоканальный)
**Факс:** 8 (812) 320-02-42
**Электронная почта:** org@eplast1.ru
**Адрес:** 198099, г. Санкт-Петербург, ул. Калинина, дом 2, корпус 4, литера А.