MATERIAL NUMBER	ENGINEERING NUMBER	MATERIAL NUMBER ON TAPE	ENGINEERING NUMBER ON TAPE	AWG	COLOR CODE	MWID	"ID" MIN	(D2) "L" MAX	"A" MIN	(D2) H .01/.3
191640052	SBRA-8156N	191641151	SBRA-8156NT	22-18	RED	.13/3.3	.156/3.96	1.62/41.2	.235/5.97	.455/11.56
191640053	SBRA-8180N	191641152	SBRA-8180NT	22-18	RED	.13/3.3	.180/4.57	1.63/41.4	.235/5.97	.455/11.56
191640054	SBRB-8156N	191640414	SBRB-8156NT	16-14	BLUE	.15/3.81	.156/3.96	1.63/41.4	.230/5.84	.455/11.56
191640055	SBRB-8180N	191641147	SBRB-8180NT	16-14	BLUE	.15/3.81	.180/4.57	1.63/41.4	.230/5.84	.455/11.56

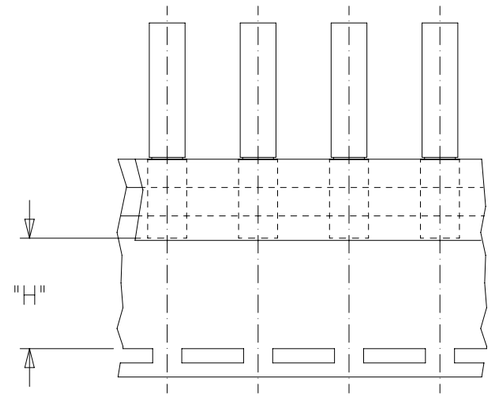

PARTS ON TAPE

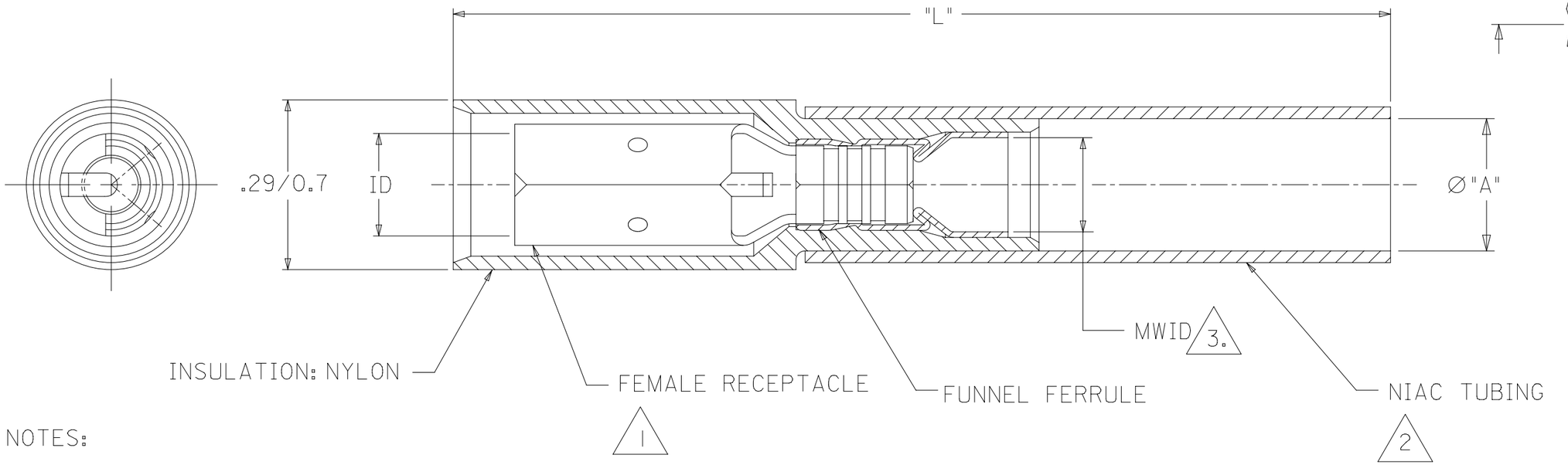

NOTES:

1. TERMINAL
   MATERIAL: COPPER
   PLATING: TIN

2. INSULATION
   MATERIAL: HEAT SHRINKABLE
   NIAC TUBING W/ HOT-MELT
   ADHESIVE INNER LINER

3. MWID= MAXIMUM WIRE INSULATION DIAMETER

4. PARTS ARE ROHS COMPLIANT.

THIS DRAWING CONTAINS INFORMATION THAT IS PROPRIETARY TO MOLEX ELECTRONIC TECHNOLOGIES, LLC AND SHOULD NOT BE USED WITHOUT WRITTEN PERMISSION

EC NO: 123493 2017/10/16
DRWN: GROJAS01 2017/10/19
CHK'D: APPR: JMACNEIL

GENERAL TOLERANCES (UNLESS SPECIFIED)

ANGULAR TOL	±	0.5 °
4 PLACES	±	
3 PLACES	±	
2 PLACES	±	0.25
1 PLACE	±	0.5
0 PLACES	±	

DRAFT WHERE APPLICABLE MUST REMAIN WITHIN DIMENSIONS

REV D2

DIMENSION UNITS: HYBRID
SCALE: NTS
DRWN BY: GROJAS01 DATE: 2015/06/03
CHK'D BY: JMACNEIL DATE: 2015/06/03
APPR BY: JMACNEIL DATE: 2015/06/16
DRAWING SIZE: B
THIRD ANGLE PROJECTION

molex®

FULLY INSULATED AVIKRIMP PERMA-SEAL
BULLET RECEPT .156/3.96-.180/4.57 DIA.

PRODUCT CUSTOMER DRAWING

SERIES	MATERIAL NUMBER	CUSTOMER
19164		GENERAL MARKET

DOCUMENT NUMBER	DOC TYPE	DOC PART	SHEET NUMBER
SD-19164-035	PSD	001	1 OF 1

RELEASE STATUS	P1	RELEASE DATE	19.10.2017 16:24:32

FORMAT: master-tb-prod-B
REVISION: G
DATE: 2017/02/06

Компания «ЭлектроПласт» предлагает заключение долгосрочных отношений при поставках импортных электронных компонентов на взаимовыгодных условиях!

Наши преимущества:

- Оперативные поставки широкого спектра электронных компонентов отечественного и импортного производства напрямую от производителей и с крупнейших мировых складов;
- Поставка более 17-ти миллионов наименований электронных компонентов;
- Поставка сложных, дефицитных, либо снятых с производства позиций;
- Оперативные сроки поставки под заказ (от 5 рабочих дней);
- Экспресс доставка в любую точку России;
- Техническая поддержка проекта, помощь в подборе аналогов, поставка прототипов;
- Система менеджмента качества сертифицирована по Международному стандарту ISO 9001;
- Лицензия ФСБ на осуществление работ с использованием сведений, составляющих государственную тайну;
- Поставка специализированных компонентов (Xilinx, Altera, Analog Devices, Intersil, Interpoint, Microsemi, Aeroflex, Peregrine, Syfer, Eurofarad, Texas Instrument, Miteq, Cobham, E2V, MA-COM, Hittite, Mini-Circuits,General Dynamics и др.);

Помимо этого, одним из направлений компании «ЭлектроПласт» является направление «Источники питания». Мы предлагаем Вам помощь Конструкторского отдела:

- Подбор оптимального решения, техническое обоснование при выборе компонента;
- Подбор аналогов;
- Консультации по применению компонента;
- Поставка образцов и прототипов;
- Техническая поддержка проекта;
- Защита от снятия компонента с производства.

Как с нами связаться

Телефон: 8 (812) 309 58 32 (многоканальный)
Факс: 8 (812) 320-02-42
Электронная почта: org@eplast1.ru
Адрес: 198099, г. Санкт-Петербург, ул. Калинина, дом 2, корпус 4, литера А.