06015KA (旧2406KL)

60□X15L

DC Axial Fan Ball Bearing

■ 一般仕様　General Specifications

モーター保護：自動復帰方式、逆接続防止
Motor Protection　Auto Restart / Polarity Protection
絶縁抵抗：DC500V メガにて 10MΩ 以上
Insulation Resistance　10MΩ or over with a DC500V Megger
絶縁耐圧：AC700V 1s
Dielectric Withstand Voltage
許容環境温度範囲：−10℃～+60℃ (Operating)
Allowable Ambient Temperature Range　−40℃～+60℃ (Storage)
実用上さしつかえない状態で結露無きこと
non-condensing environment

■ 期待できる寿命 Expected Life

※故障率 10%（L10 Life）
※Failure Rate: 10%（L10 Life）

25℃ 70,000 時間 (Hours)

■ 外観図　Outline

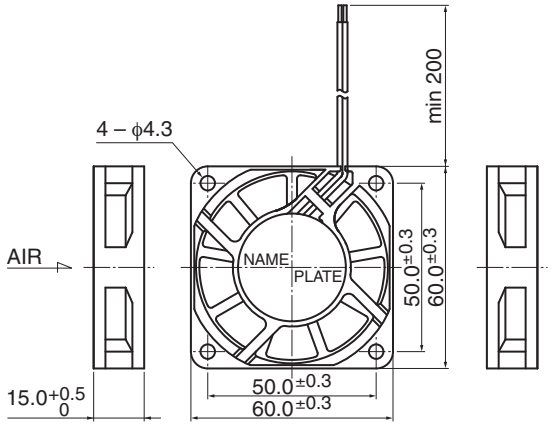

■ 取付穴参考図　Panel Out-cuts

吸入側（Inlet Side）　吐出側（Outlet Side）

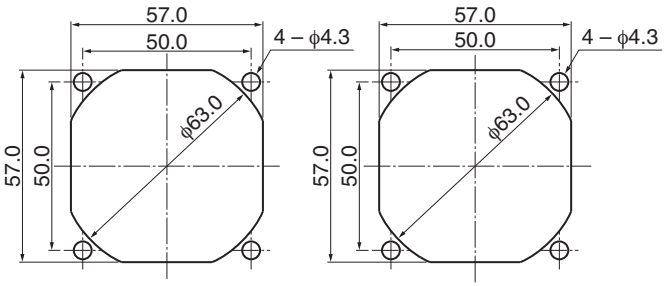

■ 特性曲線　Characteristic Curves

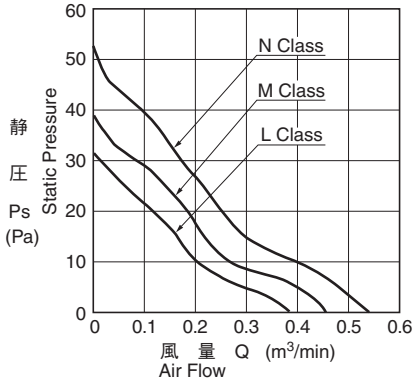

■ 材質　Material

ケーシング：プラスチック（ブラック）UL94V-0
インペラー：プラスチック（ブラック）UL94V-0
軸受：ボールベアリング
リード線：UL1007 AWG26 +：赤 −：黒

Casing：Plastic (Black) UL94V-0
Impeller：Plastic (Black) UL94V-0
Bearing：Ball Bearing
Lead Wire：UL1007 AWG26 +：Red, −：Black

■ 仕様　Specifications

型式 Model	管理番号 Product No.	定格電圧 Rating Voltage (V)	使用電圧範囲 Operating Voltage (V)	定格電流 Current (A)*1	定格入力 Input Power (W)*1	定格回転速度 Speed (min⁻¹)*1	最大風量 Max.Air Flow (m³/min)*1	(CFM)*1	最大静圧 Max. Static Pressure (Pa)	(In H₂O)	騒音 Noise (dB)*1	質量 Mass (g)
06015KA-12L-AA-	00	12	6.0～13.8	0.09	1.08	3600	0.40	14.1	31.3	0.13	28.0	45
06015KA-12M-AA-	00			0.13	1.56	4100	0.45	15.9	39.7	0.16	31.0	
06015KA-12N-AA-	00			0.16	1.92	4600	0.52	18.4	51.2	0.21	34.0	
06015KA-24L-AA-	00	24	12.0～27.6	0.06	1.44	3600	0.40	14.1	31.3	0.13	28.0	
06015KA-24M-AA-	00		10.0～27.6	0.07	1.68	4100	0.45	15.9	39.7	0.16	31.0	
06015KA-24N-AA-	00			0.10	2.40	4600	0.52	18.4	51.2	0.21	34.0	

回転方向：ラベルから見て時計方向
風吹き出し方向：ラベル側

Rotation: Clockwise as seen from the label side
Airflow Outlet: Label side

*1: Average Values in Free Air

Copyright MinebeaMitsumi Inc.

Mouser Electronics

Authorized Distributor

Click to View Pricing, Inventory, Delivery & Lifecycle Information:

NMB Technologies:

06015KA-24N-AA-00 06015KA-12K-AT-00 06015KA-24L-AT-00 06015KA-12N-AL-00 06015KA-12N-AT-00 06015KA-24K-AA-00 06015KA-12M-AA-00 06015KA-12M-AL-00 06015KA-24N-AL-00 06015KA-12N-AA-00 06015KA-24N-AT-00 06015KA-24M-AL-00 06015KA-12L-AT-00 06015KA-24K-AT-00 06015KA-12K-AL-00 06015KA-12L-AL-00 06015KA-24M-AT-00 06015KA-12M-AT-00 06015KA-12J-AL-00 06015KA-24J-AA-00 06015KA-24L-AA-00 06015KA-12J-AA-00 06015KA-12L-AA-00 06015KA-24M-AA-00 06015KA-24L-AL-00 06015KA-12K-AA-00 2406KL-04W-B29-B50 2406KL-04W-B29-B00 2406KL-05W-B49-B50 2406KL-05W-B50-L00 2406KL-04W-B59-L50 2406KL-04W-B19-L00 2406KL-05W-B39-L00 2406KL-05W-B49-L00 2406KL-04W-B30-L00 2406KL-05W-B29-L50 2406KL-04W-B50-L00 2406KL-05W-B39-L50 2406KL-04W-B39-L00 2406KL-04W-B59-L00 2406KL-05W-B40-L00 2406KL-04W-B39-L50 2406KL-04W-B40-L00 2406KL-05W-B30-L00 2406KL-05W-B59-L50 2406KL-05W-B10-L00 2406KL-05W-B59-L00 2406KL-04W-B49-L00 2406KL-05W-B20-L00 2406KL-04W-B49-L50 2406KL-04W-B20-L00 2406KL-04W-B10-L00 2406KL-04W-B29-L00 2406VL-04W-B29-B00 06015KA-24J-AL-00 06015KA-24K-AL-00

Компания «ЭлектроПласт» предлагает заключение долгосрочных отношений при поставках импортных электронных компонентов на взаимовыгодных условиях!

Наши преимущества:

- Оперативные поставки широкого спектра электронных компонентов отечественного и импортного производства напрямую от производителей и с крупнейших мировых складов;
- Поставка более 17-ти миллионов наименований электронных компонентов;
- Поставка сложных, дефицитных, либо снятых с производства позиций;
- Оперативные сроки поставки под заказ (от 5 рабочих дней);
- Экспресс доставка в любую точку России;
- Техническая поддержка проекта, помощь в подборе аналогов, поставка прототипов;
- Система менеджмента качества сертифицирована по Международному стандарту ISO 9001;
- Лицензия ФСБ на осуществление работ с использованием сведений, составляющих государственную тайну;
- Поставка специализированных компонентов (Xilinx, Altera, Analog Devices, Intersil, Interpoint, Microsemi, Aeroflex, Peregrine, Syfer, Eurofarad, Texas Instrument, Miteq, Cobham, E2V, MA-COM, Hittite, Mini-Circuits,General Dynamics и др.);

Помимо этого, одним из направлений компании «ЭлектроПласт» является направление «Источники питания». Мы предлагаем Вам помощь Конструкторского отдела:

- Подбор оптимального решения, техническое обоснование при выборе компонента;
- Подбор аналогов;
- Консультации по применению компонента;
- Поставка образцов и прототипов;
- Техническая поддержка проекта;
- Защита от снятия компонента с производства.

Как с нами связаться

Телефон: 8 (812) 309 58 32 (многоканальный)
Факс: 8 (812) 320-02-42
Электронная почта: org@eplast1.ru
Адрес: 198099, г. Санкт-Петербург, ул. Калинина, дом 2, корпус 4, литера А.