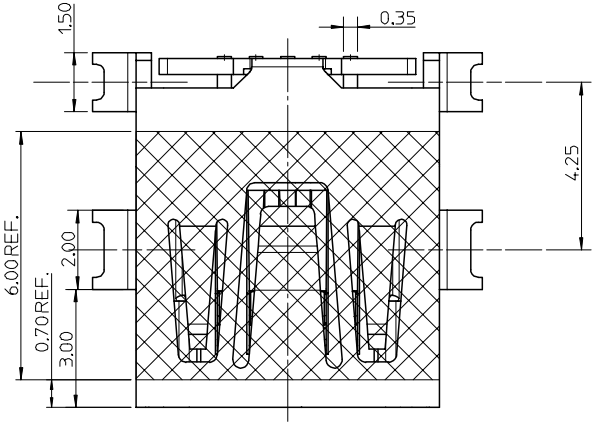

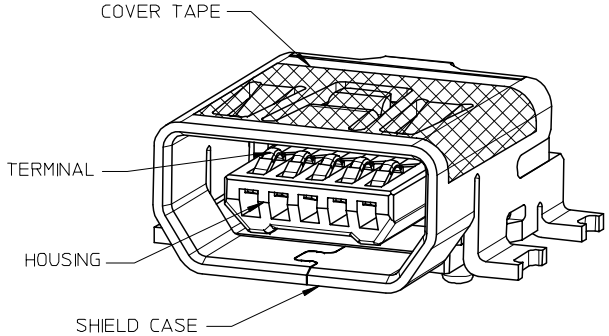

NOTE :

1. MATERIAL :
   HOUSING : NYLON GLASS FILLED , GRAY,UL94V-0
   TERMINAL : COPPER ALLOY THICKNESS = 0.2 MM
   SHIELD CASE : COPPER ALLOY THICKNESS = 0.4 MM
2. PLATING :
   TERMINAL:
   CONTACT AREA : GOLD 0.75 MICROMETER MINIMUM.
   SOLDER TAIL AREA : PURE TIN 3.8 MICROMETER MINIMUM.
   UNDER PLATING : NICKEL 1.25 MICROMETER MINIMUM.
   SHIELD CASE :
   PURE TIN 1~3 MICROMETER MINIMUM.
   UNDER PLATING : NICKEL 1.0 MICROMETER MINIMUM.
3. TAIL & NAIL COPLANARITY 0.1 mm MAXIMUM.

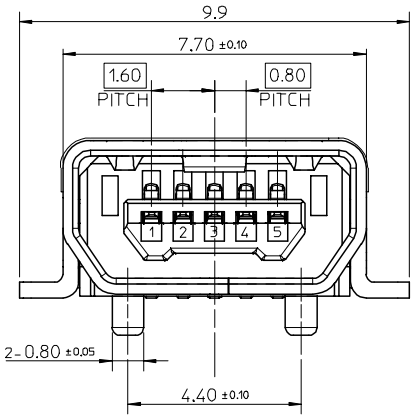

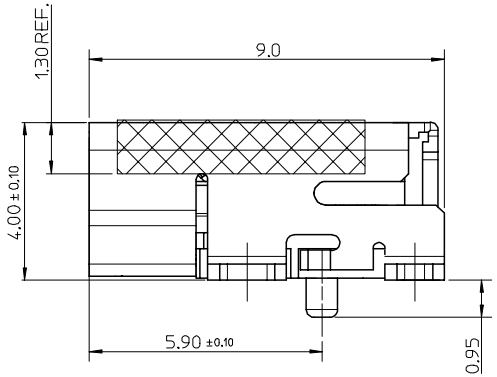

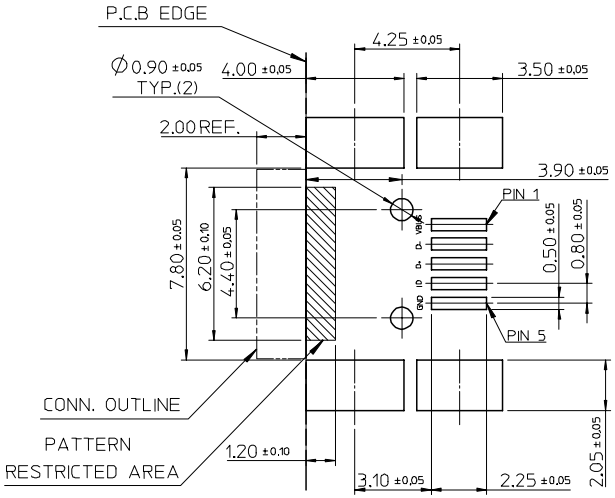

RECOMMENDED P.C.B. PATTERN LAYOUT

P/N \ COMPONENT	REMARK
67803-8020	WITH COVER TAPE
67803-8021	WITHOUT COVER TAPE

REV	DESCRIPTION
B	REVISE EC NO: SH2006-0852 DRWN:XJSONG 2006/06/30 CHKD: WANG 2006/07/04 APPR: JNCHEN 2006/07/05

QUALITY SYMBOLS
▼=0
▽C=0

GENERAL TOLERANCES (UNLESS SPECIFIED)

	mm	INCH
4 PLACES	± ---	± ---
3 PLACES	± ---	± ---
2 PLACES	± 0.25	± ---
1 PLACE	± 0.25	± ---
ANGULAR ± 3 °		

DRAFT WHERE APPLICABLE MUST REMAIN WITHIN DIMENSIONS

DIMENSION STYLE: MM ONLY	SCALE: 8:1	DESIGN UNITS: METRIC	THIRD ANGLE PROJECTION
DRAWN BY: JACK	DATE: 2004/11/23	TITLE: USB SERIES MINI-AB REC. ASS'Y SMT TYPE (LEAD-FREE)	
CHECKED BY: HARVEY	DATE: 2004/11/23		
APPROVED BY: YTYAP	DATE: 2004/11/23	molex MOLEX INCORPORATED	
MATERIAL NO.: SEE TABLE		DOCUMENT NO.: SD-67803-002	SHEET NO.: 1 OF 1
SIZE: A3	THIS DRAWING CONTAINS INFORMATION THAT IS PROPRIETARY TO MOLEX INCORPORATED AND SHOULD NOT BE USED WITHOUT WRITTEN PERMISSION		

Компания «ЭлектроПласт» предлагает заключение долгосрочных отношений при поставках импортных электронных компонентов на взаимовыгодных условиях!

Наши преимущества:

- Оперативные поставки широкого спектра электронных компонентов отечественного и импортного производства напрямую от производителей и с крупнейших мировых складов;
- Поставка более 17-ти миллионов наименований электронных компонентов;
- Поставка сложных, дефицитных, либо снятых с производства позиций;
- Оперативные сроки поставки под заказ (от 5 рабочих дней);
- Экспресс доставка в любую точку России;
- Техническая поддержка проекта, помощь в подборе аналогов, поставка прототипов;
- Система менеджмента качества сертифицирована по Международному стандарту ISO 9001;
- Лицензия ФСБ на осуществление работ с использованием сведений, составляющих государственную тайну;
- Поставка специализированных компонентов (Xilinx, Altera, Analog Devices, Intersil, Interpoint, Microsemi, Aeroflex, Peregrine, Syfer, Eurofarad, Texas Instrument, Miteq, Cobham, E2V, MA-COM, Hittite, Mini-Circuits,General Dynamics и др.);

Помимо этого, одним из направлений компании «ЭлектроПласт» является направление «Источники питания». Мы предлагаем Вам помощь Конструкторского отдела:

- Подбор оптимального решения, техническое обоснование при выборе компонента;
- Подбор аналогов;
- Консультации по применению компонента;
- Поставка образцов и прототипов;
- Техническая поддержка проекта;
- Защита от снятия компонента с производства.

Как с нами связаться

Телефон: 8 (812) 309 58 32 (многоканальный)
Факс: 8 (812) 320-02-42
Электронная почта: org@eplast1.ru
Адрес: 198099, г. Санкт-Петербург, ул. Калинина, дом 2, корпус 4, литера А.