THIS DRAWING IS UNPUBLISHED. RELEASED FOR PUBLICATION 20
© COPYRIGHT 20 BY - ALL RIGHTS RESERVED.

REVISIONS

P	LTR	DESCRIPTION	DATE	DWN	APVD
	D1	REVISED PER ECR-17-009578	04JUL2017	BW	FV

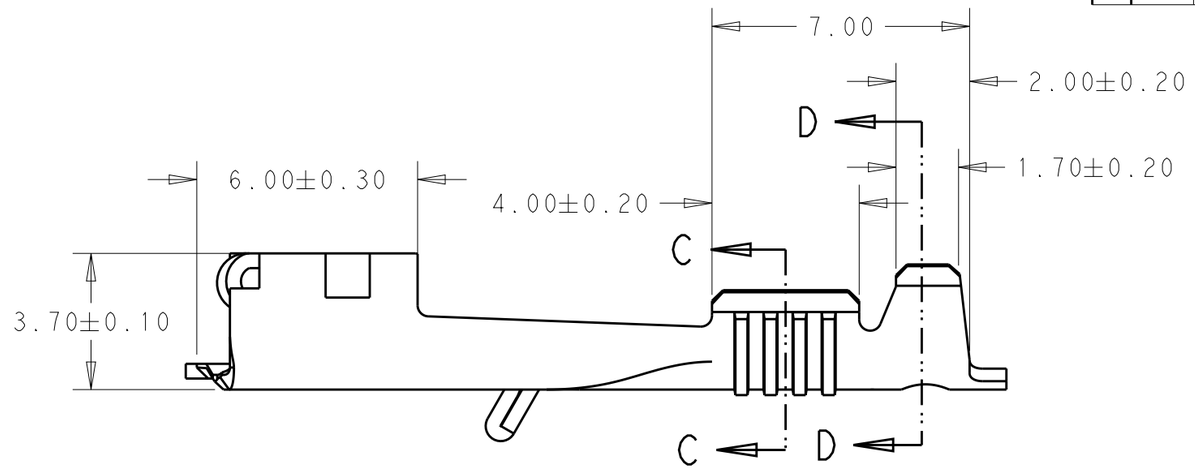

1 REVERSE REELING

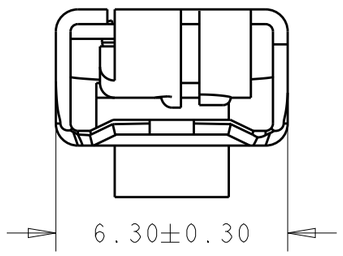

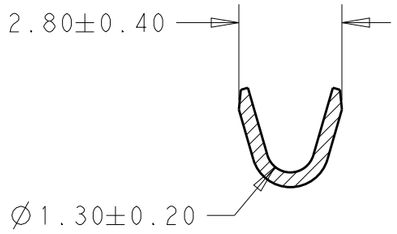

SECTION C-C

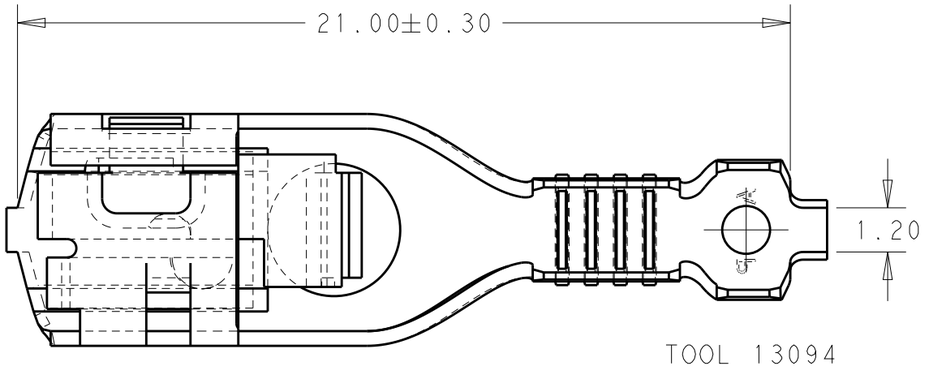

TOOL 13094

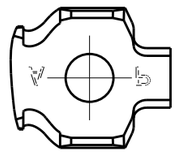

TOOL 13123

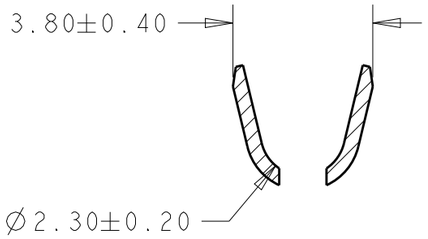

SECTION D-D

	FINISH	MATERIAL	PART NUMBER
1	PRE-TIN	PHOS. BRONZE	142685-5
	PRE-TIN	PHOS. BRONZE	142685-3

WIRE AREA	0.35mm² - 1mm²
INSULATION DIAMETER	1.3 - 2±0.1
APPLICATION FEED	22±0.1

THIS DRAWING IS A CONTROLLED DOCUMENT.

DIMENSIONS: mm

TOLERANCES UNLESS OTHERWISE SPECIFIED:
0 PLC ±-
1 PLC ±0.3
2 PLC ±-
3 PLC ±-
4 PLC ±-
ANGLES ±5°

MATERIAL - -
FINISH - -

DWN 05JUL2017 BASVESH WARAD
CHK 05JUL2017 VIRDIA, FEDERICO
APVD 05JUL2017 DING, TIM
PRODUCT SPEC -
APPLICATION SPEC -
WEIGHT -

TE Connectivity

NAME L.I.F POSITIVE LOCK 5MM SERIES

SIZE	CAGE CODE	DRAWING NO	RESTRICTED TO
A3	00779	C-142685	-

CUSTOMER DRAWING | SCALE 6:1 | SHEET 1 OF 1 | REV D1

1470-19 (3/13)

Компания «ЭлектроПласт» предлагает заключение долгосрочных отношений при поставках импортных электронных компонентов на взаимовыгодных условиях!

Наши преимущества:

- Оперативные поставки широкого спектра электронных компонентов отечественного и импортного производства напрямую от производителей и с крупнейших мировых складов;
- Поставка более 17-ти миллионов наименований электронных компонентов;
- Поставка сложных, дефицитных, либо снятых с производства позиций;
- Оперативные сроки поставки под заказ (от 5 рабочих дней);
- Экспресс доставка в любую точку России;
- Техническая поддержка проекта, помощь в подборе аналогов, поставка прототипов;
- Система менеджмента качества сертифицирована по Международному стандарту ISO 9001;
- Лицензия ФСБ на осуществление работ с использованием сведений, составляющих государственную тайну;
- Поставка специализированных компонентов (Xilinx, Altera, Analog Devices, Intersil, Interpoint, Microsemi, Aeroflex, Peregrine, Syfer, Eurofarad, Texas Instrument, Miteq, Cobham, E2V, MA-COM, Hittite, Mini-Circuits,General Dynamics и др.);

Помимо этого, одним из направлений компании «ЭлектроПласт» является направление «Источники питания». Мы предлагаем Вам помощь Конструкторского отдела:

- Подбор оптимального решения, техническое обоснование при выборе компонента;
- Подбор аналогов;
- Консультации по применению компонента;
- Поставка образцов и прототипов;
- Техническая поддержка проекта;
- Защита от снятия компонента с производства.

Как с нами связаться

Телефон: 8 (812) 309 58 32 (многоканальный)
Факс: 8 (812) 320-02-42
Электронная почта: org@eplast1.ru
Адрес: 198099, г. Санкт-Петербург, ул. Калинина, дом 2, корпус 4, литера А.