THIS DRAWING IS UNPUBLISHED. RELEASED FOR PUBLICATION -,- .
© COPYRIGHT - By - ALL RIGHTS RESERVED.

REVISIONS

| P | LTR | DESCRIPTION | DATE | DWN | APVD |
|---|---|---|---|---|---|
| | AG8 | REVISED ECR-17-018148 | 13DEC2017 | SC | BH |

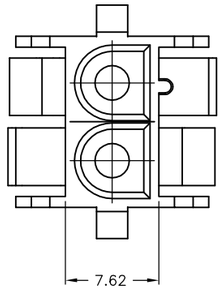


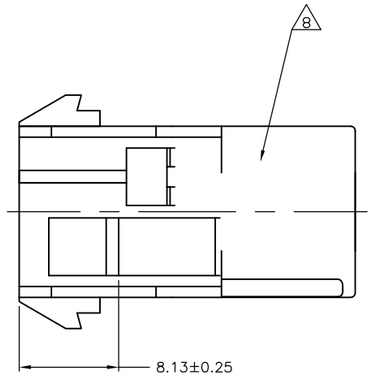


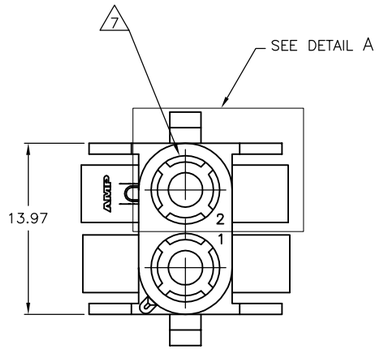


CONSTRUCTION OPTION 1

1. MATES WITH APPROPRIATE UNIVERSAL MATE-N-LOK™ PLUG.
2. RECOMMENDED PANEL THICKNESS 0.76 – 2.29.
3. PANEL MUST BE PUNCHED SO THAT THE HOUSING ENTERS THE PANEL IN THE SAME DIRECTION AS THE PUNCH.

4 OPTIONAL FOR KEYING HOUSING IN PANEL.

5 CIRCUIT NUMBER 1 LOCATION.

6 DIMENSIONS SHOWN REPRESENT PRODUCT IN DRY, AS MOLDED, CONDITION. ADDITIONAL 2% GROWTH DUE TO SUBSEQUENT MOISTURE ABSORPTION MAY OCCUR AND SHOULD BE ACCOUNTED FOR.

7 FOUR RIBS EQUALLY SPACED, NO SPECIFIC ORIENTATION. NO RIBS OR SIX RIBS EQUALLY SPACED, NO SPECIFIC ORIENTATION, OPTIONAL.

8 UNDERWRITERS RECOGNIZED COMPONENT LOGO AND CSA CERTIFICATION LOGO TO BE LOCATED ONCE EACH ON SIDE OF HOUSING.

9 OBSOLETE PARTS: OBSOLETE CIS STREAMLINING PER D.RENAUD/D.SINISI

10 CONSTRUCTION OPTION 1 ONLY ALLOWED CONSTRUCTION OPTIONS 2 AND 3 NOT PERMISSIBLE

11 PREPRODUCTION– FASR REQUIRED

12 MATERIAL: PA66, UL94 V-0, GWIT 775°C

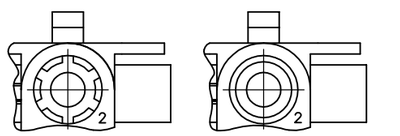


CONSTRUCTION OPTION 2 CONSTRUCTION OPTION 3

DETAIL A
OPTIONAL CONSTRUCTIONS

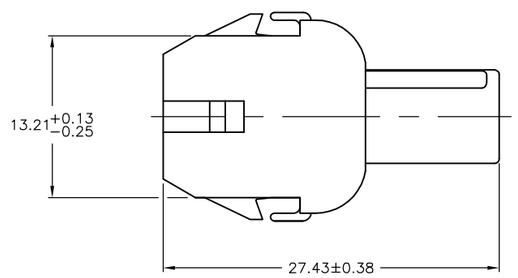


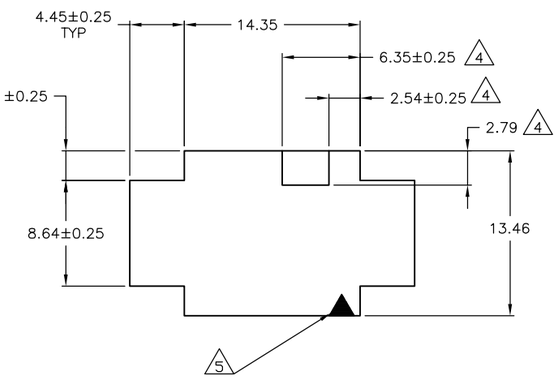


RECOMMENDED PANEL CUTOUT

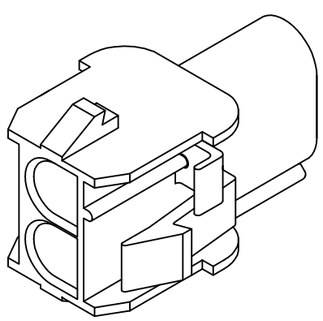

3-DIMENSIONAL MODEL
NTS

| | | | |
|---|---|---|---|
| 4.45 | .175 | 27.43 | 1.080 |
| 2.79 | .110 | 14.35 | .565 |
| 2.54 | .100 | 13.97 | .550 |
| 2.41 | .095 | 13.46 | .530 |
| 2.29 | .090 | 13.21 | .520 |
| 0.76 | .030 | 8.64 | .340 |
| 0.38 | .015 | 8.13 | .320 |
| 0.25 | .010 | 7.62 | .300 |
| 0.13 | .005 | 6.35 | .250 |
| MM | IN | MM | IN |

CONVERSION TABLE

| COLOR | PART NO. |
|---|---|
| NATURAL | 3-480699-0 |
| NATURAL | 11 2-480699-0 |
| BLACK | 1-480699-9 |
| GREY | 1-480699-8 |
| BLUE | 1-480699-6 |
| GREEN | 1-480699-5 |
| ~~YELLOW~~ | ~~1-480699-4~~ |
| ~~ORANGE~~ | ~~1-480699-3~~ |
| RED | 1-480699-2 |
| BROWN | 1-480699-1 |
| NATURAL | 1-480699-0 |

12 10

9 SUPERSEDED BY 1-480699-0

9 OBSOLETE

THIS DRAWING IS A CONTROLLED DOCUMENT.

DIMENSIONS: mm

TOLERANCES UNLESS OTHERWISE SPECIFIED:
0 PLC ± –
1 PLC ± –
2 PLC ± 0.13
3 PLC ± –
4 PLC ± –
ANGLES ± 1° 0'

MATERIAL: NYLON, UL94 V-2
FINISH: –

DWN K. WHITAKER 24JUL92
CHK R.SWING 24JUL92
APVD D. SELF 27JUL92
PRODUCT SPEC —
APPLICATION SPEC —
WEIGHT

TE Connectivity

NAME: CAP,2 CIRCUIT, UNIVERSAL MATE-N-LOK (TM) –

| SIZE | CAGE CODE | DRAWING NO | RESTRICTED TO |
|---|---|---|---|
| A1 | 00779 | C-480699 | — |

CUSTOMER DRAWING SCALE 4:1 SHEET 1 OF 1 REV AG8

4805 (1/15)

Компания «ЭлектроПласт» предлагает заключение долгосрочных отношений при поставках импортных электронных компонентов на взаимовыгодных условиях!

Наши преимущества:

- Оперативные поставки широкого спектра электронных компонентов отечественного и импортного производства напрямую от производителей и с крупнейших мировых складов;
- Поставка более 17-ти миллионов наименований электронных компонентов;
- Поставка сложных, дефицитных, либо снятых с производства позиций;
- Оперативные сроки поставки под заказ (от 5 рабочих дней);
- Экспресс доставка в любую точку России;
- Техническая поддержка проекта, помощь в подборе аналогов, поставка прототипов;
- Система менеджмента качества сертифицирована по Международному стандарту ISO 9001;
- Лицензия ФСБ на осуществление работ с использованием сведений, составляющих государственную тайну;
- Поставка специализированных компонентов (Xilinx, Altera, Analog Devices, Intersil, Interpoint, Microsemi, Aeroflex, Peregrine, Syfer, Eurofarad, Texas Instrument, Miteq, Cobham, E2V, MA-COM, Hittite, Mini-Circuits,General Dynamics и др.);

Помимо этого, одним из направлений компании «ЭлектроПласт» является направление «Источники питания». Мы предлагаем Вам помощь Конструкторского отдела:

- Подбор оптимального решения, техническое обоснование при выборе компонента;
- Подбор аналогов;
- Консультации по применению компонента;
- Поставка образцов и прототипов;
- Техническая поддержка проекта;
- Защита от снятия компонента с производства.

**Как с нами связаться**

**Телефон:** 8 (812) 309 58 32 (многоканальный)
**Факс:** 8 (812) 320-02-42
**Электронная почта:** org@eplast1.ru
**Адрес:** 198099, г. Санкт-Петербург, ул. Калинина, дом 2, корпус 4, литера А.