THIS DRAWING IS UNPUBLISHED. RELEASED FOR PUBLICATION 20
© COPYRIGHT 20 BY - ALL RIGHTS RESERVED.

REVISIONS

P	LTR	DESCRIPTION	DATE	DWN	APVD
	A	INITIAL	22NOV2014	DW	CW
	A1	ECR-15-004312	19MAR2015	DW	CW
	A2	ECR-15-010519	20JUN2015	DW	CW
	A3	ECR-17-014183	27SEP2017	DW	CW

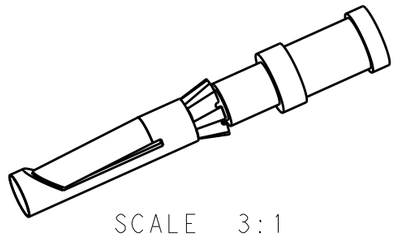

SCALE 3:1

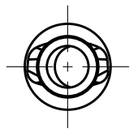

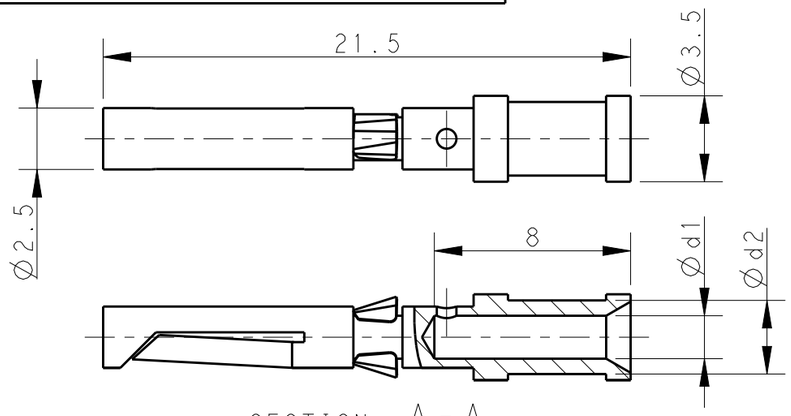

SECTION A-A

1) Ød1=0.90, 1.10, 1.30, 1.45, 1.75

2) Ød1=2.25

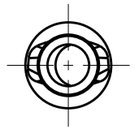

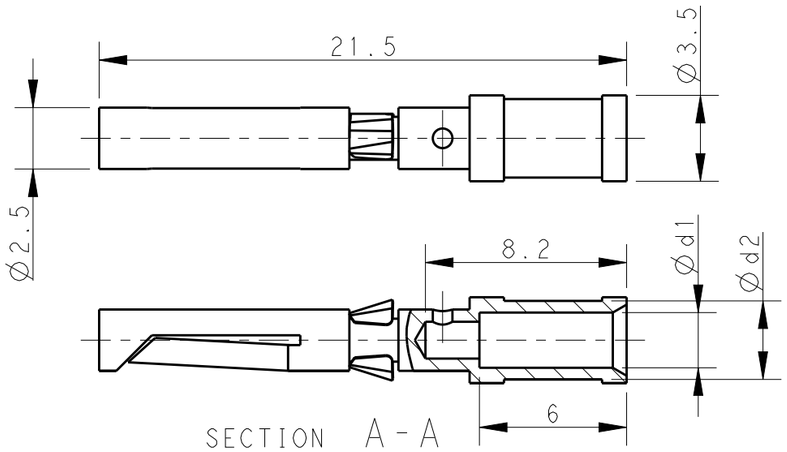

SECTION A-A

NOTES:
1. TECHNICAL CHARACTERISTICS:
   SOCKET CONTACT MATERIAL: BRASS
   SURFACE PLATING:
      SILVER PLATING: >= 2μm
      GOLD PLATING: >= 0.75μm
   CONTACT RESISTANCE: <=5 mΩ
   WIRE RANGE: 0.14-2.5 mm² (26-14 AWG)
   OPERATION TEMPERATURE: -40-+125°C

注释：
1. 技术参数：
   母针材料： 黄铜
   表面电镀：
      镀银： >= 2μm
      镀金： >= 0.75μm
   接触电阻： <=5 mΩ
   接线范围： 0.14-2.5 mm² (26-14 AWG)
   工作温度： -40-+125°C

SILVER PLATING 镀银			GOLD PLATING 镀金			Ød1	Ød2	WIRE GAUGE 线规		STRIPPING LENGTH 剥线长度(mm)
PART NUMBER 料号	PART DESCRIPTION 描述		PART NUMBER 料号	PART DESCRIPTION 描述				MM²	AWG	
T2020002002-000	CDF-0.3	CDF-0.3,SILVER PLATING DD母针 0.14-0.37mm2,镀银	T2020012002-000	DDF-0.3	DDF-0.3,GOLD PLATING DD母针 0.14-0.37mm2,镀金	0.90	2.55	0.14-0.37	26-22	8
T2020002005-000	CDF-0.5	CDF-0.5,SILVER PLATING DD母针 0.5mm2,镀银	T2020012005-000	DDF-0.5	DDF-0.5,GOLD PLATING DD母针 0.5mm2,镀金	1.10	2.60	0.5	20	
T2020002008-000	CDF-0.75	CDF-0.75,SILVER PLATING DD母针 0.75mm2,镀银	T2020012008-000	DDF-0.75	DDF-0.75,GOLD PLATING DD母针 0.75mm2,镀金	1.30	2.60	0.75	18	
T2020002010-000	CDF-1.0	CDF-1.0,SILVER PLATING DD母针 1.0mm2,镀银	T2020012010-000	DDF-1.0	DDF-1.0,GOLD PLATING DD母针 1.0mm2,镀金	1.45	2.60	1.0	18	
T2020002015-000	CDF-1.5	CDF-1.5,SILVER PLATING DD母针 1.5mm2,镀银	T2020012015-000	DDF-1.5	DDF-1.5,GOLD PLATING DD母针 1.5mm2,镀金	1.75	3.00	1.5	16	
T2020002025-000	CDF-2.5	CDF-2.5,SILVER PLATING DD母针 2.5mm2,镀银	T2020012025-000	DDF-2.5	DDF-2.5,GOLD PLATING DD母针 2.5mm2,镀金	2.25	3.20	2.5	14	6.2

THIS DRAWING IS A CONTROLLED DOCUMENT.

DIMENSIONS: mm

TOLERANCES UNLESS OTHERWISE SPECIFIED:
0 PLC ±-
1 PLC ±-
2 PLC ±-
3 PLC ±-
4 PLC ±-
ANGLES ±-

MATERIAL - -
FINISH - -

DWN David Wang 22NOV2014
CHK Chris Wang 22NOV2014
APVD Xiang Xu 22NOV2014
PRODUCT SPEC 108-137042
APPLICATION SPEC 114-137042
WEIGHT -

TE Connectivity

NAME CDF/DDF HD/HDD SOCKET CONTACT

SIZE	CAGE CODE	DRAWING NO	RESTRICTED TO
A3	00779	C-T20200X20XX000	-

Customer Drawing

SCALE 4:1 SHEET 1 OF 1 REV A3

Компания «ЭлектроПласт» предлагает заключение долгосрочных отношений при поставках импортных электронных компонентов на взаимовыгодных условиях!

Наши преимущества:

- Оперативные поставки широкого спектра электронных компонентов отечественного и импортного производства напрямую от производителей и с крупнейших мировых складов;
- Поставка более 17-ти миллионов наименований электронных компонентов;
- Поставка сложных, дефицитных, либо снятых с производства позиций;
- Оперативные сроки поставки под заказ (от 5 рабочих дней);
- Экспресс доставка в любую точку России;
- Техническая поддержка проекта, помощь в подборе аналогов, поставка прототипов;
- Система менеджмента качества сертифицирована по Международному стандарту ISO 9001;
- Лицензия ФСБ на осуществление работ с использованием сведений, составляющих государственную тайну;
- Поставка специализированных компонентов (Xilinx, Altera, Analog Devices, Intersil, Interpoint, Microsemi, Aeroflex, Peregrine, Syfer, Eurofarad, Texas Instrument, Miteq, Cobham, E2V, MA-COM, Hittite, Mini-Circuits,General Dynamics и др.);

Помимо этого, одним из направлений компании «ЭлектроПласт» является направление «Источники питания». Мы предлагаем Вам помощь Конструкторского отдела:

- Подбор оптимального решения, техническое обоснование при выборе компонента;
- Подбор аналогов;
- Консультации по применению компонента;
- Поставка образцов и прототипов;
- Техническая поддержка проекта;
- Защита от снятия компонента с производства.

Как с нами связаться

Телефон: 8 (812) 309 58 32 (многоканальный)
Факс: 8 (812) 320-02-42
Электронная почта: org@eplast1.ru
Адрес: 198099, г. Санкт-Петербург, ул. Калинина, дом 2, корпус 4, литера А.