Altech Corp.® by BERNSTEIN

ENM2 Series

ENM2 VTW

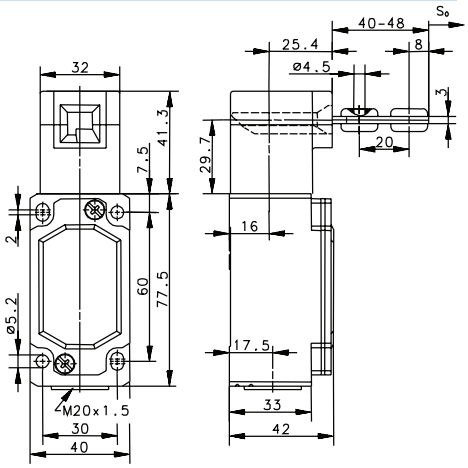

Switching Operation	Slow Action	High Activation Force	Radius Activation
1 NC / 1 NO Contacts	**601.6219.100** ENM2-U1Z VTW 11 12 23 24	– -	– -
1 NC Contacts	– -	– -	– -
2 NC Contacts	**601.6269.105** ENM2-A2Z VTW 11 12 21 22	– -	– -
2 NC / 1 NO Contacts Overlapping	**601.6269.104** ENM2-UV15Z VTW 15 16 25 26 33 34	– -	– -

Technical Information	Slow Action	High Activation Force	Radius Activation
Maximum Switching Voltage	240V		
Max. Switching Amps (up to)*	10A		
B10d (up to)*	20 Million		
Mechanical Service Life (up to)*	10 x 10^6		
Switching Frequency	≤ 30/min		
Operating Temperature	–30 °C to +80 °C		
Protection Rating	IP65		
Utilization Category (up to)*	AC-15, Ue/Ue 240V 3A		
Rate Insulation Voltage	400VAC		
Approvals	* Depending on switching system - see technical information for details		

Replacement actuator keys:

A1 ACTUATOR KEY
391.1702.228

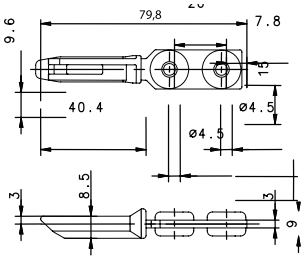

15.7″ Minimum Bend Radius

A2 ACTUATOR KEY
391.1702.229

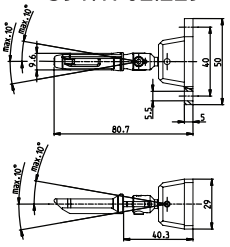

5.9″ Minimum Bend Radius

A3 ACTUATOR KEY
391.1702.230

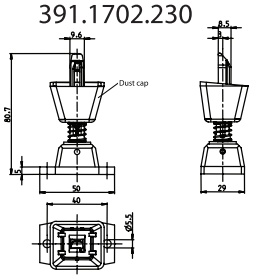

15.7″ Minimum Bend Radius

A4 ACTUATOR KEY
391.1702.231

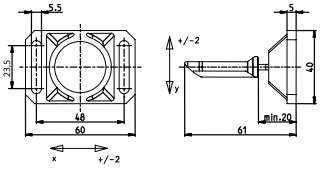

13.8″ Minimum Bend Radius

Drawing dimensions in mm

Altech Corp.® • 35 Royal Road • Flemington, NJ 08822-6000 • P (908)806-9400 • F (908)806-9490 • www.altechcorp.com

Компания «ЭлектроПласт» предлагает заключение долгосрочных отношений при поставках импортных электронных компонентов на взаимовыгодных условиях!

Наши преимущества:

- Оперативные поставки широкого спектра электронных компонентов отечественного и импортного производства напрямую от производителей и с крупнейших мировых складов;
- Поставка более 17-ти миллионов наименований электронных компонентов;
- Поставка сложных, дефицитных, либо снятых с производства позиций;
- Оперативные сроки поставки под заказ (от 5 рабочих дней);
- Экспресс доставка в любую точку России;
- Техническая поддержка проекта, помощь в подборе аналогов, поставка прототипов;
- Система менеджмента качества сертифицирована по Международному стандарту ISO 9001;
- Лицензия ФСБ на осуществление работ с использованием сведений, составляющих государственную тайну;
- Поставка специализированных компонентов (Xilinx, Altera, Analog Devices, Intersil, Interpoint, Microsemi, Aeroflex, Peregrine, Syfer, Eurofarad, Texas Instrument, Miteq, Cobham, E2V, MA-COM, Hittite, Mini-Circuits,General Dynamics и др.);

Помимо этого, одним из направлений компании «ЭлектроПласт» является направление «Источники питания». Мы предлагаем Вам помощь Конструкторского отдела:

- Подбор оптимального решения, техническое обоснование при выборе компонента;
- Подбор аналогов;
- Консультации по применению компонента;
- Поставка образцов и прототипов;
- Техническая поддержка проекта;
- Защита от снятия компонента с производства.

Как с нами связаться

Телефон: 8 (812) 309 58 32 (многоканальный)
Факс: 8 (812) 320-02-42
Электронная почта: org@eplast1.ru
Адрес: 198099, г. Санкт-Петербург, ул. Калинина, дом 2, корпус 4, литера А.