© 1962 BY AMP INCORPORATED. ALL RIGHTS RESERVED. AMP PRODUCTS COVERED BY PATENTS AND/OR PATENTS PENDING. APPROVED PER GOVT CONTRACT NO.

REVISIONS				
ZONE	LTR	DESCRIPTION	DATE	APPROVED
	W	ECO-08-020973 PY	11-08	JW

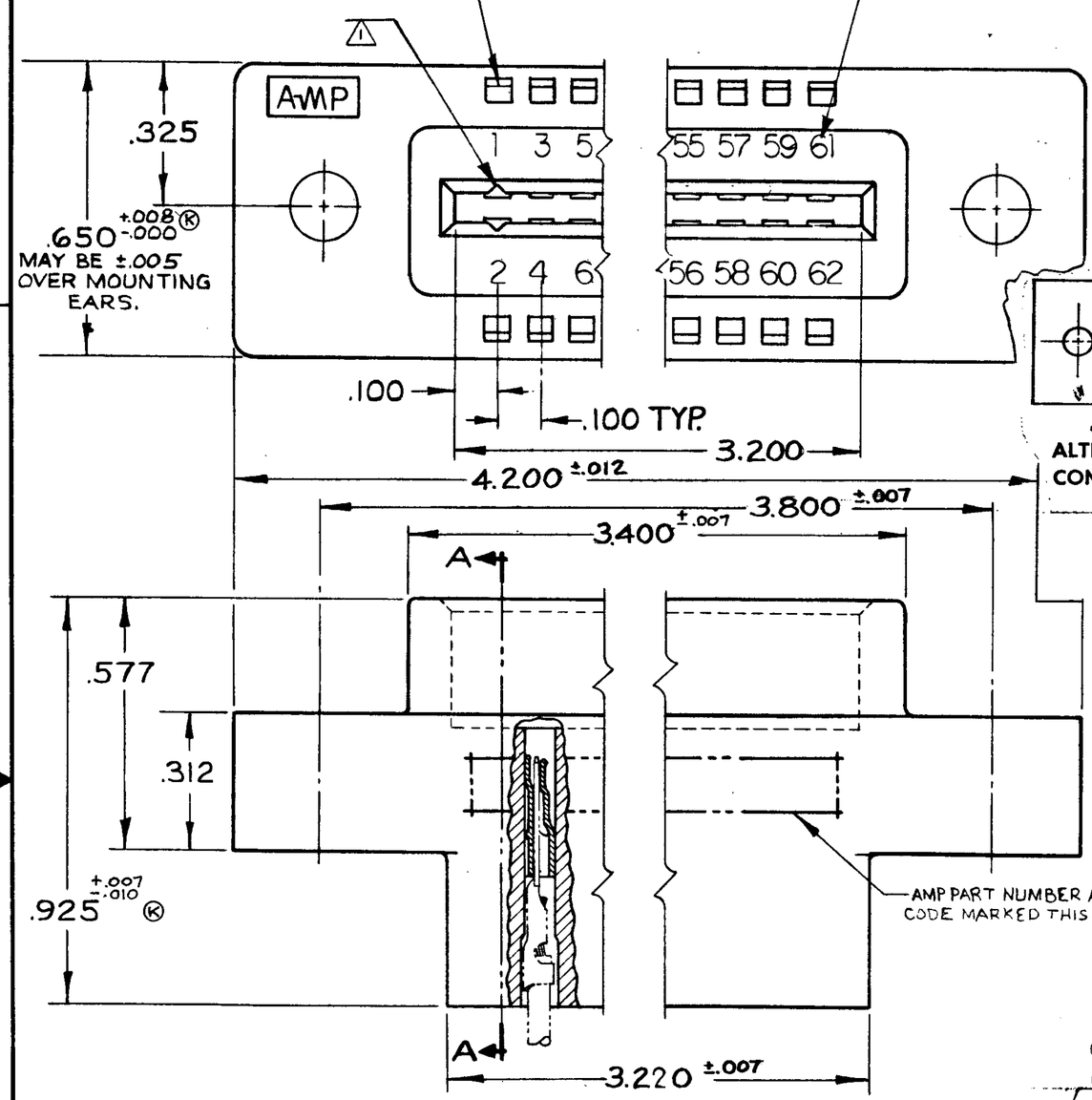

(1) 582591-1 1. SAME AS -1 EXCEPT TO HAVE CAVITY IDENTIFICATION ON TOP SURFACE OF HOUSING

OBSOLETE ~~582591-3 1. SAME AS -1 EXCEPT:~~
2. WITH FLOATING BUSHINGS (SEE DETAIL "C")

~~582591-1 1. AS SHOWN~~ "J" DIA. HOLES = .128

OBSOLETE ~~582591-2 1. SAME AS 1 EXCEPT:~~
2. "J" DIA. HOLES = .156

~~4. 1. SAME AS -1 EXCEPT;~~ OBSOLETE
2. WITH FLOATING BUSHING. (SEE DETAIL "B")

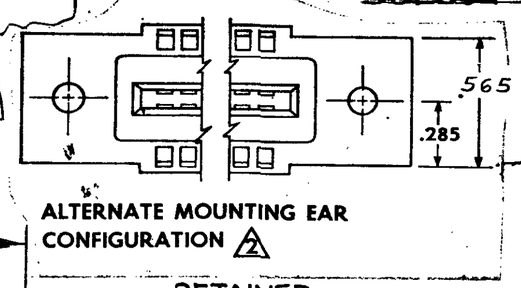

ALTERNATE MOUNTING EAR CONFIGURATION (2)

RETAINER (2) REQ'D STEEL-CADMIUM PLATED

CLEARANCE FOR #4-40 SCREW (L)

DETAIL B

FLOATING BUSHING (2) REQ'D. STAINLESS STEEL, PASSIVATED, FOR -4 ONLY.

CLEARANCE FOR #4-40 SCREW.

DETAIL "C" -5 ONLY

(N) ±.003 "J" DIA. HOLES

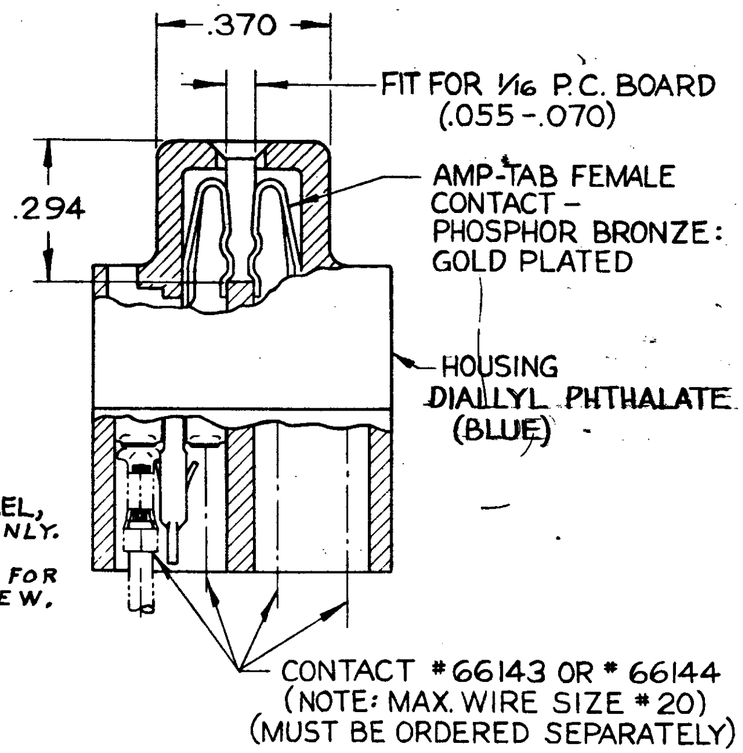

SECTION A-A

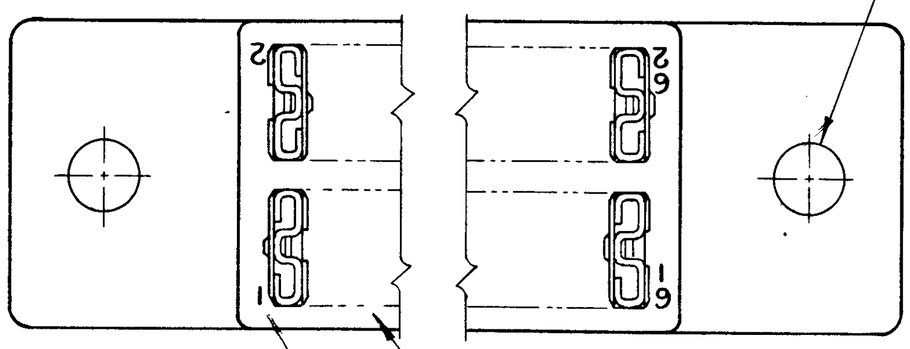

CIRCUIT CAVITY IDENTIFICATION MARKING PER MIL-C-21097

MARK FIRST 5 POSITIONS, NEXT 5 POSITIONS PLAIN

3. LASER MARKING ACCEPTABLE FOR ALL MARKING

(1) GROOVES FOR "ON CONTACT KEYING" AMP'S OPTION DEPENDING ON METHOD OF MANUFACTURE. FOR "ON CONTACT" KEYING USE KEYING PLUG P/N 583487-1. (MUST BE ORDERED SEPARATELY.)

(2) MOUNTING EAR CONFIGURATION AMP'S OPTION DEPENDS ON METHOD OF MANUFACTURE.

UNLESS OTHERWISE SPECIFIED. DIMENSIONS ARE IN INCHES. TOLERANCES ON FRACTIONS ± ; DECIMALS ±.005 ; ANGLES ±	CONTRACT NO	AMP INCORPORATED HARRISBURG, PENNSYLVANIA
MATERIAL: SEE CALLOUT	DR J. Asink DATE 2-16-66	NAME: 31 POSITION AMP-TAB CONNECTOR .100 CENTERS QUAD.
	CHK DATE 1-5-67	
	DSGN ENGR DATE	
HEAT TREAT	APPD J. Kaufman DATE 1-11-67	
	DSGN APPD	SIZE C; CODE IDENT NO 00779; NUMBER 582591; REV W
FINISH: SEE CALLOUT	OTHER APPD	SCALE 4-1; WT CALC ACTUAL; SHEET

AMP INFO: LOC DF; PRINT DIST FO

AMP 1471-1 (8/64)

CUSTOMER DRAWING

NUMBER CUS. 582591

Компания «ЭлектроПласт» предлагает заключение долгосрочных отношений при поставках импортных электронных компонентов на взаимовыгодных условиях!

Наши преимущества:

- Оперативные поставки широкого спектра электронных компонентов отечественного и импортного производства напрямую от производителей и с крупнейших мировых складов;
- Поставка более 17-ти миллионов наименований электронных компонентов;
- Поставка сложных, дефицитных, либо снятых с производства позиций;
- Оперативные сроки поставки под заказ (от 5 рабочих дней);
- Экспресс доставка в любую точку России;
- Техническая поддержка проекта, помощь в подборе аналогов, поставка прототипов;
- Система менеджмента качества сертифицирована по Международному стандарту ISO 9001;
- Лицензия ФСБ на осуществление работ с использованием сведений, составляющих государственную тайну;
- Поставка специализированных компонентов (Xilinx, Altera, Analog Devices, Intersil, Interpoint, Microsemi, Aeroflex, Peregrine, Syfer, Eurofarad, Texas Instrument, Miteq, Cobham, E2V, MA-COM, Hittite, Mini-Circuits,General Dynamics и др.);

Помимо этого, одним из направлений компании «ЭлектроПласт» является направление «Источники питания». Мы предлагаем Вам помощь Конструкторского отдела:

- Подбор оптимального решения, техническое обоснование при выборе компонента;
- Подбор аналогов;
- Консультации по применению компонента;
- Поставка образцов и прототипов;
- Техническая поддержка проекта;
- Защита от снятия компонента с производства.

Как с нами связаться

Телефон: 8 (812) 309 58 32 (многоканальный)
Факс: 8 (812) 320-02-42
Электронная почта: org@eplast1.ru
Адрес: 198099, г. Санкт-Петербург, ул. Калинина, дом 2, корпус 4, литера А.