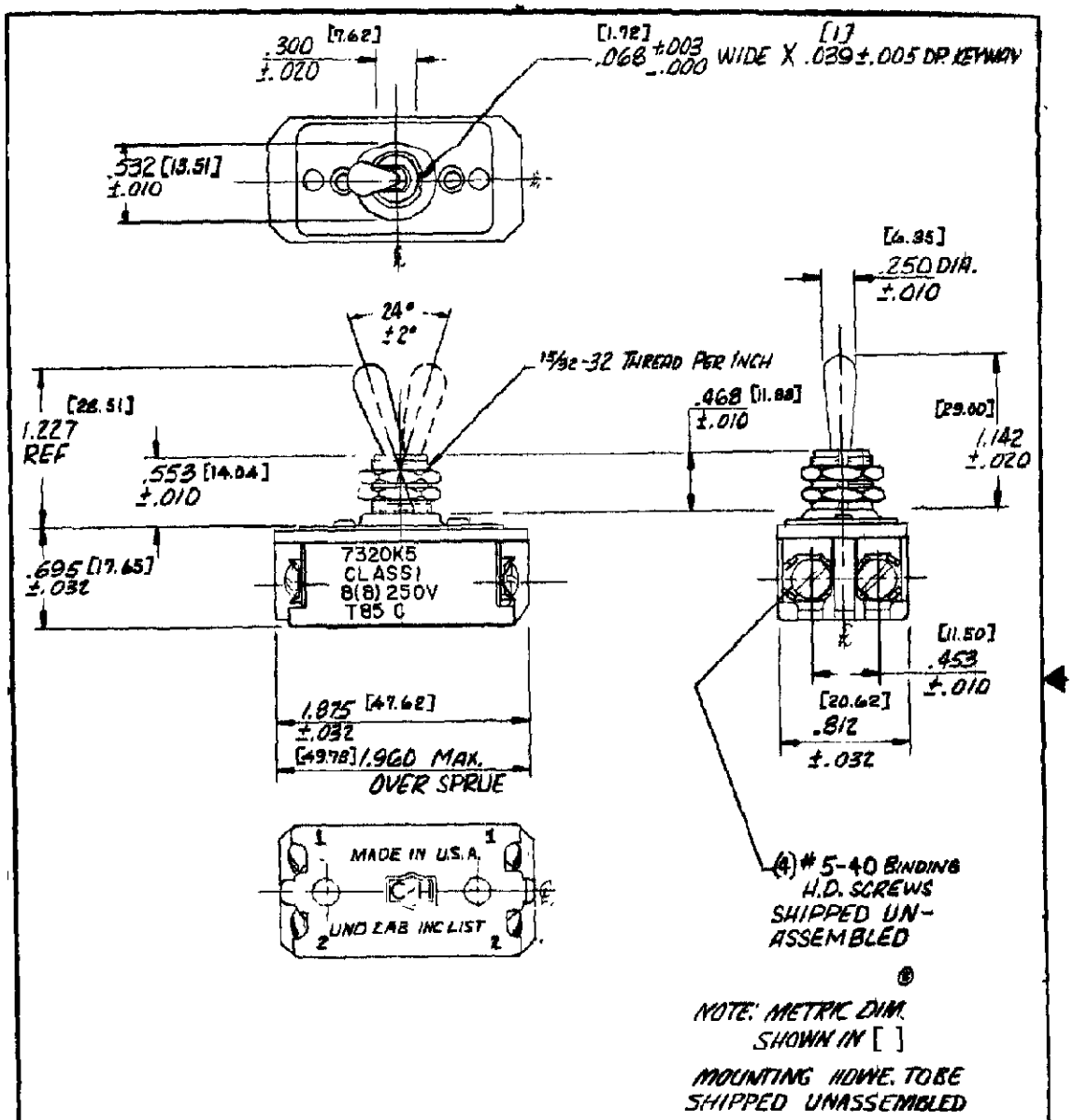

TITLE	DIMENSIONS FOR DBL. POLE TOOL HD'L. SW. FOR EUROPEAN USE						
ORDER NO. 702A575014	BASIC SPECS. SUMMARY						
				M.R. RS RS 1-26-76 702A575014	DR MICHAEL WHITED 1/8/76	APP. J. Richard Sears	
				M.R. R.G. 10/14/76 702A575014 R.S.	CHK. J. SMITH 1-14-76	1520237	REV A
A	REVISED PER ECO-11-005294	18APR11	HMR				
LTR	REVISION RECORD	DATE	CHK		TE	TE Connectivity	

FORM 80A

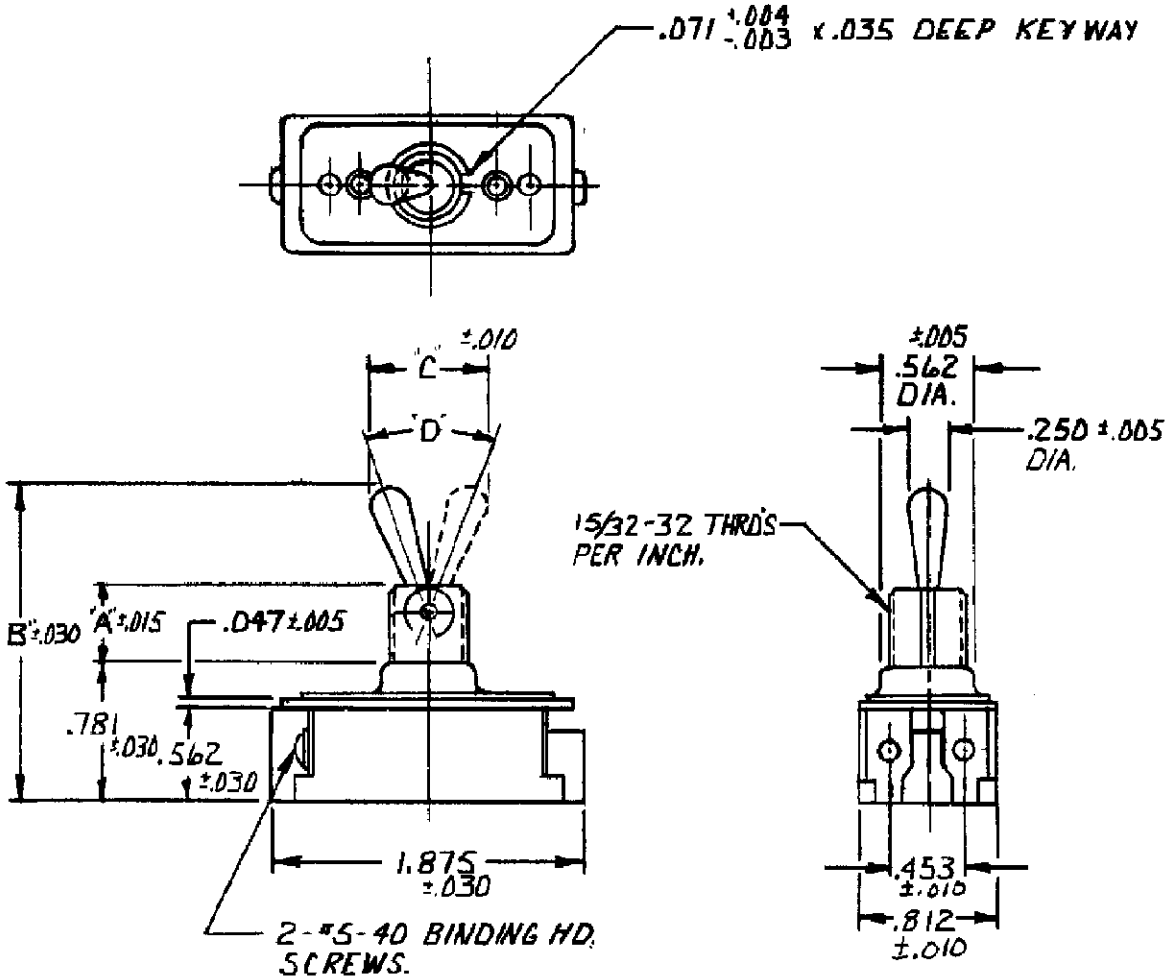

37°±4°	7321	.469	1.922	.719
50°± 4°	7321	.344	1.766	.844
"D"	CAT. NO.	A	B	C

THIRD ANGLE PROJECTION

TITLE
DIMENSIONS FOR SINGLE POLE ONE HOLE MTG. TOOL HANDLE SWITCH.

ORDER NO. 9310N10

BASIC SPECS. SUMMARY

DR. JEFF BROTHERS	11/27/94	APP Bill Nau	11/28/94
CHK. GLENN STORY	11/27/94	1520237	REV A

SEE SHEET 1

TE Connectivity

FORM 60B

1520237

RAW MAT SPEC WITH
PART NO AND AMOUNT REQ'D.

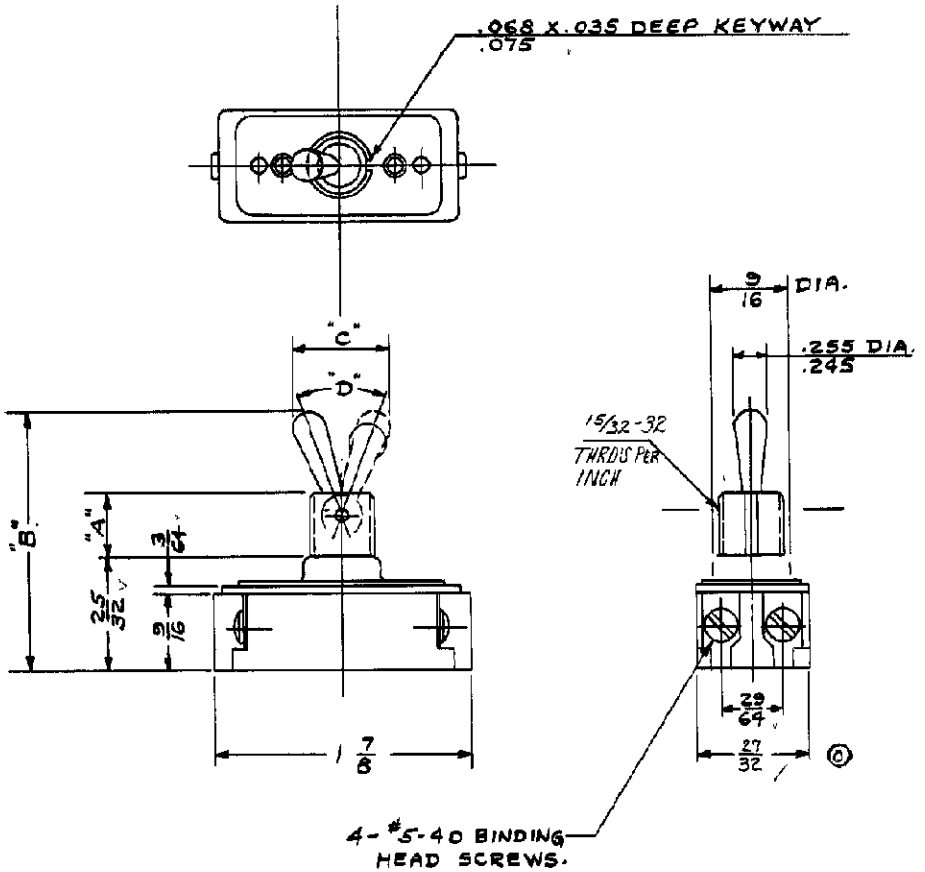

©				
37°±4°	7320	15/32	1 59/64	21/32
50°±4°	7320	11/32	1 49/64	27/32
"D"	CAT. NO.	A	B	C

BULLETIN

DIMENSIONS FOR [redacted], ONE HOLE MTG. TOOL HANDLE SWITCH

DR. E.R. Leonard	9/18/40	1520237	
CHK. J.O. Bach	10/4/40	SUP B. NON-INTERCHANGEABLE	
APP.	10/5/40	SUP D BY NON-INTERCHANGEABLE	
DO NOT SCALE DRAWING. WORK ACCORDING TO DIMENSIONS.		SURFACE COATING	
STANDARD TOLERANCES 80-275 APPLY TO DIMENSIONS FOR WHICH TOLERANCES ARE NOT SPECIFIED.		SCALE 1"=1"	
SEE SHEET 1		ORDER NO. DEV. 4041-10	A

REV A

TE Connectivity

FORM NO. 7 IMPERIAL NO. N-163½ 15 80 SCHILLER CLOTH

Компания «ЭлектроПласт» предлагает заключение долгосрочных отношений при поставках импортных электронных компонентов на взаимовыгодных условиях!

Наши преимущества:

- Оперативные поставки широкого спектра электронных компонентов отечественного и импортного производства напрямую от производителей и с крупнейших мировых складов;
- Поставка более 17-ти миллионов наименований электронных компонентов;
- Поставка сложных, дефицитных, либо снятых с производства позиций;
- Оперативные сроки поставки под заказ (от 5 рабочих дней);
- Экспресс доставка в любую точку России;
- Техническая поддержка проекта, помощь в подборе аналогов, поставка прототипов;
- Система менеджмента качества сертифицирована по Международному стандарту ISO 9001;
- Лицензия ФСБ на осуществление работ с использованием сведений, составляющих государственную тайну;
- Поставка специализированных компонентов (Xilinx, Altera, Analog Devices, Intersil, Interpoint, Microsemi, Aeroflex, Peregrine, Syfer, Eurofarad, Texas Instrument, Miteq, Cobham, E2V, MA-COM, Hittite, Mini-Circuits,General Dynamics и др.);

Помимо этого, одним из направлений компании «ЭлектроПласт» является направление «Источники питания». Мы предлагаем Вам помощь Конструкторского отдела:

- Подбор оптимального решения, техническое обоснование при выборе компонента;
- Подбор аналогов;
- Консультации по применению компонента;
- Поставка образцов и прототипов;
- Техническая поддержка проекта;
- Защита от снятия компонента с производства.

Как с нами связаться

Телефон: 8 (812) 309 58 32 (многоканальный)
Факс: 8 (812) 320-02-42
Электронная почта: org@eplast1.ru
Адрес: 198099, г. Санкт-Петербург, ул. Калинина, дом 2, корпус 4, литера А.