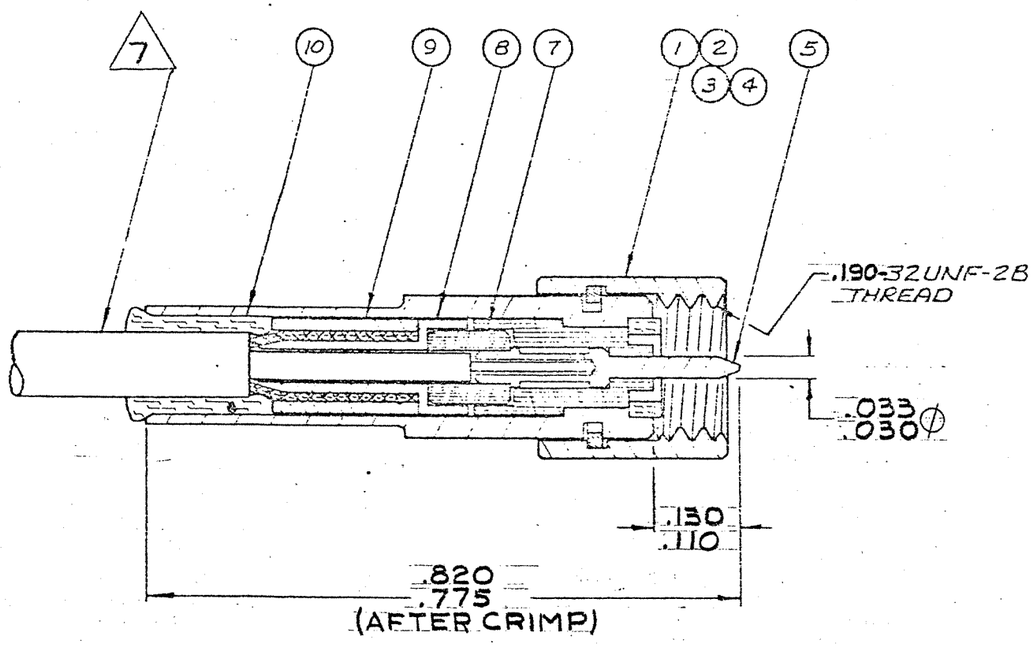


| | | | | | | | | |
|---|---|---|---|---|---|---|---|---|
| | | | | | | DELETED | | 11 |
| | 1 | 1 | 1 | 1 | 003-0815-0001 | SEALING SLEEVE | SILICONE RUBBER MIL-R-5847 | 10 |
| 4 | 1 | 1 | 1 | 1 | 003-0813-0002 | MIDDLE SLEEVE | LEADED COPPER | 9 |
| 4 | 1 | 1 | 1 | 1 | 003-0814-0002 | INNER SLEEVE | BRASS, QQ-B-626 | 8 |
| | 1 | 1 | 1 | 1 | 003-0811-0001 | CABLE INSULATOR | TEFLON PER L-P-403 | 7 |
| | | | | | | DELETED | | 6 |
| 4 | 1 | 1 | 1 | 1 | 003-0807-0002 | PIN CONTACT | COPPER ALLOY | 5 |
| 5 4 | 1 | | | | 003-1298-0004 | HOUSING SUB-ASSY NUT-1/4" HEX W/WIRE HOLES | BRASS PER QQ-B-626 | 4 |
| 4 | | 1 | | | 003-1298-0003 | HOUSING SUB-ASSY NUT-1/4" HEX | BRASS PER QQ-B-626 | 3 |
| 4 | | | 1 | | 003-1298-0002 | HOUSING SUB-ASSY NUT-1/4" KNURL | BRASS PER QQ-B-626 | 2 |
| 4 | | | | 1 | 003-1298-0001 | HOUSING SUB-ASSY NUT-1/4" PARTIAL HEX | BRASS PER QQ-B-626 | 1 |
| | 4 | 3 | 2 | 1 | COMPONENT NO. | NOMENCLATURE | MAT'L & SPEC. | ITEM |
| | DASH NO. * | | | | | | | |

7. CABLE ACCOMMODATION DIMS:
   JACKET DIA. — — — — — — .088 MAX
   DIELECTRIC DIA. — — — — — .032-.042
   INNER CONDUCTOR DIA. — .009-.019
   FOR ENVIRONMENTAL SEAL USE EXTRUDED JACKET
6. FOR ELECTRICAL, MECHANICAL, & ENVIRONMENTAL SPECS. SEE MALCO CATALOG.
5. .016 DIA. WIRE HOLE 3 PLACES
4. GOLD PLATE PER MIL-G-45204 TYPE II, GRADE-C, CLASS 1.
3. DELETED
2. SEE RF-ASMB-8 ASSY INSTRUCTIONS. SPECIAL TOOL REQ'D:
   CONTACT CRIMP: 010-0134-0000 & LOCATOR 001-0104-0000.
   ALTERNATE TOOL 010-0065-0000 (NO LOCATOR REQUIRED.)
   HOUSING CRIMP: 010-0081-0000.
1. THIS CONNECTOR MATES WITH ALL 50 Ω GOLDEN CRIMP, CRIMP SILVER & ALL S-50 JACKS & RECEPTACLES AS LISTED IN MALCO CATALOG.

NOTES: UNLESS OTHERWISE SPECIFIED

| LET | ECO | REVISION DESCRIPTION | BY | DATE | APP |
|---|---|---|---|---|---|
| F | 23178 | REVISED & REDRAWN 3-3-78 | AD | 3/4/78 | |
| G | 24197 | NOTE 2 WAS: ... ASSY TOOL REQ'D 010-0065-0000 OR 010-0134-0000 FOR CONTACT, 010-0081-0000 FOR HOUSING. NOTE 4 WAS: ... CENTER CONDUCTOR 5-1-75 | | 5/14/79 | |

ASSEMBLY | NO REQ'D
NEXT ASSEMBLIES

STANDARD TOLERANCES UNLESS OTHERWISE SPECIFIED
DEC. ±
FRAC. ±
ANGLES ±
ECCENTRICITY MAX. T.I.R.
HOLE DIA. ±
SURFACE ROUGHNESS ✓ MICRO INCHES
THREADS TO MIL-S-7742
COMMERCIAL TOLERANCES APPLY TO STOCK DIMENSIONS

MALCO
A MICRODOT COMPANY, INC.
220 PASADENA AVE., SO. PASADENA,

SURFACE TREATMENT: NOTED
MATERIAL: NOTED
APP
APP
CHECKED BY C.E.H
DRAWN BY D.D.

PLUG ASSEMBLY
ENVIRONMENTAL
GOLDEN CRIMP 50 Ω

PROD CODE 941
SCALE S | WT | DATE 3-3-78
CODE CDM
DRAWING NUMBER 132-0113-000* G

DIETERICH-POST CLEARPRINT 1000H-10

TYCO CUSTOMER DWG 7-1532149-7

Компания «ЭлектроПласт» предлагает заключение долгосрочных отношений при поставках импортных электронных компонентов на взаимовыгодных условиях!

Наши преимущества:

- Оперативные поставки широкого спектра электронных компонентов отечественного и импортного производства напрямую от производителей и с крупнейших мировых складов;
- Поставка более 17-ти миллионов наименований электронных компонентов;
- Поставка сложных, дефицитных, либо снятых с производства позиций;
- Оперативные сроки поставки под заказ (от 5 рабочих дней);
- Экспресс доставка в любую точку России;
- Техническая поддержка проекта, помощь в подборе аналогов, поставка прототипов;
- Система менеджмента качества сертифицирована по Международному стандарту ISO 9001;
- Лицензия ФСБ на осуществление работ с использованием сведений, составляющих государственную тайну;
- Поставка специализированных компонентов (Xilinx, Altera, Analog Devices, Intersil, Interpoint, Microsemi, Aeroflex, Peregrine, Syfer, Eurofarad, Texas Instrument, Miteq, Cobham, E2V, MA-COM, Hittite, Mini-Circuits,General Dynamics и др.);

Помимо этого, одним из направлений компании «ЭлектроПласт» является направление «Источники питания». Мы предлагаем Вам помощь Конструкторского отдела:

- Подбор оптимального решения, техническое обоснование при выборе компонента;
- Подбор аналогов;
- Консультации по применению компонента;
- Поставка образцов и прототипов;
- Техническая поддержка проекта;
- Защита от снятия компонента с производства.

**Как с нами связаться**

**Телефон:** 8 (812) 309 58 32 (многоканальный)
**Факс:** 8 (812) 320-02-42
**Электронная почта:** org@eplast1.ru
**Адрес:** 198099, г. Санкт-Петербург, ул. Калинина, дом 2, корпус 4, литера А.