TOP VIEW

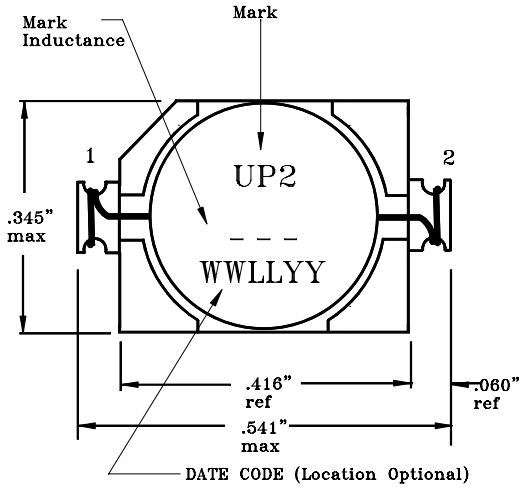

RECOMMENDED PCB PAD LAYOUT

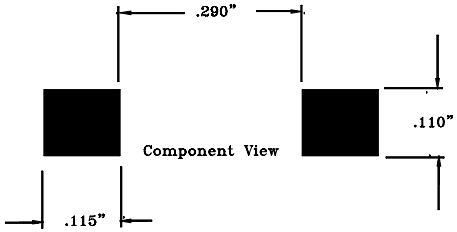

SCHEMATIC

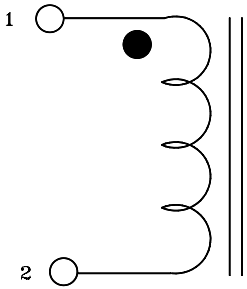

FRONT VIEW

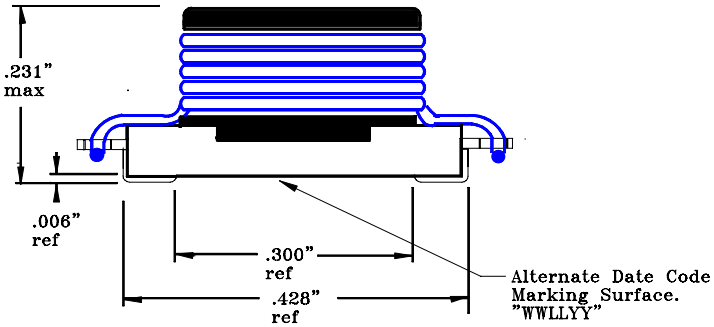

Notes:

1) Tolerances +/- .005" unless otherwise specified.
2) Stamping: Stamp unit on top of core as shown
Line 1 UP2 ; line 2 Inductance (per family table chart).

This Document Subject To Change Without Notice
Uncontrolled Document

Cooper Electronic Technologies
3601 Quantum Boulevard, Boynton Beach FL. 33426

UnipAc 2 Data Sheet

SIZE	Drawing Number:	**UP2 Inductor Line**
A	Revision Level: J	

UniPac2 Family Table ***Customer Information***

PN		Rated Inductance µH	OCL nominal +/-20% µH Note(1)		I rms Amperes Note(2)		Isat Amperes Note(3)		DCR ohms (Ω) maximum. @ 20°C.	
UP2-R47		.47	.595		10.1		11.4		.0049	
UP2-1R0		**1.0**	**1.00**		**9.0**		**9.9**		**.0081**	
UP2-1R5		1.5	1.46		8.1		7.9		.0103	
UP2-2R2		**2.2**	**2.39**		**6.9**		**6.1**		**.0115**	
UP2-3R3		3.3	3.3		6.5		5.1		.0138	
UP2-4R7		**4.7**	**4.77**		**5.7**		**4.2**		**.0173**	
UP2-6R8		6.8	6.63		5.0		3.6		.0230	
UP2-8R2		**8.2**	**8.71**		**4.7**		**3.2**		**.0245**	
UP2-100		**10**	**9.73**		**4.3**		**3.3**		**.0299**	
UP2-150		**15**	**15.43**		**3.6**		**2.4**		**.0449**	
UP2-220		**22**	**22.50**		**2.9**		**2.0**		**.0644**	
UP2-330		**33**	**33.13**		**2.4**		**1.7**		**.0989**	
UP2-470		**47**	**48.65**		**1.9**		**1.4**		**.1461**	
UP2-680		68	68.17		1.7		1.2		.1898	
UP2-820		**82**	**85.60**		**1.5**		**1.0**		**.2473**	
UP2-101		100	102.60		1.4		.95		.2772	
UP2-151		150	152.70		1.1		.78		.4244	
UP2-221		220	230.00		.93		.62		.6360	
UP2-331		330	338.00		.76		.51		.9775	
UP2-471		**471**	**471.8**		**.55**		**.44**		**1.31**	

<u>Part number definition</u>:
First 3 characters = Product code and size.
Last 3 characters = Inductance in µH. R=decimal point.
If no R is present third character = # of zeros.

THis Document Subject To Change Without Notice
Uncontrolled Document

Notes:

(1) Test parameters: 0.250Vrms, 100KHz, and 0.0Adc.
(2) Rms current for a ΔT of 40°C. at an ambient temeperature of 85°C..
(3) Peak current for approximateley a 10% rolloff.
(4) Units supplied in tape and reel (600 units per 13" reel) packaging. EIA481 compliant.
(5) OCL= Open circuit inductance .
(6) Hipot: winding to core 300Vdc min.

Cooper Electronic Technologies
3601 Quantum Boulevard,Boynton Boulevard,FL 33426

UniPAc 2 Data Sheet

SIZE	Drawing Number:	**UP2 Inductor Line**
A	Revision Level: J	

Компания «ЭлектроПласт» предлагает заключение долгосрочных отношений при поставках импортных электронных компонентов на взаимовыгодных условиях!

Наши преимущества:

- Оперативные поставки широкого спектра электронных компонентов отечественного и импортного производства напрямую от производителей и с крупнейших мировых складов;
- Поставка более 17-ти миллионов наименований электронных компонентов;
- Поставка сложных, дефицитных, либо снятых с производства позиций;
- Оперативные сроки поставки под заказ (от 5 рабочих дней);
- Экспресс доставка в любую точку России;
- Техническая поддержка проекта, помощь в подборе аналогов, поставка прототипов;
- Система менеджмента качества сертифицирована по Международному стандарту ISO 9001;
- Лицензия ФСБ на осуществление работ с использованием сведений, составляющих государственную тайну;
- Поставка специализированных компонентов (Xilinx, Altera, Analog Devices, Intersil, Interpoint, Microsemi, Aeroflex, Peregrine, Syfer, Eurofarad, Texas Instrument, Miteq, Cobham, E2V, MA-COM, Hittite, Mini-Circuits,General Dynamics и др.);

Помимо этого, одним из направлений компании «ЭлектроПласт» является направление «Источники питания». Мы предлагаем Вам помощь Конструкторского отдела:

- Подбор оптимального решения, техническое обоснование при выборе компонента;
- Подбор аналогов;
- Консультации по применению компонента;
- Поставка образцов и прототипов;
- Техническая поддержка проекта;
- Защита от снятия компонента с производства.

Как с нами связаться

Телефон: 8 (812) 309 58 32 (многоканальный)
Факс: 8 (812) 320-02-42
Электронная почта: org@eplast1.ru
Адрес: 198099, г. Санкт-Петербург, ул. Калинина, дом 2, корпус 4, литера А.