# PIN RECEPTACLES
## for .015" - .020" diameter pins (#11 contact) and .015" - .022" diameter pins (#05 & #21 contacts)
(see specific contact range on page 217)

## 0489

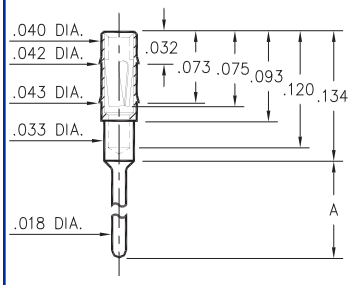


| Basic Part Number | Length A |
|---|---|
| 0489-0 | .102 |
| 0489-1 | .199 |
| 0489-2 | .299 |

**0489-X-15-XX-11-XX-04-0**
Press-fit in .041 mounting hole.

## 0463

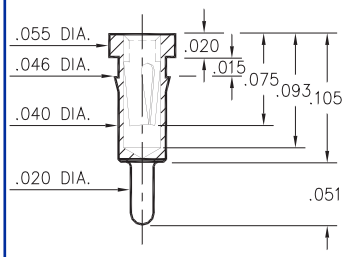


**0463-0-15-XX-21-XX-04-0**
Press-fit in .043 mounting hole.
shell is Phos. Br. Alloy 544 (B2)

## 0466

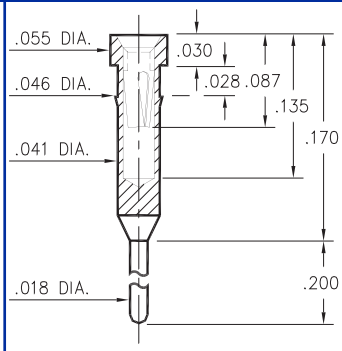


**0466-0-15-XX-21-XX-04-0**
Press-fit in .043 mounting hole.
shell is Phos. Br. Alloy 544 (B2)

## 7491

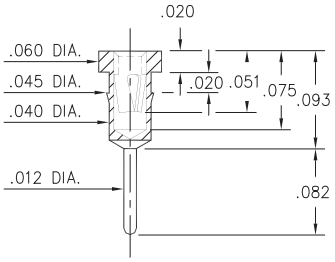


**7491-0-15-XX-X1-XX-04-0**
Press-fit in .042 mounting hole

## 0462

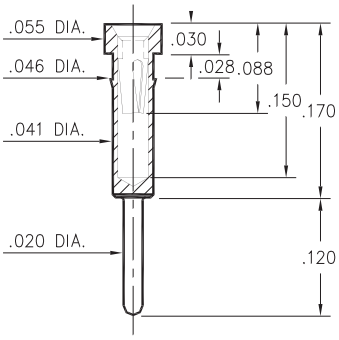


**0462-0-15-XX-X1-XX-04-0**
Press-fit in .043 mounting hole

## 0560

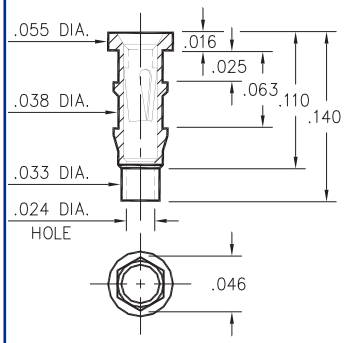


**0560-0-15-XX-11-XX-10-0**
Hex press-fit in .043 plated thru hole

## 5552

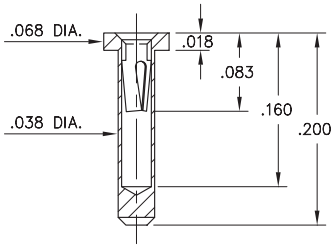


**5552-0-15-XX-05-XX-10-0**
Solder mount in .040 min. mounting hole

## 4890

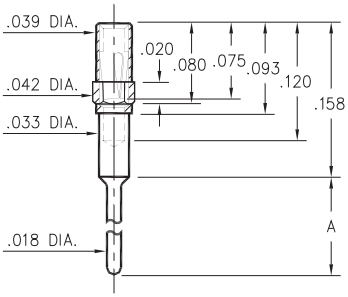


| Basic Part Number | Length A |
|---|---|
| 4890-0 | .102 |
| 4890-1 | .199 |
| 4890-2 | .299 |

**4890-X-15-XX-11-XX-04-0**
Octagonal press-fit in .041 mounting hole.

## 4994

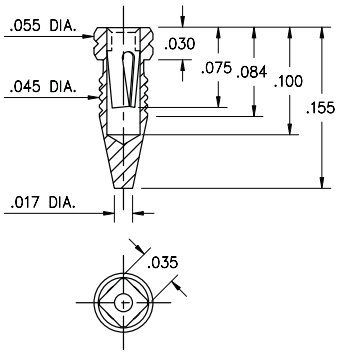


**4994-0-15-15-11-27-10-0**
Compliant press-fit in .041 - .044 Dia. mounting hole

## SPECIFICATIONS

**SHELL MATERIAL:**
Brass Alloy 360, 1/2 Hard

**CONTACT MATERIAL:**
Beryllium Copper Alloy 172, HT

**DIMENSION IN INCHES**
**TOLERANCES ON:**
LENGTHS: ±.005
DIAMETERS: ±.002
ANGLES: ± 2°

**ORDER CODE: XXXX - X - 1X - XX - XX - XX - XX - 0**

**BASIC PART #**

**SPECIFY SHELL FINISH:**
**01** 200µ" TIN/LEAD OVER NICKEL
◇ **80** 200µ" TIN OVER NICKEL (RoHS)
◇ **15** 10µ" GOLD OVER NICKEL (RoHS)

**SPECIFY CONTACT FINISH:**
**02** 100µ" TIN/LEAD OVER NICKEL
◇ **84** 100µ" TIN OVER NICKEL (RoHS)
◇ **27** 30µ" GOLD OVER NICKEL (RoHS)

RoHS 2002/95/EC

**SELECT CONTACT**
**#05, #11 or #21** CONTACT (DATA ON PAGE 217)

Компания «ЭлектроПласт» предлагает заключение долгосрочных отношений при поставках импортных электронных компонентов на взаимовыгодных условиях!

Наши преимущества:

- Оперативные поставки широкого спектра электронных компонентов отечественного и импортного производства напрямую от производителей и с крупнейших мировых складов;
- Поставка более 17-ти миллионов наименований электронных компонентов;
- Поставка сложных, дефицитных, либо снятых с производства позиций;
- Оперативные сроки поставки под заказ (от 5 рабочих дней);
- Экспресс доставка в любую точку России;
- Техническая поддержка проекта, помощь в подборе аналогов, поставка прототипов;
- Система менеджмента качества сертифицирована по Международному стандарту ISO 9001;
- Лицензия ФСБ на осуществление работ с использованием сведений, составляющих государственную тайну;
- Поставка специализированных компонентов (Xilinx, Altera, Analog Devices, Intersil, Interpoint, Microsemi, Aeroflex, Peregrine, Syfer, Eurofarad, Texas Instrument, Miteq, Cobham, E2V, MA-COM, Hittite, Mini-Circuits,General Dynamics и др.);

Помимо этого, одним из направлений компании «ЭлектроПласт» является направление «Источники питания». Мы предлагаем Вам помощь Конструкторского отдела:

- Подбор оптимального решения, техническое обоснование при выборе компонента;
- Подбор аналогов;
- Консультации по применению компонента;
- Поставка образцов и прототипов;
- Техническая поддержка проекта;
- Защита от снятия компонента с производства.

**Как с нами связаться**

**Телефон:** 8 (812) 309 58 32 (многоканальный)
**Факс:** 8 (812) 320-02-42
**Электронная почта:** org@eplast1.ru
**Адрес:** 198099, г. Санкт-Петербург, ул. Калинина, дом 2, корпус 4, литера А.