KYCON, Inc. 305 Digital Drive, Morgan Hill, CA 95037 (408)494-0330

Rear Shell

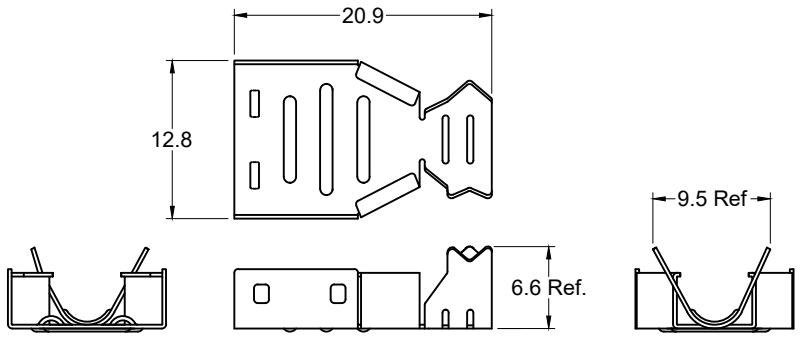

Strain Relief

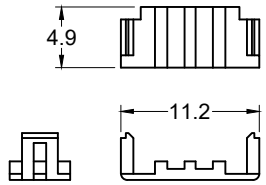

Front Shell

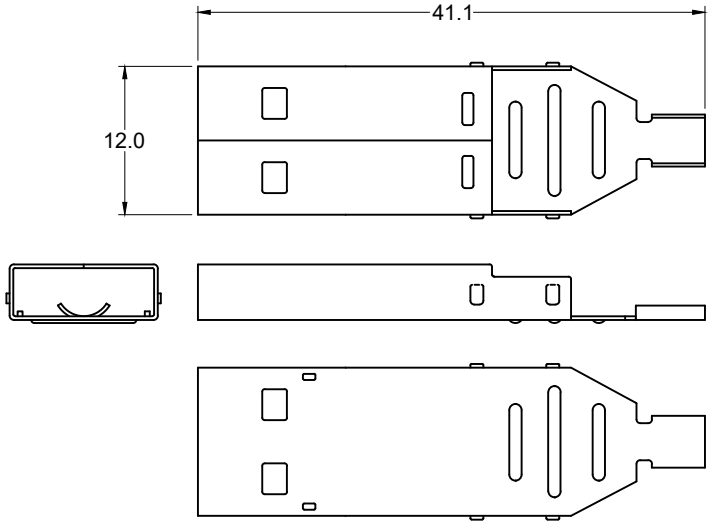

Insulator Body

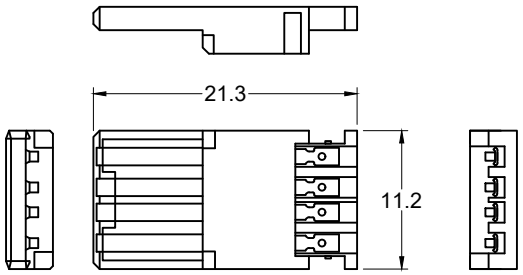

Materials and Finish

Shell:
Steel or Phosphor Bronze
0.3mm thickness

Insulator:
PBT Thermoplastic
UL 94V-0 Rated
White Color

Contact Plating-
Standard: Glod flash plated
30 option: 30u" gold plated.

Recommended Cable Size:
Ø3.4 to Ø5.3 outer diameter

Electrical Characteristics

Contact Resistance:
30 milliohm max. initial

Insulation Resistance:
1000 Megohm min.

Dielectric Withstanding Voltage:
500V AC (rms) min.

Voltage Rating: 30V AC (rms)

Current Rating: 1.5A max.
per contact at 30°C T-Rise

Operating Temperature:
-55°C to +85°C

Ordering Information	
Part Number	Contact Area Plating
KUSBX-AP-KIT-SC	Gold Flash (standard)
KUSBX-AP-KIT-SC-30	30u" Gold (-30 option)

RoHS COMPLIANT

Tolerances
X.X ± 0.25
X.XX ± 0.15
Unless Stated Otherwise

REV.	DATE	DESCRIPTION	REV. BY	CHK. BY
A1	6/27/05	New Drawing	N.Chang	C. Furumasu
A2	6/14/06	Add 30 option	H. MA	C. Furumasu
A3	10/07/10	ECO #10-070	S. Vien	H. MA
A4	08/29/18	Update Address & Page 2	G. Serrato	D. Shehan

DRAWN BY	DATE
N.Chang	6/27/05
	UNITS
	mm

KUSBX-AP-KIT-SC

USB A-type Plug Assembly,RoHS Compliant

With Solder Cup ends, page 1 of 2

KYCON

KYCON, Inc. 305 Digital Drive, Morgan Hill, CA 95037 (408)494-0330

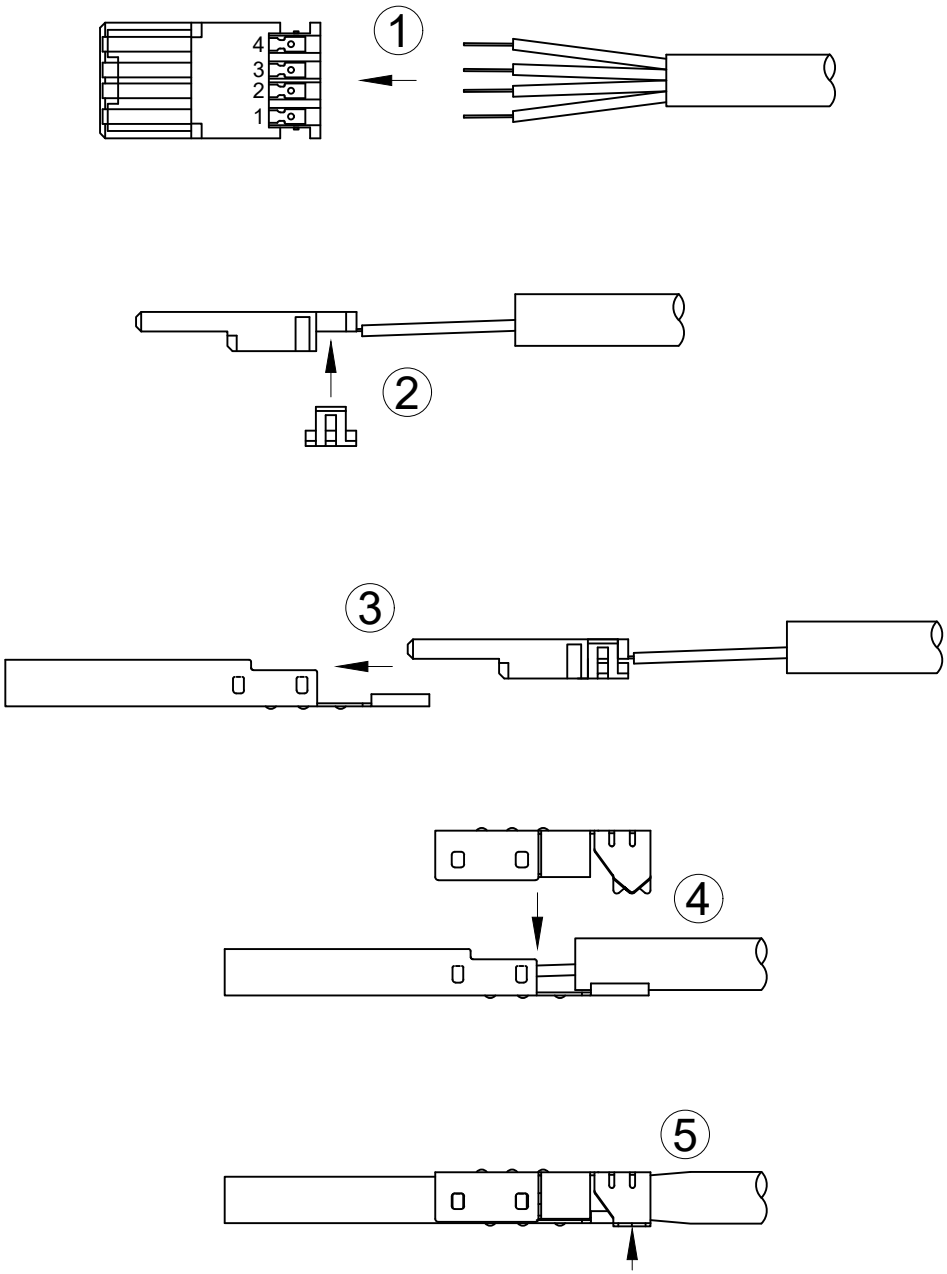

Assembly Instructions

1) Solder cable wires to Insulator Body.

2) Snap Strain Relief onto Insulator Body.

3) Place Strain Relief/Insulator Body assembly into Front Shell and push forward until firmly seated in place.

4) Snap Rear Shield onto Front Shield.

5) Crimp Rear Shield tail over Front Shield.

RoHS COMPLIANT

Tolerances
X.X ± 0.25 X.XX ± 0.15 Unless Stated Otherwise

REV.	DATE	DESCRIPTION	REV. BY	CHK. BY
A1	6/27/05	New Drawing	N.Chang	C. Furumasu
A2	6/14/06	Add 30 option	H. MA	C. Furumasu
A3	10/07/10	ECO #10-070	S. Vien	H. MA
A4	08/29/18	Update Address & Page 2	G. Serrato	D. Shehan

DRAWN BY	DATE
N.Chang	6/27/05
	UNITS
	mm

KUSBX-AP-KIT-SC

USB A-type Plug Assembly,RoHS Compliant

With Solder Cup ends, page 2 of 2

KYCON

Компания «ЭлектроПласт» предлагает заключение долгосрочных отношений при поставках импортных электронных компонентов на взаимовыгодных условиях!

Наши преимущества:

- Оперативные поставки широкого спектра электронных компонентов отечественного и импортного производства напрямую от производителей и с крупнейших мировых складов;
- Поставка более 17-ти миллионов наименований электронных компонентов;
- Поставка сложных, дефицитных, либо снятых с производства позиций;
- Оперативные сроки поставки под заказ (от 5 рабочих дней);
- Экспресс доставка в любую точку России;
- Техническая поддержка проекта, помощь в подборе аналогов, поставка прототипов;
- Система менеджмента качества сертифицирована по Международному стандарту ISO 9001;
- Лицензия ФСБ на осуществление работ с использованием сведений, составляющих государственную тайну;
- Поставка специализированных компонентов (Xilinx, Altera, Analog Devices, Intersil, Interpoint, Microsemi, Aeroflex, Peregrine, Syfer, Eurofarad, Texas Instrument, Miteq, Cobham, E2V, MA-COM, Hittite, Mini-Circuits,General Dynamics и др.);

Помимо этого, одним из направлений компании «ЭлектроПласт» является направление «Источники питания». Мы предлагаем Вам помощь Конструкторского отдела:

- Подбор оптимального решения, техническое обоснование при выборе компонента;
- Подбор аналогов;
- Консультации по применению компонента;
- Поставка образцов и прототипов;
- Техническая поддержка проекта;
- Защита от снятия компонента с производства.

Как с нами связаться

Телефон: 8 (812) 309 58 32 (многоканальный)
Факс: 8 (812) 320-02-42
Электронная почта: org@eplast1.ru
Адрес: 198099, г. Санкт-Петербург, ул. Калинина, дом 2, корпус 4, литера А.