PRODUCT NUMBER	SEE SHEET 2

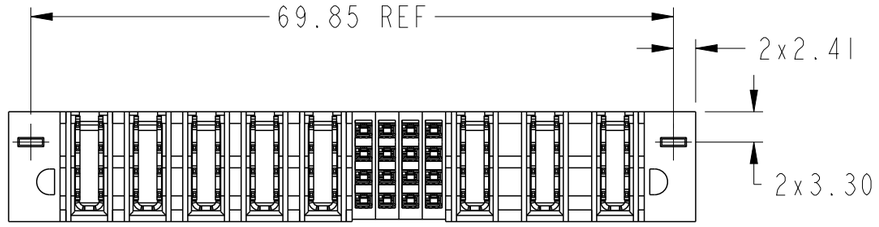

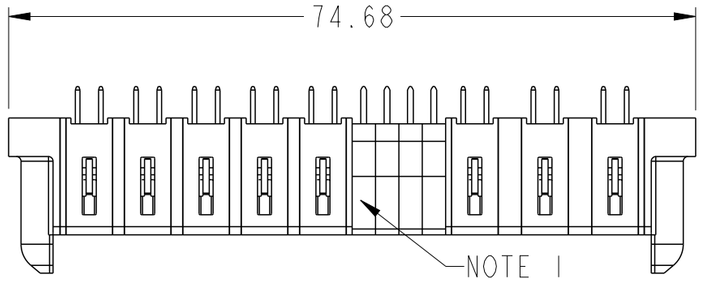

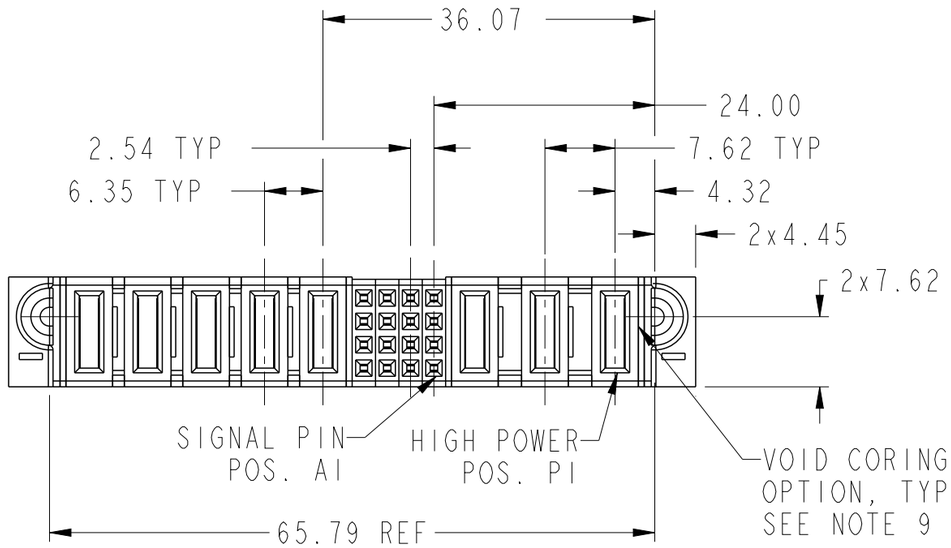

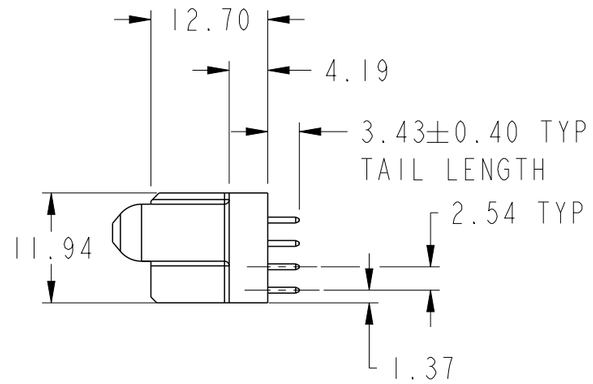

spec ref				dr	Eddy Zeng	2014/04/17	projection	MM	size A3 / scale 3:2
tolerance std ASME Y14.5	TOLERANCES UNLESS OTHERWISE SPECIFIED			eng	Rainbow Zhan	2014/06/20			
				chr	Li- He	2014/06/18			ecn no -
				appr	Pei-Ming Zheng	2014/06/20	product family	PowerBlade+	rel level **Released**
surface ✓	linear	0.X	±0.50	FCI	title 3ACP +16S + 5HP VT STB RECEPTACLE		dwg no 10106268-8004001		rev A
		0.XX	±0.25						
		0.XXX	±0.10						
ASME Y14.5	angular	0°	±2°	www.fci.com	cat. no.		Product - Customer Drw		sheet 1 of 3

Copyright FCI.

PRODUCT NO.	ROWS	E1	HIGH POWER P8	P7	P6	P5	P4	SIGNAL 4	3	2	1	HIGH POWER P3	P2	P1	E2
10106268-8004001LF	D C B A		H6	H3	H3	H3	H6	E E E E / E E E E / E E E E / E E E E				H3	H3	H6	

CODE	DESCRIPTION
E	STD SIGNAL CONTACT
H3	STD HIGH POWER CONTACT (3.43)
H6	MFBL HIGH POWER CONTACT (3.43)

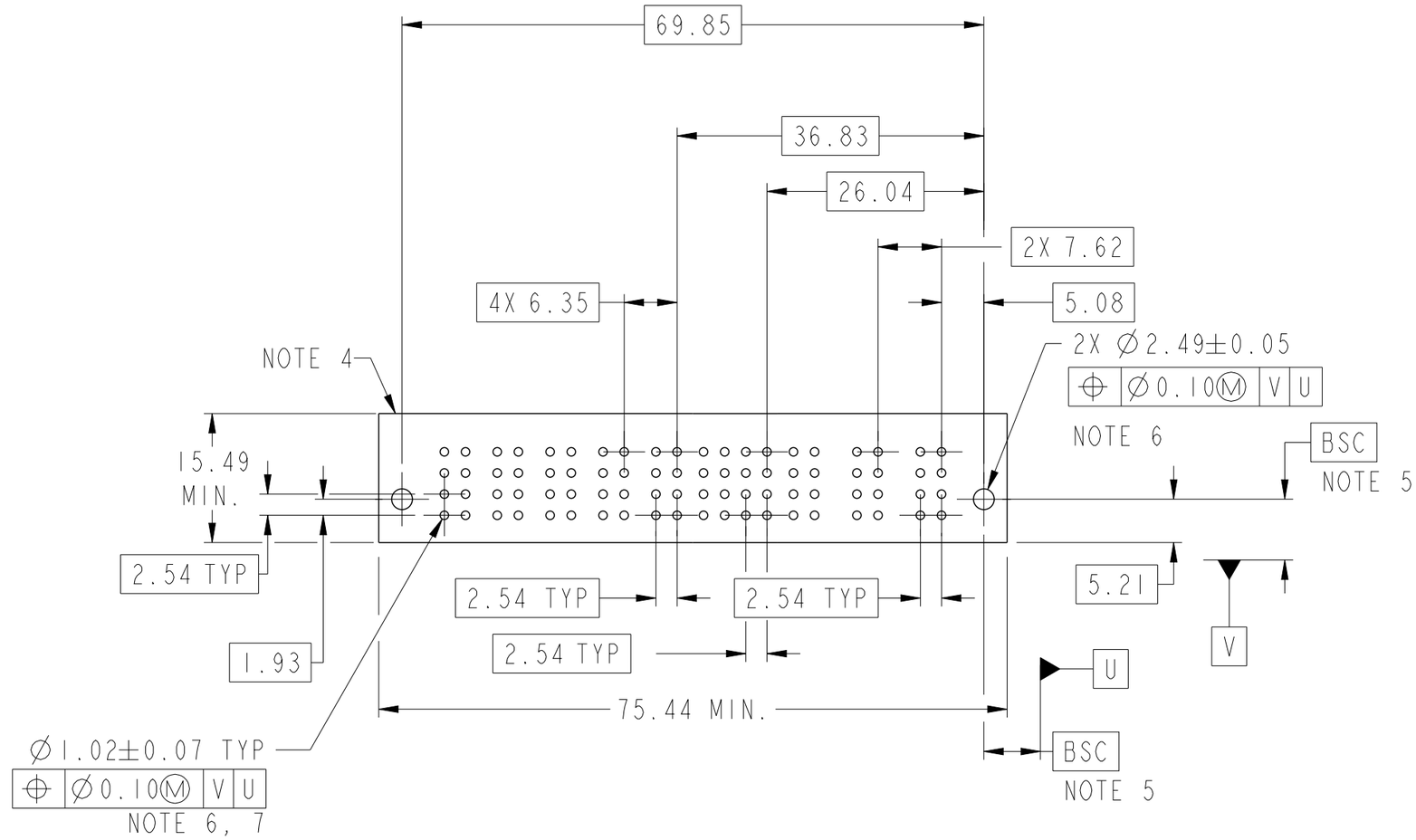

dr	Eddy Zeng	2014/04/17	projection	MM	size A3	scale 3:2
eng	Rainbow Zhan	2014/06/20			ecn no	-
chr	Li- He	2014/06/18				
appr	Pei-Ming Zheng	2014/06/20	product family	PowerBlade+	rel level	Released

FCI

title: 3ACP +16S + 5HP
VT STB RECEPTACLE

dwg no: 10106268-8004001

rev: A

www.fci.com | cat. no. | Product - Customer Drw | sheet 2 of 3

Copyright FCI.

NOTES:

1) "FCI", PART NUMBER AND DATE CODE TO BE MARKED ON THIS SURFACE.
THE MARK CAN BE OMITTED IF THERE IS NOT ENOUGH SPACE ON THIS SURFACE.

2) MATERIALS:
-HOUSING - GLASS FILLED WITH HIGH TEMP THERMOPLASTIC, UL94V-0.
-SIGNAL CONTACT - COPPER ALLOY.
-POWER CONTACT - HIGH CONDUCTIVITY COPPER ALLOY.

3) PLATING SPECIFICATION REFER TO FCI 10116351

4) DENOTES CONNECTOR KEEP OUT ZONE.

5) DATUM AND BASIC DIMENIONS WERE ESTABLISHED BY CUSTOMER.

6) ALL HOLE DIAMETERS ARE FINISHED HOLE SIZES.

7) 1.15 ± 0.025MM DRILLED HOLE PLATED WITH 0.00762MM MIN Sn
OVER 0.0254-0.0762MM Cu PLATING TO ACHIEVE A 1.02 ± 0.07MM HOLE.

8) PRODUCT SPECIFICATION REFER TO FCI GS-12-658.
APPLICATION SPECIFICATION REFER TO FCI GS-20-141.
PRODUCT PACKAGED IN TRAYS, REFER TO FCI GS-14-1502.

9) THE VOID CORING IN BETWEEN POWER MODULES, SIGNAL
MODULES AND END MODULES ARE OPTIONAL AND THE SHAPE
MAY BE DIFFERENT FOR OPTIMIZE THE MOLDING PROCESS. THE
VOID CORING WILL NOT EFFECT TO PRODUCT FUNCTION.

Copyright FCI.

dr	Eddy Zeng	2014/04/17	projection	MM	size A3	scale 1:1
eng	Rainbow Zhan	2014/06/20				
chr	Li- He	2014/06/18			ecn no	-
appr	Pei-Ming Zheng	2014/06/20	product family	PowerBlade+	rel level	Released
FCI	title 3ACP +16S + 5HP VT STB RECEPTACLE			dwg no 10106268-8004001		rev A
www.fci.com	cat. no.		Product - Customer Drw			sheet 3 of 3

Компания «ЭлектроПласт» предлагает заключение долгосрочных отношений при поставках импортных электронных компонентов на взаимовыгодных условиях!

Наши преимущества:

- Оперативные поставки широкого спектра электронных компонентов отечественного и импортного производства напрямую от производителей и с крупнейших мировых складов;
- Поставка более 17-ти миллионов наименований электронных компонентов;
- Поставка сложных, дефицитных, либо снятых с производства позиций;
- Оперативные сроки поставки под заказ (от 5 рабочих дней);
- Экспресс доставка в любую точку России;
- Техническая поддержка проекта, помощь в подборе аналогов, поставка прототипов;
- Система менеджмента качества сертифицирована по Международному стандарту ISO 9001;
- Лицензия ФСБ на осуществление работ с использованием сведений, составляющих государственную тайну;
- Поставка специализированных компонентов (Xilinx, Altera, Analog Devices, Intersil, Interpoint, Microsemi, Aeroflex, Peregrine, Syfer, Eurofarad, Texas Instrument, Miteq, Cobham, E2V, MA-COM, Hittite, Mini-Circuits,General Dynamics и др.);

Помимо этого, одним из направлений компании «ЭлектроПласт» является направление «Источники питания». Мы предлагаем Вам помощь Конструкторского отдела:

- Подбор оптимального решения, техническое обоснование при выборе компонента;
- Подбор аналогов;
- Консультации по применению компонента;
- Поставка образцов и прототипов;
- Техническая поддержка проекта;
- Защита от снятия компонента с производства.

Как с нами связаться

Телефон: 8 (812) 309 58 32 (многоканальный)
Факс: 8 (812) 320-02-42
Электронная почта: org@eplast1.ru
Адрес: 198099, г. Санкт-Петербург, ул. Калинина, дом 2, корпус 4, литера А.