DH-7PG REV. E

REVISIONS			RELEASED	
REV.	DESCRIPTION		DATE	APPROVED
D	0592-02	REDRAWN; ITEM 6 WAS 51805-021	02/06/26	CC
E	0105-03	ADD ITEM 12	03/12/10	CB

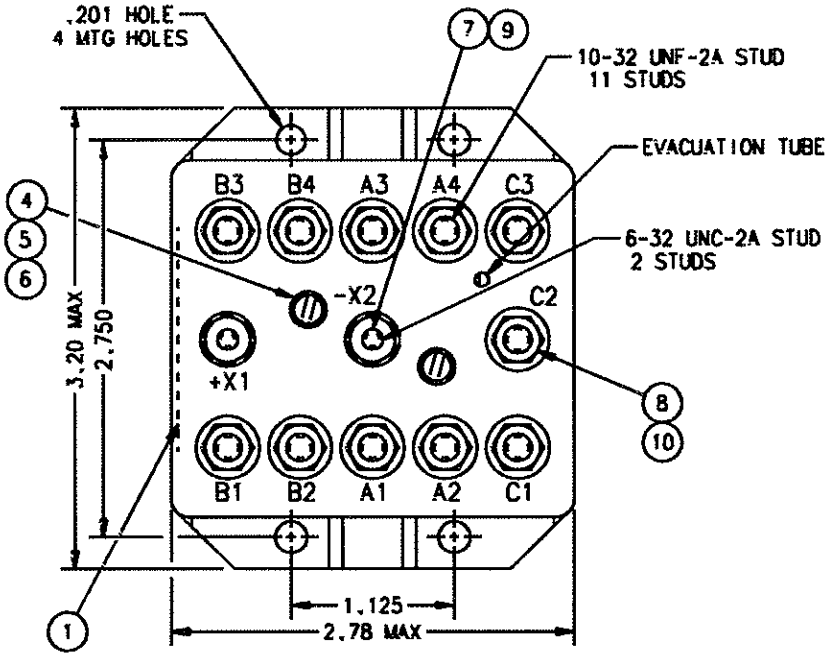

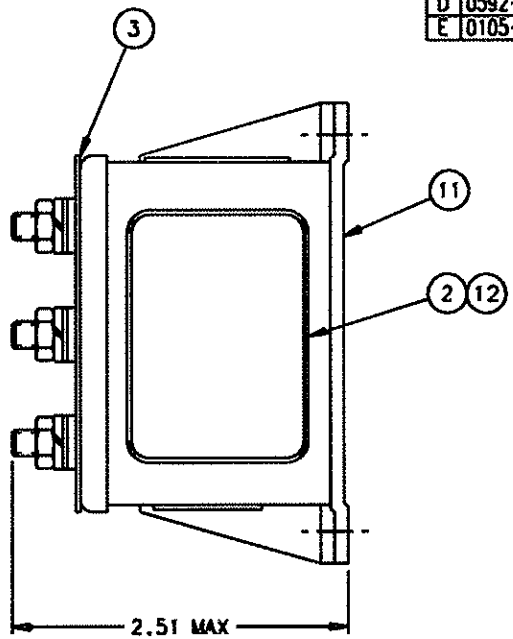

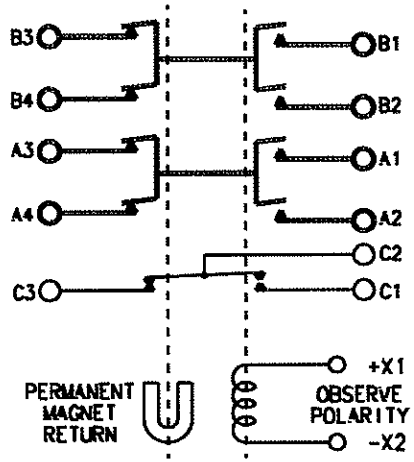

NOTES:

1. THIS UNIT IS DESIGNED TO THE BASIC REQUIREMENTS OF MIL-R-6106E EXCEPT AS NOTED.

CONSTRUCTION	HERMETICALLY SEALED
MAIN CONTACTS "A"&"B"	
CONFIGURATION	2 PDT SIDESTABLE
VOLTAGE (NOMINAL)	28 VDC
CURRENT RES:	30 AMP
AUXILIARY CONTACTS "C"	
CONFIGURATION	SPDT
VOLTAGE	28 VDC
CURRENT RES:	10 AMP
COIL DATA	
DUTY CYCLE	CONTINUOUS
NOM. COIL VOLTAGE	28 TO 30 VDC
PICKUP MAX	18 VDC
DROPOUT VOLTAGE	1.5 VOLTS TO 7.0 VOLTS
ENVIRONMENTAL DATA	
AMBIENT TEMP.	-55°C TO +71°C
LIFE ELECTRICAL	50,000 CYCLES MINIMUM
LIFE MECHANICAL	100,000 CYCLES MINIMUM
MAX WEIGHT (EST)	16 OZ.

FIND NO	QTY REQD	PART OR IDENTIFYING NO	NOMENCLATURE OR DESCRIPTION	DRAWING OR SPECIFICATION	MATERIAL OR NOTE
12	1	39529-001	OVERLAY		
11	1	36532-010	PRIMARY ASSEMBLY		
10	11	51810-031	WASHER - LOCK NO.10 SPLIT		STEEL
9	2	51806-021	WASHER - LOCK NO.6 SPLIT		STEEL
8	11	50410-051	NUT - 10-32 X 5/16 X 9/64 HEX		BRASS
7	2	50406-031	NUT - 6-32 X 1/4 X 5/64 HEX		BRASS
6	2	51805-011	WASHER - LOCK NO.5 SPLIT		BRONZE
5	2	51205-061	SCREW - 5-40 X 3/16 BD.HD.		BRASS
4	2	07517-002	SPACER		
3	1	16782-001	PLATE - BASE COVER		
2	1	16801-001	PLATE - WIRING DIAGRAM		
1	1	16043-001	PLATE - NAME		

UNLESS OTHERWISE SPECIFIED DIMENSIONS ARE IN INCHES TOLERANCES ON

2 PL. DEC.	3 PL. DEC.	ANGLES
±.06	±.010	± 1°

REF

DR BY	RCB	03/12/10
CHK BY	CB	03-12-10
ENGR		03-12-10
MFG		03-12-10

SIZE C | CODE IDENT 74063 | SCALE NONE | SHEET

TYCO Electronics
Hartman Division 175 N. DIAMOND STREET MANSFIELD, OHIO 44902

CONTACTOR 2PDT SIDESTABLE
30 AMP 28 VDC
093

DWG NO. DH-7PG

REF TYCO P/N 1-1616089-1

Компания «ЭлектроПласт» предлагает заключение долгосрочных отношений при поставках импортных электронных компонентов на взаимовыгодных условиях!

Наши преимущества:

- Оперативные поставки широкого спектра электронных компонентов отечественного и импортного производства напрямую от производителей и с крупнейших мировых складов;
- Поставка более 17-ти миллионов наименований электронных компонентов;
- Поставка сложных, дефицитных, либо снятых с производства позиций;
- Оперативные сроки поставки под заказ (от 5 рабочих дней);
- Экспресс доставка в любую точку России;
- Техническая поддержка проекта, помощь в подборе аналогов, поставка прототипов;
- Система менеджмента качества сертифицирована по Международному стандарту ISO 9001;
- Лицензия ФСБ на осуществление работ с использованием сведений, составляющих государственную тайну;
- Поставка специализированных компонентов (Xilinx, Altera, Analog Devices, Intersil, Interpoint, Microsemi, Aeroflex, Peregrine, Syfer, Eurofarad, Texas Instrument, Miteq, Cobham, E2V, MA-COM, Hittite, Mini-Circuits,General Dynamics и др.);

Помимо этого, одним из направлений компании «ЭлектроПласт» является направление «Источники питания». Мы предлагаем Вам помощь Конструкторского отдела:

- Подбор оптимального решения, техническое обоснование при выборе компонента;
- Подбор аналогов;
- Консультации по применению компонента;
- Поставка образцов и прототипов;
- Техническая поддержка проекта;
- Защита от снятия компонента с производства.

Как с нами связаться

Телефон: 8 (812) 309 58 32 (многоканальный)
Факс: 8 (812) 320-02-42
Электронная почта: org@eplast1.ru
Адрес: 198099, г. Санкт-Петербург, ул. Калинина, дом 2, корпус 4, литера А.