ITEM	Q'TY	PART NUMBER	PART DESCRIPTION
1	1	PM3	LED HOLDER, PANEL MOUNT, PRESS FIT, (3mm)
2	1	CC	HEADER CONNECTOR, .100" [2.54] PITCH
3	1	3GT	T-1 (3mm) LED, GREEN
4	1	BWS24-1061-RD	24AWG WIRE LEAD U.L. 1061, RED
5	1	BWS24-1061-BK	24AWG WIRE LEAD U.L. 1061, BLACK

REV	DESCRIPTION	DATE	APPROVED
A	ENGINEERING RELEASE.	12/17/02	MC

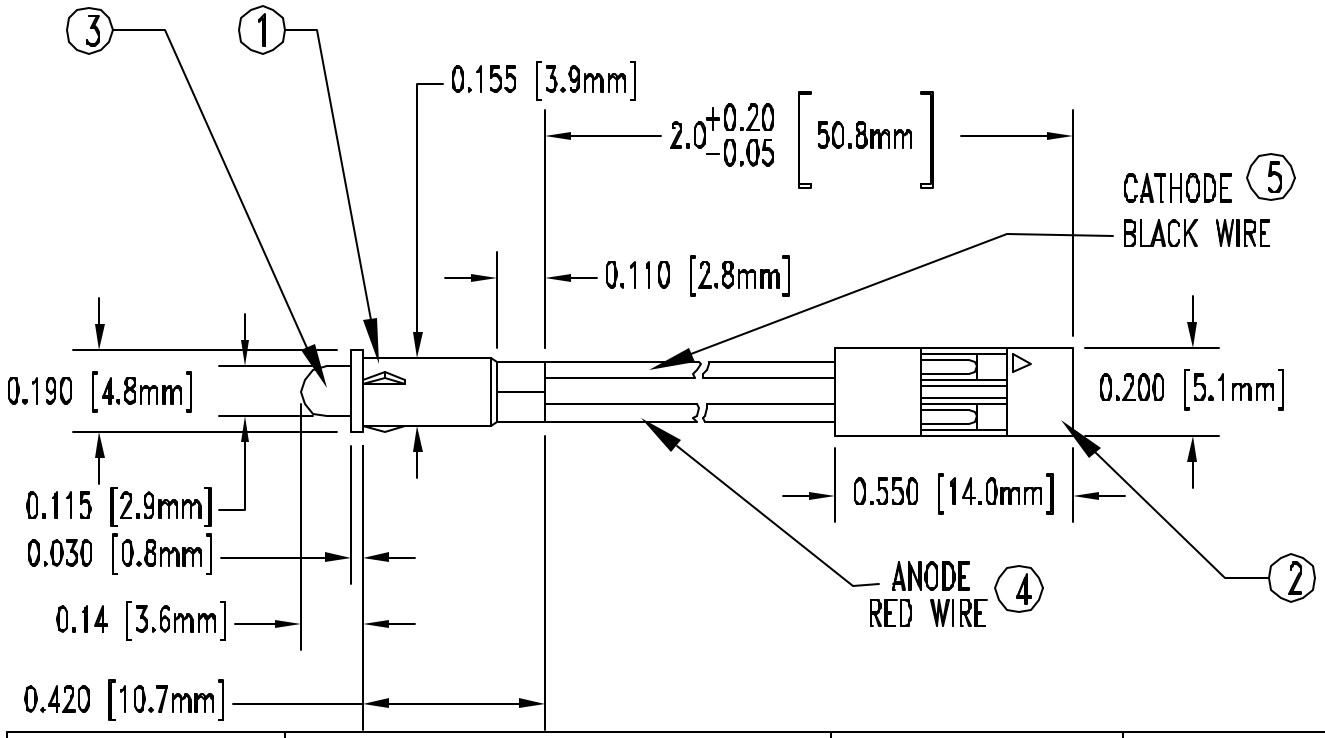

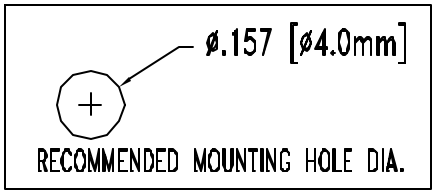

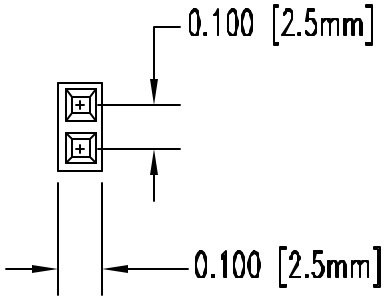

LED Part No.	Chip			Lens Appearance	Absolute Maximum Ratings				Electro-Optical Data @ 20mA			Viewing Angle (Deg.)
	Material	Emitted Color	Peak Wave Length λP (nm)		Δλ (nm)	Pd (mW)	If (Typ) (mA)	Peak(If) (mA)	Vf(V) Typ.	Vf(V) Max.	Iv(mcd) Typ.	
3GT	GaAlAs/GaAs	GREEN	565	TINTED	30	80	30	150	2.2	2.6	65.0	30

ABSOLUTE MAXIMUM RATINGS (Ta=25° C)

REVERSE VOLTAGE ———— 5V

REVERSE CURRENT ———— 100uA

OPERATING TEMPERATURE RANGE ———— −40° C – 80° C

STORAGE TEMPERATURE ———— −40° C – 100° C

LEAD SOLDERING TEMPERATURE(1/16" FROM BODY) ———— 260° C FOR 5 SECONDS

UNLESS OTHERWISE SPECIFIED: DIMENSIONS ARE IN INCHES

TOLERANCES

DECIMALS		ANGULAR
.X	± .05	X° ± 1°
.XX	± .02	
.XXX	± .010	

Bivar®
4 THOMAS, IRVINE, CA.92618
TEL: (949) 951-8808 FAX: (949) 951-3974

PART NAME: T-1 (3mm) PANEL MOUNT

DESIGNER	DATE	SIZE	DWG NAME	DWG NO.	REV
Michael Chen	12/17/02	A		PM3GTW2-CC	A
CHECKER D. Green	12/17/02	SCALE 1=1	CAGE CODE 32559	SHEET 1 OF 1	

Компания «ЭлектроПласт» предлагает заключение долгосрочных отношений при поставках импортных электронных компонентов на взаимовыгодных условиях!

Наши преимущества:

- Оперативные поставки широкого спектра электронных компонентов отечественного и импортного производства напрямую от производителей и с крупнейших мировых складов;
- Поставка более 17-ти миллионов наименований электронных компонентов;
- Поставка сложных, дефицитных, либо снятых с производства позиций;
- Оперативные сроки поставки под заказ (от 5 рабочих дней);
- Экспресс доставка в любую точку России;
- Техническая поддержка проекта, помощь в подборе аналогов, поставка прототипов;
- Система менеджмента качества сертифицирована по Международному стандарту ISO 9001;
- Лицензия ФСБ на осуществление работ с использованием сведений, составляющих государственную тайну;
- Поставка специализированных компонентов (Xilinx, Altera, Analog Devices, Intersil, Interpoint, Microsemi, Aeroflex, Peregrine, Syfer, Eurofarad, Texas Instrument, Miteq, Cobham, E2V, MA-COM, Hittite, Mini-Circuits,General Dynamics и др.);

Помимо этого, одним из направлений компании «ЭлектроПласт» является направление «Источники питания». Мы предлагаем Вам помощь Конструкторского отдела:

- Подбор оптимального решения, техническое обоснование при выборе компонента;
- Подбор аналогов;
- Консультации по применению компонента;
- Поставка образцов и прототипов;
- Техническая поддержка проекта;
- Защита от снятия компонента с производства.

Как с нами связаться

Телефон: 8 (812) 309 58 32 (многоканальный)
Факс: 8 (812) 320-02-42
Электронная почта: org@eplast1.ru
Адрес: 198099, г. Санкт-Петербург, ул. Калинина, дом 2, корпус 4, литера А.