FOR REFERENCE ONLY

B NX321005B-L-XX

SPECIFICATIONS:

AC RATING:	10 AMPS @115VAC (RESISTIVE LOAD)
	5 AMPS @115VAC (INDUCTIVE LOAD)
	3 AMPS @115VAC (LAMP LOAD)
DC RATING:	10 AMPS @28VDC (RESISTIVE LOAD)
	5 AMPS @28VDC (INDUCTIVE LOAD)
	3 AMPS @28VDC (LAMP LOAD)
MECHANICAL LIFE:	500,000 CYCLES
ACTION:	MOMENTARY SNAP
OPERATING FORCE:	2 TO 3 POUNDS
WEIGHT:	.050 POUNDS MAXIMUM
CASE:	ALUMINUM ALLOY 2011-T3, CLEAR ANODIZED IAW MIL-A-8625
PLUNGER:	GLASS FILLED NYLON
BODY:	DIALLYL PHTHALATE IAW MIL-M-14
TERMINALS:	THREADED #2-56 NC-2B

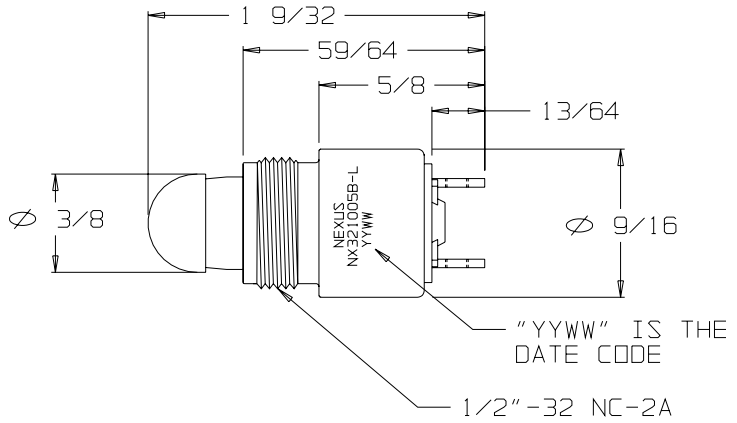

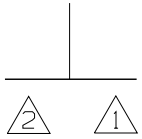

CONTACT ARANGEMENT (SPNO)

DUSTPROOF "SERIES 32" MOMENTARY SWITCH 2LB
CONTACTS ARANGEMENT: SPNO - SINGLE POLE NORMALLY OPEN
CONTACT PALTING: GOLD OVER SILVER
ADAPTER TYPE; NONE
BUTTON; #5 BLACK

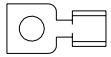

SW-200-23
TERMINAL
(2)

SW-200-25
#2 LOCKWASHER
(2)

SW-200-72
#2-56 SCREW
(2)

TERMINAL HARDWARE

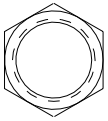

SW-200-26
1/2-32 NUT
(1)

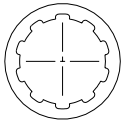

SW-200-27
1/2 LOCKWASHER
(1)

MOUNTING HARDWARE

ORDERING INFORMATION:

NX321005B-L-00	SWITCH ONLY
NX321005B-L-30	SWITCH, MOUNTING HARDWARE
NX321005B-L-31	SWITCH, MOUNTING HARDWARE, TERNIMAL HARDWARE
NX321005B-L-00EU	SWITCH (ROHS) ONLY
NX321005B-L-30EU	SWITCH (ROHS), MOUNTING HARDWARE
NX321005B-L-31EU	SWITCH (ROHS), MOUNTING HARDWARE, TERNIMAL HARDWARE

THIS DOCUMENT CONTAINS PROPRIETARY INFORMATION OF NEXUS, INCORPORATED AND SUCH INFORMATION MAY NOT BE DISCLOSED TO OTHERS FOR ANY PURPOSE OR USED FOR ANY PURPOSE WITHOUT THE WRITTEN CONSENT OF NEXUS.

DWN.BY EWT	DATE 01/04/08	MATERIAL N/A	
CHECKED BY	DATE	FINISH N/A	
APPR.BY	DATE	WEIGHT ——	SCALE N/A
UNLESS OTHERWISE SPECIFIED DIMENSIONS ARE IN INCHES TOLERANCES ON .XX —— .XXX ±.003 ANGLES ±.5°		TITLE SWITCH SPNO MOMENTARY 2LB GOLD CONTACT	
		DO NOT SCALE DWG.	SHEET 1 OF 1

LET.	REVISION	CN #	DATE	CHK.

NEXUS
STAMFORD, CONN

SIZE B — DWG. NO. NX321005B-L-XX

Компания «ЭлектроПласт» предлагает заключение долгосрочных отношений при поставках импортных электронных компонентов на взаимовыгодных условиях!

Наши преимущества:

- Оперативные поставки широкого спектра электронных компонентов отечественного и импортного производства напрямую от производителей и с крупнейших мировых складов;
- Поставка более 17-ти миллионов наименований электронных компонентов;
- Поставка сложных, дефицитных, либо снятых с производства позиций;
- Оперативные сроки поставки под заказ (от 5 рабочих дней);
- Экспресс доставка в любую точку России;
- Техническая поддержка проекта, помощь в подборе аналогов, поставка прототипов;
- Система менеджмента качества сертифицирована по Международному стандарту ISO 9001;
- Лицензия ФСБ на осуществление работ с использованием сведений, составляющих государственную тайну;
- Поставка специализированных компонентов (Xilinx, Altera, Analog Devices, Intersil, Interpoint, Microsemi, Aeroflex, Peregrine, Syfer, Eurofarad, Texas Instrument, Miteq, Cobham, E2V, MA-COM, Hittite, Mini-Circuits,General Dynamics и др.);

Помимо этого, одним из направлений компании «ЭлектроПласт» является направление «Источники питания». Мы предлагаем Вам помощь Конструкторского отдела:

- Подбор оптимального решения, техническое обоснование при выборе компонента;
- Подбор аналогов;
- Консультации по применению компонента;
- Поставка образцов и прототипов;
- Техническая поддержка проекта;
- Защита от снятия компонента с производства.

Как с нами связаться

Телефон: 8 (812) 309 58 32 (многоканальный)
Факс: 8 (812) 320-02-42
Электронная почта: org@eplast1.ru
Адрес: 198099, г. Санкт-Петербург, ул. Калинина, дом 2, корпус 4, литера А.