Copyright FCI.

FCIconnect.com

PRODUCT NUMBER	PITCH
OQxx54x000J0G	5.08 mm

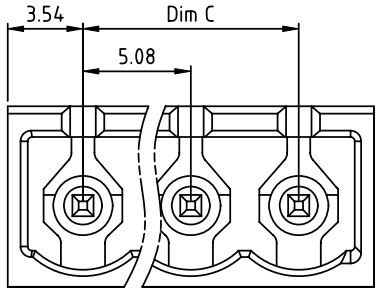

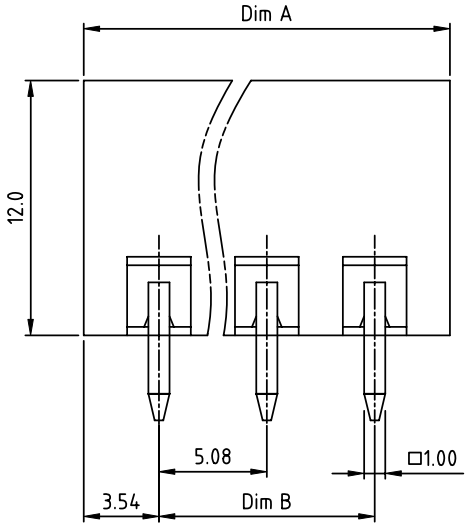

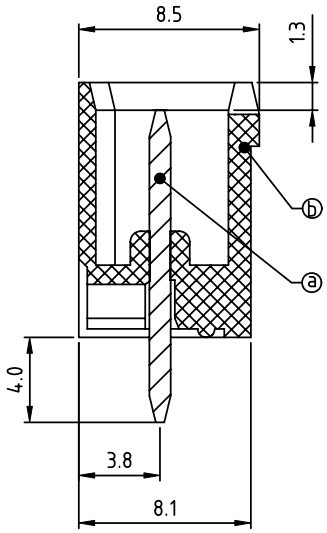

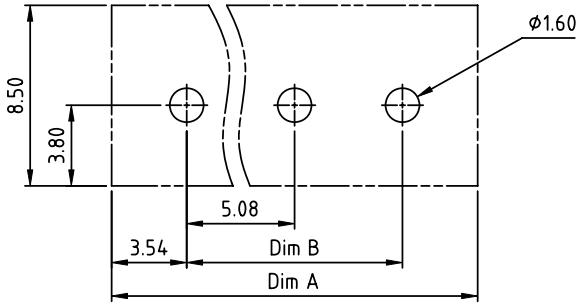

RECOMMENTED P.C.B LAYOUT
TOP VIEW

Material:
- Item ⓐ Male contact pin: Copper Tin plated
- Item ⓑ Terminal housing: Thermoplastic (UL94V-0)

Electrical:	cULus /VDE /TUV
Voltage rating:	300V/300V/300V
Current rating:	20A/20A/20A
Withstanding Voltage:	1.6 KV/2.5KV/2.5KV
Operating temperature:	-40°C to +115°C
Soldering temperature:	260°C±5°C/5 Sec
Safety Approval:	c UL us, VDE, TÜV

DIMENSION

Dim A	N×5.08+2.0
Dim B&C	(N-1)×5.08

N = Number of poles

Poles	Tolerance
2-6p	±0.15
7-12p	±0.20
13-18p	±0.30
19-24p	±0.40

PART NO.: OQ xx 5 4 x 0 00J0 G

No. of poles
- 02 2 poles
- 03 3 poles
- ... ...
- 24 24 poles

Body Color
- 0 Black (RAL9005)
- 2 Red (RAL3001/D)
- 3 Orange(RAL2011/P)
- 4 Yellow(RAL1018/A)
- 5 Green(RAL6018/T)
- 6 Blue (RAL5015/A)
- 8 Grey(RAL7035/D)
- 9 White(RAL1102)
- C Green(RAL6018/U)

RoHS compliant (lead<4%) In copper Alloy

mat'l. code				surface ASME Y14.5	tolerance ASME Y14.5	projection	product family TERMINAL BLOCK
ltr	ecn no	dr	date	tolerances unless otherwise specified			title
				angles	linear X.±0.5 / X.X±0.3 / X.XX±0.1	MM	TERMINAL BLOCK
				X°±1°		scale	PLUGGABLE SOCKET,CLOSE TYPE,VERTICAL
				dr	HANKE FENG 040314	FCI	dwg no OQxx54x000J0G — sheet 1 of 1 — size A4
				engr	HANKE FENG 040314		
				chr	SHI JUN 040314		
				appd	SHI JUN 040314		type CUSTOMER Drawing
sheet index	revision	A					
	sheet	1					

Компания «ЭлектроПласт» предлагает заключение долгосрочных отношений при поставках импортных электронных компонентов на взаимовыгодных условиях!

Наши преимущества:

- Оперативные поставки широкого спектра электронных компонентов отечественного и импортного производства напрямую от производителей и с крупнейших мировых складов;
- Поставка более 17-ти миллионов наименований электронных компонентов;
- Поставка сложных, дефицитных, либо снятых с производства позиций;
- Оперативные сроки поставки под заказ (от 5 рабочих дней);
- Экспресс доставка в любую точку России;
- Техническая поддержка проекта, помощь в подборе аналогов, поставка прототипов;
- Система менеджмента качества сертифицирована по Международному стандарту ISO 9001;
- Лицензия ФСБ на осуществление работ с использованием сведений, составляющих государственную тайну;
- Поставка специализированных компонентов (Xilinx, Altera, Analog Devices, Intersil, Interpoint, Microsemi, Aeroflex, Peregrine, Syfer, Eurofarad, Texas Instrument, Miteq, Cobham, E2V, MA-COM, Hittite, Mini-Circuits,General Dynamics и др.);

Помимо этого, одним из направлений компании «ЭлектроПласт» является направление «Источники питания». Мы предлагаем Вам помощь Конструкторского отдела:

- Подбор оптимального решения, техническое обоснование при выборе компонента;
- Подбор аналогов;
- Консультации по применению компонента;
- Поставка образцов и прототипов;
- Техническая поддержка проекта;
- Защита от снятия компонента с производства.

Как с нами связаться

Телефон: 8 (812) 309 58 32 (многоканальный)
Факс: 8 (812) 320-02-42
Электронная почта: org@eplast1.ru
Адрес: 198099, г. Санкт-Петербург, ул. Калинина, дом 2, корпус 4, литера А.