THIS DRAWING IS UNPUBLISHED. RELEASED FOR PUBLICATION 2013
© COPYRIGHT 2013 BY - ALL RIGHTS RESERVED.

LOC	DIST
IR	-

REVISIONS

P	LTR	DESCRIPTION	DATE	DWN	APVD
	A	INITIAL RELEASE	18JAN2013	PKS	RRP

PCB-LAYOUT
Leiterplatten-Layout

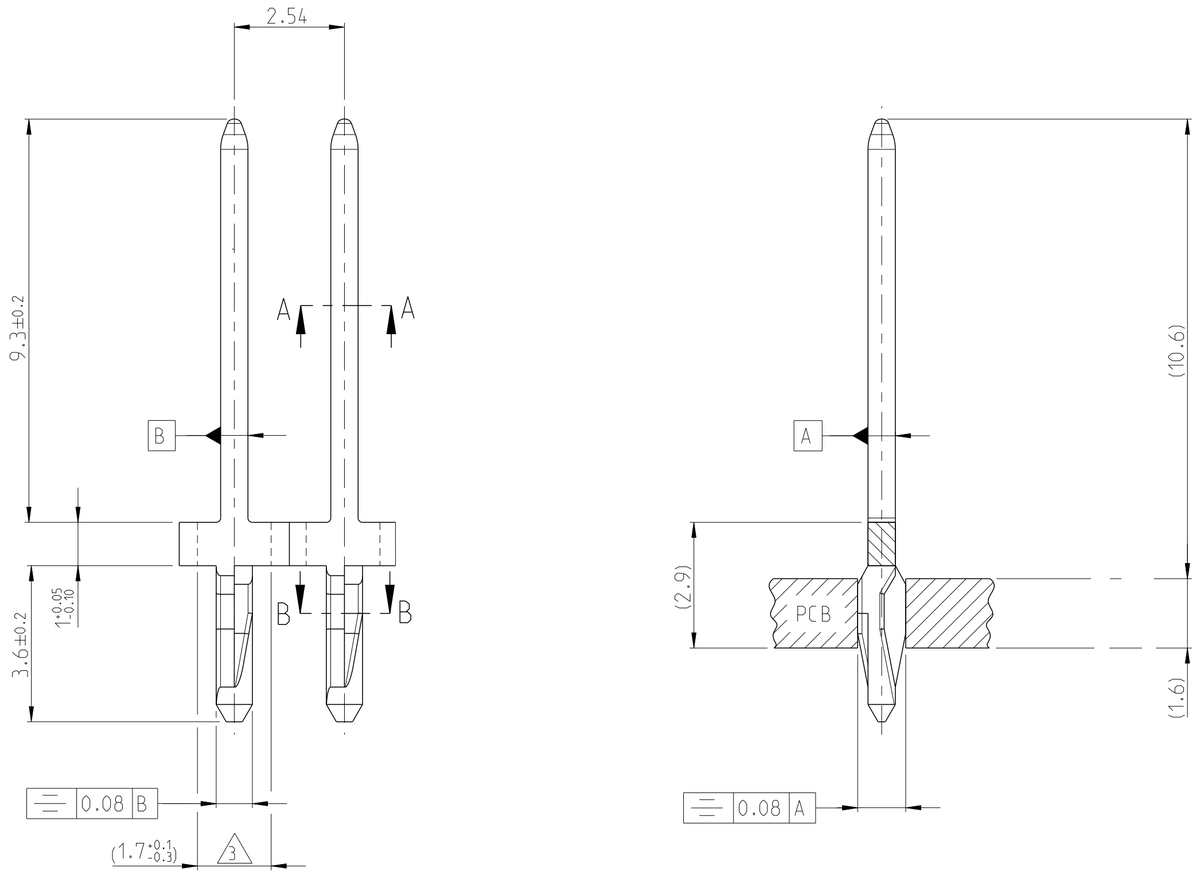

A-A
20:1

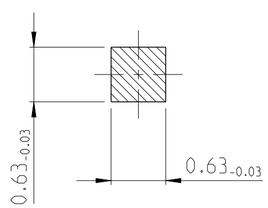

B-B
20:1

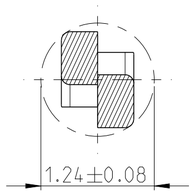

NOTES:
BEMERKUNGEN:

1. 1 µm - 3 µm Sn OVER Ni
   1 µm - 3 µm Sn ueber Ni

2.

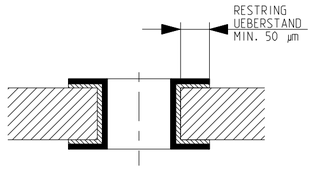

PLATED THROGH HOLE SPECIFICATION Spezifikation fuer durchplatierte Bohrungen	
Cu THICKNESS Kupferschichtdicke	25-50 µm
Sn THICKNESS Zinnschichtdicke	4-15 µm
DRILLED HOLE Ø1.15±0.025 Bohrloch-Ø1.15±0.025	FINISHED HOLE Ø0.94 +0.15 platierter Loch-Ø0.94 +0.15

3. DIMENSION OF LOOSE PIESE
   Mass fuer Einzelteil

4. TO BE REELED ON PLASTIC REEL WITH INTERLEAVING PAPER
   Kunststoffspulen mit Zwischenlagenpapier

5 PACKAGING QUANTITY: 45K PCS PER REEL

DIRECTION OFF
TOP OF REEL

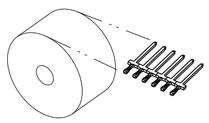

2178527-2	CuNiSi	1	4
PART NO.	MATERIAL	SURFACE	REELPACKING

TOLERANCES UNLESS OTHERWISE SPECIFIED ACC. TO DIN 16901-140 CENTRIC TO NOMINAL DIMENSION. EDITION 1982-11 SHALL APPLY.
Freimasstoleranzen nach DIN 16901-140. Es gilt die Ausgabe 1982-11.

THIS DRAWING IS A CONTROLLED DOCUMENT.

DIMENSIONS: mm

TOLERANCES UNLESS OTHERWISE SPECIFIED:
0 PLC ±
1 PLC ±
2 PLC ±
3 PLC ±
4 PLC ±
ANGLES ±1°

MATERIAL -
FINISH -

DWN	SENTHIL	18JAN2013
CHK	RAJESH	18JAN2013
APVD	RAJENDRA	18JAN2013
PRODUCT SPEC	108-18643	
APPLICATION SPEC	114-18279	
WEIGHT	-	

Customer Drawing

TE Connectivity

NAME
MQS-PIN WITH ACTION PIN
MQS-Stift mit ACTION-PIN
-

SIZE	CAGE CODE	DRAWING NO	RESTRICTED TO
A2	00779	C-2178527	-

SCALE 5:1 | SHEET 1 OF 1 | REV A

1471-9 (3/11)

Компания «ЭлектроПласт» предлагает заключение долгосрочных отношений при поставках импортных электронных компонентов на взаимовыгодных условиях!

Наши преимущества:

- Оперативные поставки широкого спектра электронных компонентов отечественного и импортного производства напрямую от производителей и с крупнейших мировых складов;
- Поставка более 17-ти миллионов наименований электронных компонентов;
- Поставка сложных, дефицитных, либо снятых с производства позиций;
- Оперативные сроки поставки под заказ (от 5 рабочих дней);
- Экспресс доставка в любую точку России;
- Техническая поддержка проекта, помощь в подборе аналогов, поставка прототипов;
- Система менеджмента качества сертифицирована по Международному стандарту ISO 9001;
- Лицензия ФСБ на осуществление работ с использованием сведений, составляющих государственную тайну;
- Поставка специализированных компонентов (Xilinx, Altera, Analog Devices, Intersil, Interpoint, Microsemi, Aeroflex, Peregrine, Syfer, Eurofarad, Texas Instrument, Miteq, Cobham, E2V, MA-COM, Hittite, Mini-Circuits,General Dynamics и др.);

Помимо этого, одним из направлений компании «ЭлектроПласт» является направление «Источники питания». Мы предлагаем Вам помощь Конструкторского отдела:

- Подбор оптимального решения, техническое обоснование при выборе компонента;
- Подбор аналогов;
- Консультации по применению компонента;
- Поставка образцов и прототипов;
- Техническая поддержка проекта;
- Защита от снятия компонента с производства.

Как с нами связаться

Телефон: 8 (812) 309 58 32 (многоканальный)
Факс: 8 (812) 320-02-42
Электронная почта: org@eplast1.ru
Адрес: 198099, г. Санкт-Петербург, ул. Калинина, дом 2, корпус 4, литера А.