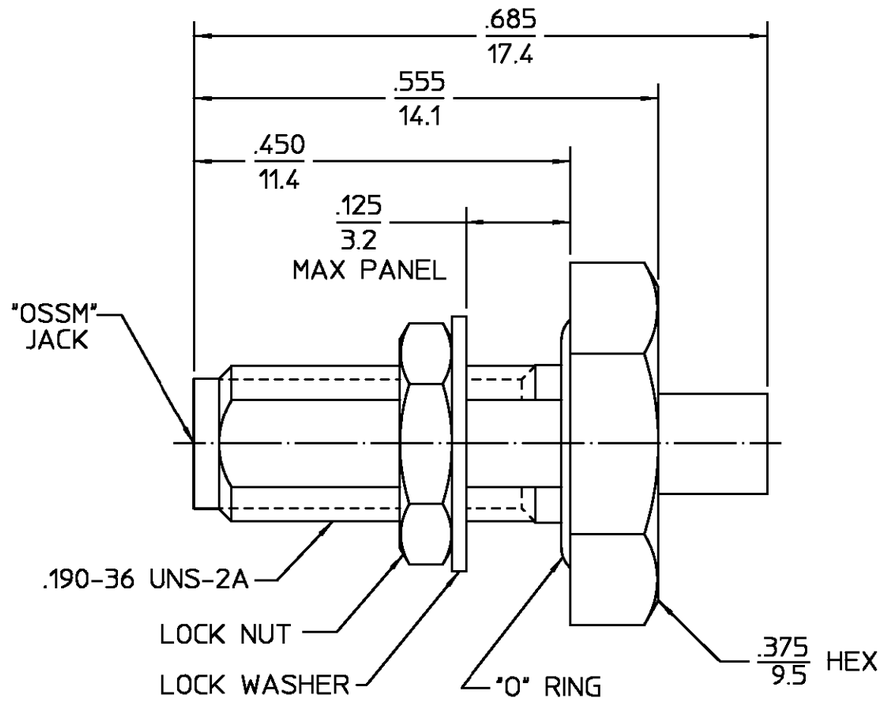


| DESIGNED FOR USE WITH 0.085 SR | |
|---|---|
| CABLE ENTRY DIAMETER MINIMUM | |
| HOUSING | .089 |
| CONTACT | .021 |

REVISIONS

| REV | DESCRIPTION | DATE | APPROVED |
|---|---|---|---|
| $02_2$ | REDRAWN IN CAD PER ECN 98-0001 | PATLAN 5-18-98 | 6/24/1998 |

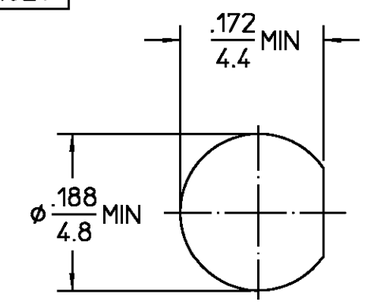


RECOMMENDED MOUNTING HOLE

| ELECTRICAL | MECHANICAL | ENVIRONMENTAL |
|---|---|---|
| Nominal Impedance (Ohms) 50 | Interface Dimensions MIL-STD-348A, | Temperature Rating -65° to +105°C |
| Frequency Range (GHz) DC to 26.0 | Fig. 319-2 | Vibration MIL-STD-202, Method |
| Volt Rating (VRMS MAX) | Recommended Mating | 204, Condition D |
| @ Sea Level 250 | Torque 7-10 in lbs | Shock MIL-STD-202, Method 213, |
| VSWR 1.07 + 0.01 f(GHz) | Mating Characteristics: | Condition I |
| Insertion Loss (dB MAX) $.04\sqrt{f(GHz)}$ | Insertion (MAX Lbs) 2.0 | Thermal Shock MIL-STD-202, |
| RF Leakage (dB MIN) -(100-fGHz) | Withdrawal (MIN Oz) 1.0 | Method 107, Condition C, |
| Corona, 70,000 Ft (VRMS MIN) 190 | Force to Engage and | Except High Temp +200° |
| Dielectric Withstanding Voltage | Disengage (In-Lbs MAX) 2 | Moisture Resistance MIL-STD-202, |
| (VRMS MIN) @ Sea Level 750 | Center Contact Captivation | Method 106 |
| Contact Resistance (Milliohms MAX) | Axial (Lbs) N/A | Corrosion - MIL-STD-202, Method |
| Center Contact 2 | Radial (In-Oz) N/A | 101, Condition B, 5% salt spray |
| Outer Contact 2 | Cable Retention | |
| Cable to Housing 0.5 | Axial Force (Lbs) 30 | |
| RF High Potential @ Sea Level | Torque (In-Oz) 16 | .XXX = in |
| (VRMS MIN @ 5 MHz) 500 | Weight (Grams) T.B.D. | XX.X = mm (REF) |
| I.R.(Megohms MIN) 10,000 | | |

| COMPONENT | MATERIAL | FINISH |
|---|---|---|
| HOUSING MOUNTING NUT LOCKWASHER | STAINLESS STEEL PER ASTM-A484 AND ASTM-A582, TYPE 303 | GOLD PLATE PER MIL-G-45204 |
| DIELECTRIC | PTFE FLUOROCARBON PER ASTM-D-1457 | N/A |
| CENTER CONTACT | BERYLLIUM COPPER PER ASTM-B-196 OR ASTM-B-197, ALLOY C17300, CONDITION H | GOLD PLATE PER MIL-G-45204 |
| O-RING | SILICONE RUBBER PER ZZ-R-765 | N/A |

UNLESS OTHERWISE SPECIFIED DIMENSIONS ARE IN INCHES

FRAC. ± 1/64 DEC. ±.005 ANGLES ± 1°

These drawings and specifications are the property of M/A COM Interconnect Div. and shall not be reproduced or copied or used in whole or in part as the basis for the manufacture or sale of item(s) without written permission.

| | | DATE |
|---|---|---|
| DRAWN BY | BW | 7-9-68 |
| CHECKED BY | PRB | 7-9-68 |
| APP'D BY | BE | 9-11-68 |

USE ASS'Y PROCEDURE

NO. A.P. 10-006

(408-04793)

AMP Incorporated
140 Fourth Avenue
Waltham, MA 02451-7599

TITLE STRAIGHT BULKHEAD CABLE JACK

| SIZE | CODE IDENT NO. | | REV |
|---|---|---|---|
| B | 26805 | 1004-7985-00 | $02_2$ |
| SCALE 6:1 | | | SHEET 1 OF 1 |

CUSTOMER DRAWING

AMP PART # 1045401-1
SHEET 1 OF 1 REV A

Компания «ЭлектроПласт» предлагает заключение долгосрочных отношений при поставках импортных электронных компонентов на взаимовыгодных условиях!

Наши преимущества:

- Оперативные поставки широкого спектра электронных компонентов отечественного и импортного производства напрямую от производителей и с крупнейших мировых складов;
- Поставка более 17-ти миллионов наименований электронных компонентов;
- Поставка сложных, дефицитных, либо снятых с производства позиций;
- Оперативные сроки поставки под заказ (от 5 рабочих дней);
- Экспресс доставка в любую точку России;
- Техническая поддержка проекта, помощь в подборе аналогов, поставка прототипов;
- Система менеджмента качества сертифицирована по Международному стандарту ISO 9001;
- Лицензия ФСБ на осуществление работ с использованием сведений, составляющих государственную тайну;
- Поставка специализированных компонентов (Xilinx, Altera, Analog Devices, Intersil, Interpoint, Microsemi, Aeroflex, Peregrine, Syfer, Eurofarad, Texas Instrument, Miteq, Cobham, E2V, MA-COM, Hittite, Mini-Circuits,General Dynamics и др.);

Помимо этого, одним из направлений компании «ЭлектроПласт» является направление «Источники питания». Мы предлагаем Вам помощь Конструкторского отдела:

- Подбор оптимального решения, техническое обоснование при выборе компонента;
- Подбор аналогов;
- Консультации по применению компонента;
- Поставка образцов и прототипов;
- Техническая поддержка проекта;
- Защита от снятия компонента с производства.

**Как с нами связаться**

**Телефон:** 8 (812) 309 58 32 (многоканальный)
**Факс:** 8 (812) 320-02-42
**Электронная почта:** org@eplast1.ru
**Адрес:** 198099, г. Санкт-Петербург, ул. Калинина, дом 2, корпус 4, литера А.