図面番号(DRAWING NO.) SJ107770

版数 REV.	年月日 DATE	DCN NO.	変更内容 DESCRIPTION	製図 DR.	担当 CHK.	査閲 APPD.	承認 APPD.
2	12.Dec.2007	064299	ADDED ITEMS		T.MORITAKE	—	Y.YAHIRO

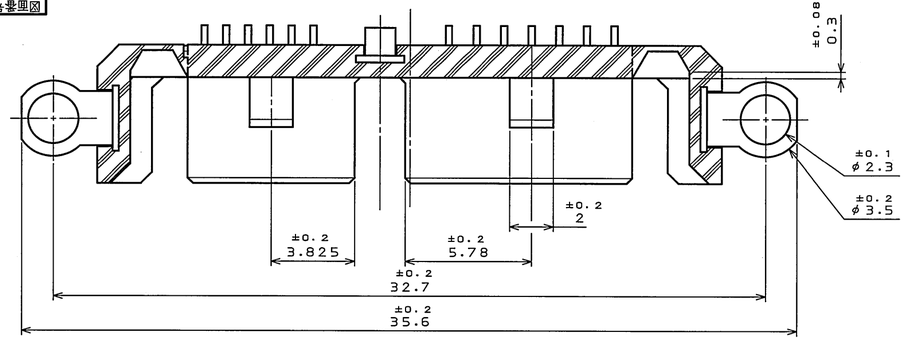

断面B－B
（尺度 5：1）

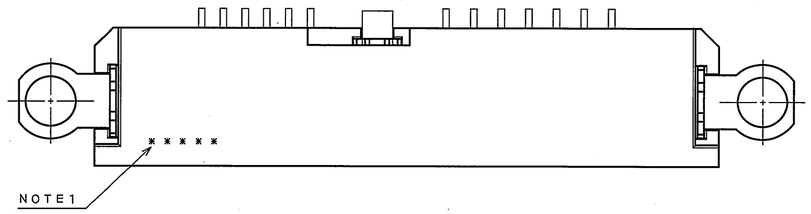

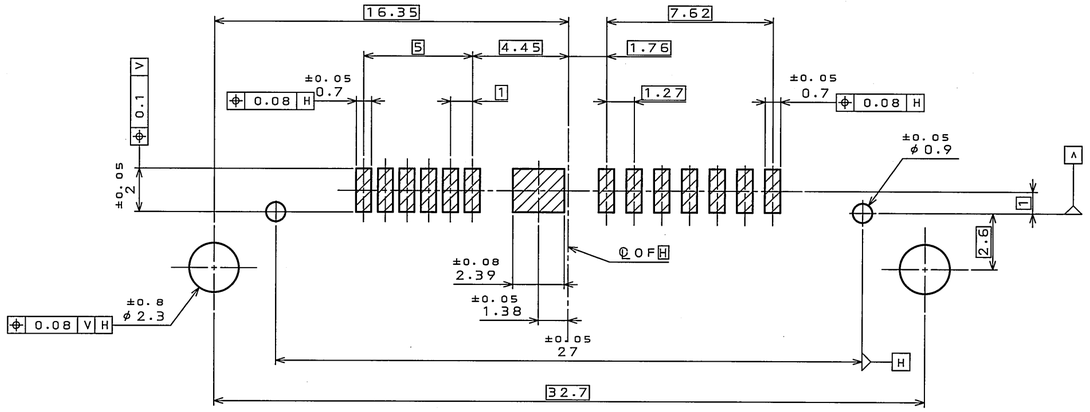

APPLICABLE P.C.B. DIMENSION(REF.)
適合基板寸法（参考）

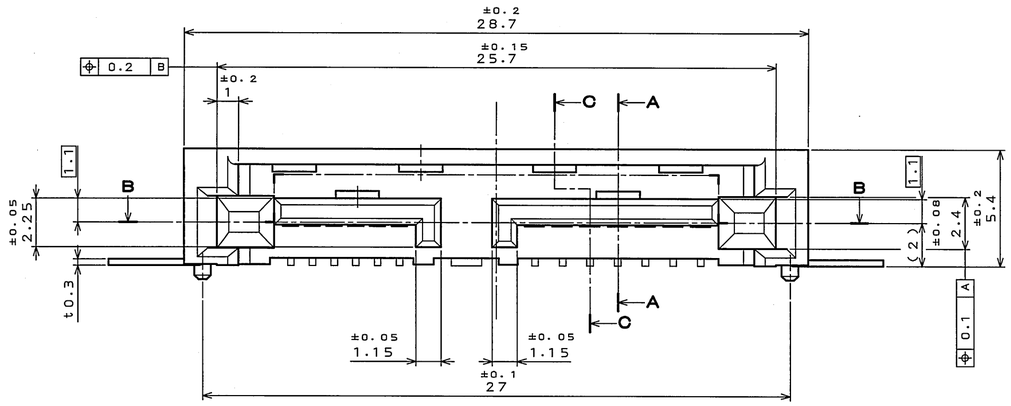

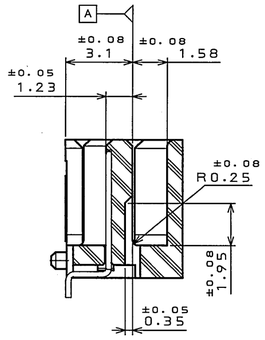

SECT. A－A
（SCALE 5：1）

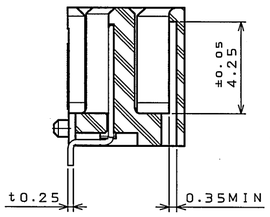

SECT. C－C
（SCALE 5：1）

△2 TABLE 1

品名 TITLE	ロット番号 LOT NO.	接触部仕上 CONTACT AREA	端子部仕上 TERMINAL AREA
PM2B013HP1	＊＊＊＊＊P	Au 0.1μm MIN OVER Ni	TIN PLATING
PM2B013HQ1	＊＊＊＊＊Q	Au 0.3μm MIN OVER Ni	TIN PLATING
PM2B013HS1	＊＊＊＊＊S	Au 0.76μm MIN OVER Ni	TIN PLATING

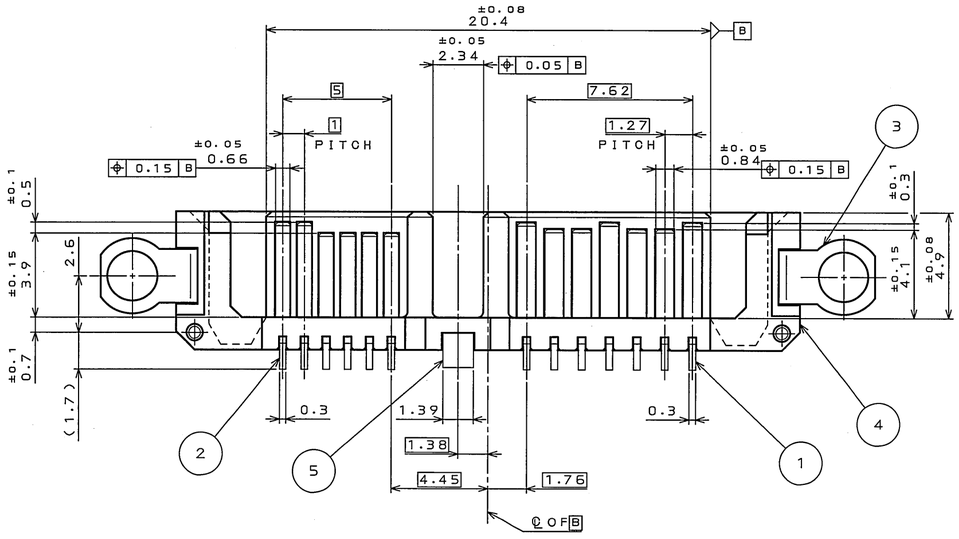

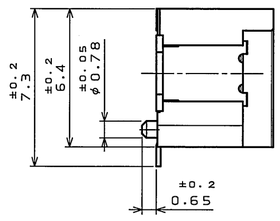

NOTE1.PRODUCTION LOT NUMBER AS INDICATED.

(EX.)

0 7 2 1 1 Q
- PLATING：TABLE 1 △2
- DAY OF WEEK(SUNDAY：1)
- WEEK(YEAR OF WEEK：01～＊＊)
- YEAR(END TWO YARDS)

△2 2.COPLANARITY：0.1 MAX.

符号 NO.	名称 DESCRIPTION	個数 QTY.	材料 MATERIAL	仕上 FINISH	備考 REMARKS
5	HOLD DOWN3	1	COPPER ALLOY	TIN OVER NICKEL	
4	INSULATOR	1	GLASS FILLED LCP	――	UL94V-0 COLOR：BALCK
3	HOLD DOWN1	2	COPPER ALLOY	TIN OVER NICKEL	
2	CONTACT2	6	COPPER ALLOY	TABLE 1 △2	
1	CONTACT1	7	COPPER ALLOY	TABLE 1 △2	

仕様書(SPECIFICATION)

一般公差(GENERAL TOLERANCE)

寸法(DIMENSION)	角度(ANGLES)
. ±0.8	X° ±
.X ±0.4	X°X'±
.XX ±0.1	
.XXX±	

第1版(ORIGINAL DATE)	7.Jun.2007
製図 DR.	Y.F.LIN
担当 CHK.	T.MORITAKE
査閲 APPD.	――
承認 APPD.	Y.YAHIRO

尺度(SCALE) 5：1
シリーズ(SERIES) PM2
名称(TITLE) △2 PM2B013H＊1
質量(MASS)

日本航空電子工業株式会社
JAPAN AVIATION ELECTRONICS INDUSTRY, LTD.

図面番号(DRAWING NO.) SJ107770
版数(REV.) 2
SIZE A2

JAE-CONNECTORS.COM
Reference Only

LEAD FREE この製品は鉛フリー品です

JAE CONNECTOR DIV. PROPRIETARY.
COPYRIGHT (C) 2007, JAPAN AVIATION ELECTRONICS INDUSTRY, LTD.

DOF-0-213F(05.08)

0 10 20 30 40 50 60 70 80 90 100

Компания «ЭлектроПласт» предлагает заключение долгосрочных отношений при поставках импортных электронных компонентов на взаимовыгодных условиях!

Наши преимущества:

- Оперативные поставки широкого спектра электронных компонентов отечественного и импортного производства напрямую от производителей и с крупнейших мировых складов;
- Поставка более 17-ти миллионов наименований электронных компонентов;
- Поставка сложных, дефицитных, либо снятых с производства позиций;
- Оперативные сроки поставки под заказ (от 5 рабочих дней);
- Экспресс доставка в любую точку России;
- Техническая поддержка проекта, помощь в подборе аналогов, поставка прототипов;
- Система менеджмента качества сертифицирована по Международному стандарту ISO 9001;
- Лицензия ФСБ на осуществление работ с использованием сведений, составляющих государственную тайну;
- Поставка специализированных компонентов (Xilinx, Altera, Analog Devices, Intersil, Interpoint, Microsemi, Aeroflex, Peregrine, Syfer, Eurofarad, Texas Instrument, Miteq, Cobham, E2V, MA-COM, Hittite, Mini-Circuits,General Dynamics и др.);

Помимо этого, одним из направлений компании «ЭлектроПласт» является направление «Источники питания». Мы предлагаем Вам помощь Конструкторского отдела:

- Подбор оптимального решения, техническое обоснование при выборе компонента;
- Подбор аналогов;
- Консультации по применению компонента;
- Поставка образцов и прототипов;
- Техническая поддержка проекта;
- Защита от снятия компонента с производства.

Как с нами связаться

Телефон: 8 (812) 309 58 32 (многоканальный)
Факс: 8 (812) 320-02-42
Электронная почта: org@eplast1.ru
Адрес: 198099, г. Санкт-Петербург, ул. Калинина, дом 2, корпус 4, литера А.