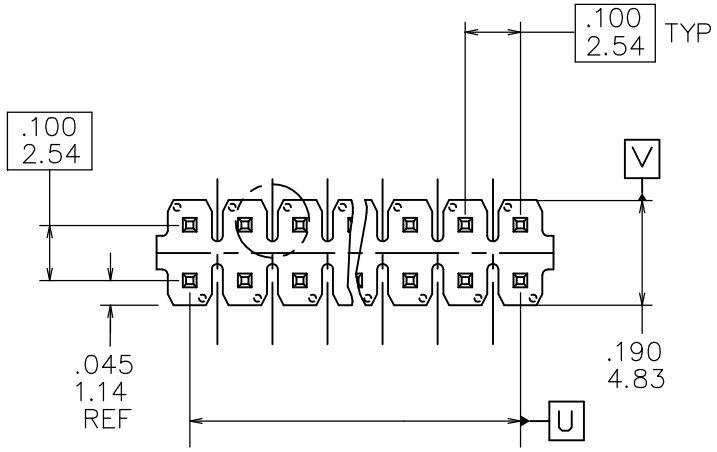

DOUBLE ROW TOP VIEW

PRODUCT NUMBER

10063545–XYYHXLF

- LEAD FREE
- NONE= WITH TAPE(SEE NOTES 13)
  B= WITHOUT TAPE
- HIGH TEMPERATURE PLASTIC SEE NOTE 1
- NO OF POSITIONS SEE NOTE 3
- PIN PLATING SEE SHEET 2
- BASE PART NO.

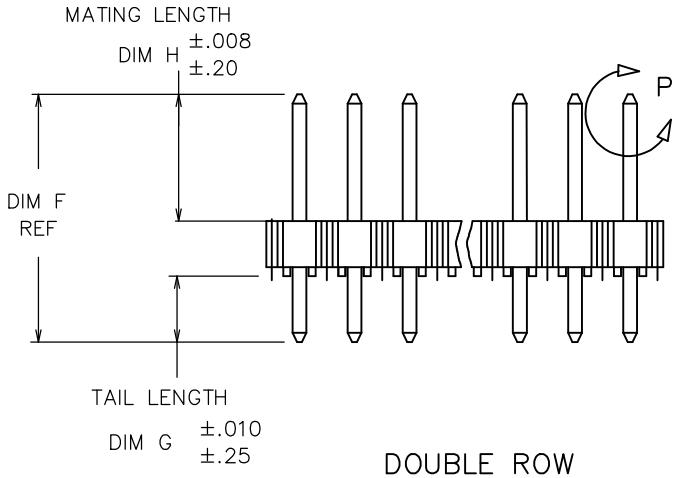

DOUBLE ROW SIDE VIEW

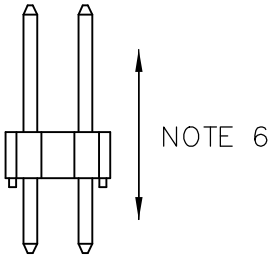

DOUBLE ROW END VIEW

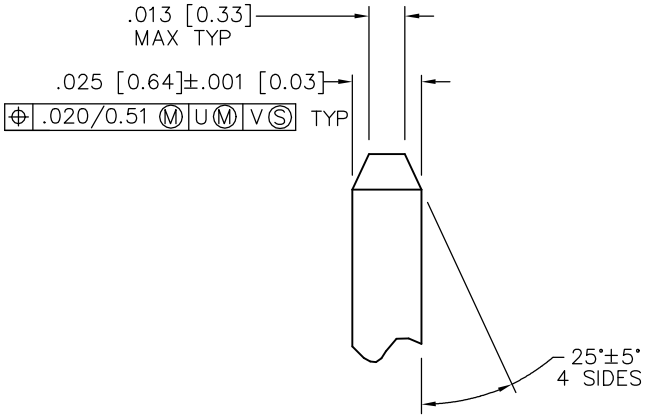

DETAIL P
SCALE 5:1
TYP BOTH ENDS

Mat'l. code NOTES 1 & 2				surface ISO 1302 ✓		tolerance ISO 406 ISO 1101	projection	product family	BERGSTIK
ltr	ecn no	dr	date	tolerances unless otherwise specified				title	BERGSTIK HEADER D/R .100/2.54cc STRAIGHT
F	ELX-N-19761	J.H	12/17/14	angles	linear	.XX±.01/.X±0.3	mm		
G	ELX-N-20014	J.H	01/19/15			.XXX±.005/.XX±0.13			
H	ELX-N-31185	MZ	10/23/18	0°±2°		.XXXX±.0020 .XXX±0.050	scale 1:1		
				dr	M.HERNANDEZ	11/04/05	Amphenol FCi	dwg no	10063545
				engr	S.FIERRO	11/04/05		sheet 1 of 2	size A3
				chr	S.FIERRO	11/04/05			
				appd	S.FIERRO	11/04/05		type Product Customer Drawing	
sheet index	revision	H	H						
	sheet	1	2						

© 2016 AFCI

PRODUCT NUMBER	TOT. PIN LGTH.		TAIL LENGTH		MATING LENGTH		PACKAGING	CUSTOMER P/N
	DIM F	DIM F	DIM G	DIM G	DIM H	DIM H		
	ENGLISH	METRIC	ENGLISH	METRIC	ENGLISH	METRIC		
10063545-400H	0.645	16.4	0.091	2.30	0.455	11.56	REEL	A0943643Z0000
10063545-400HLF	0.645	16.4	0.091	2.30	0.455	11.56	REEL	A-C731-3340-0-00
10063545-400HBLF	0.645	16.4	0.091	2.30	0.455	11.56	REEL	A-C731-3340-0-00
10063545-401HLF	0.575	14.6	0.094	2.40	0.38	9.66	REEL	
10063545-440HT	0.938	23.83	0.120	3.05	0.718	18.24	TUBE	

NOTES

1. BODY MATERIAL : MANUFACTURER'S OPTION OF LCP
   FLAME RETARDENT PER UL94 V-0.
   COLOR: BLACK
2. PIN MATERIAL : BRASS.
3. EVEN NUMBER OF POSITIONS FROM 2 (2X1) THROUGH 72 (2X36)
   FOR BERGSTIK. -X00H INDICATES BERGSTRIP PRODUCT.
   FOR SPECIAL GEOMETRY OF THIS CONTINUOUS STRIP PRODUCT.
   AUTOMATED REELS WILL CONTAIN 20,000 PINS.
   SEE SPECIFIC PART NUMBERS FOR AVAILABILITY.
4. MEASURED WITH PART IN RESTRAINED CONDITION.
5. TWO SIDES OF PIN TIPS NOT PLATED. TYPICAL BOTH ENDS.
6. 2LBS/0.9KG MIN PIN RETENTION IN EITHER DIRECTION.
7. ±.010/0.25 TOL APPLIES TO ALL "G" TAILS EXCEPT
   INDICATED PARTS ON TABLE WHERE +.010/0.25 -.000/0.00
   APPLIES.
8. NOTCH CONFIGURATION WILL VARY PER VENDOR'S DISCRETION.
9. TAIL LENGTH (DIM. G) TO BE ±.010/.0.25.
10. POSITIONS PER ROW 37 TO 50 CAN BE PRODUCED,
    BUT FLATNESS AND CURVATURE MAY NOT BE
    HELD AS CLOSE AS 36 POSITIONS.
11. TOTAL LENGHT= .100 [2.54] X NO DE COLUMNS
12. ADD "LF" SUFFIX AT THE END OF PART NUMBER FOR LEAD FREE OPTION.
13. PER CUSTOMER REQUEST TO USE TAPE TO ADHIBIT THE PRODUCT TO THE REEL
    AT START AND END.

REEL PACKING DIMENSIONS

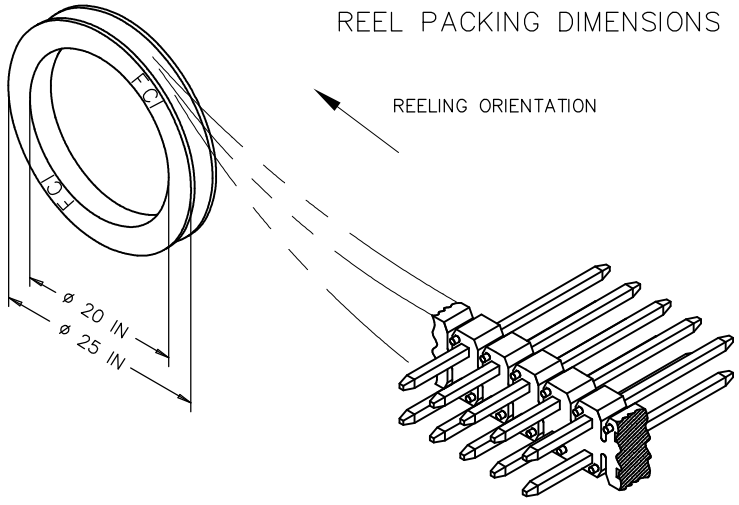

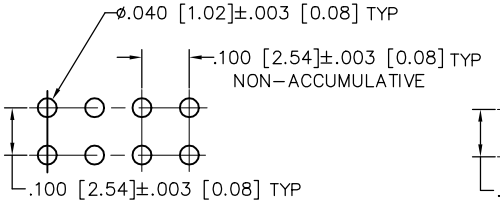

RECOMMENDED HOLE PATTERN

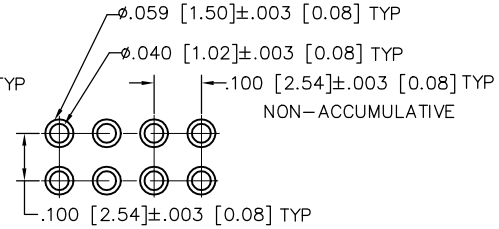

RECOMMENDED HOLE PATTERN FOR PIP PROCESS

PIN PLATING CODES:	WIRE CODES:
10063545-4YYH	120u"/3.05u MIN 93/7 SnPb OVER 50u"/1.27u MIN Ni
10063545-4YYHLF	120u"/3.05u MIN TIN OVER 50u"/1.27u MIN Ni

Mat'l. code NOTES 1 & 2				surface ISO 1302 √	tolerance ISO 406 ISO 1101	projection
ltr	ecn no	dr	date	tolerances unless otherwise specified		
H				angles	linear	.XX±.01/.X±0.3 .XXX±.005/.XX±0.13 .XXXX±.0020 .XXX±0.050	INCH/MM
				0°±2°		scale 1:1
				dr	M.HERNANDEZ	11/04/05
				engr	S.FIERRO	11/04/05
				chr	S.FIERRO	11/04/05
				appd	S.FIERRO	11/04/05
sheet index	revision sheet					

product family: BERGSTIK

title: BERGSTIK HEADER D/R .100/2.54cc STRAIGHT

dwg no: 10063545 | sheet 2 of 2 | size A3

type: Product Customer Drawing

© 2016 AFCI

Компания «ЭлектроПласт» предлагает заключение долгосрочных отношений при поставках импортных электронных компонентов на взаимовыгодных условиях!

Наши преимущества:

- Оперативные поставки широкого спектра электронных компонентов отечественного и импортного производства напрямую от производителей и с крупнейших мировых складов;
- Поставка более 17-ти миллионов наименований электронных компонентов;
- Поставка сложных, дефицитных, либо снятых с производства позиций;
- Оперативные сроки поставки под заказ (от 5 рабочих дней);
- Экспресс доставка в любую точку России;
- Техническая поддержка проекта, помощь в подборе аналогов, поставка прототипов;
- Система менеджмента качества сертифицирована по Международному стандарту ISO 9001;
- Лицензия ФСБ на осуществление работ с использованием сведений, составляющих государственную тайну;
- Поставка специализированных компонентов (Xilinx, Altera, Analog Devices, Intersil, Interpoint, Microsemi, Aeroflex, Peregrine, Syfer, Eurofarad, Texas Instrument, Miteq, Cobham, E2V, MA-COM, Hittite, Mini-Circuits,General Dynamics и др.);

Помимо этого, одним из направлений компании «ЭлектроПласт» является направление «Источники питания». Мы предлагаем Вам помощь Конструкторского отдела:

- Подбор оптимального решения, техническое обоснование при выборе компонента;
- Подбор аналогов;
- Консультации по применению компонента;
- Поставка образцов и прототипов;
- Техническая поддержка проекта;
- Защита от снятия компонента с производства.

Как с нами связаться

Телефон: 8 (812) 309 58 32 (многоканальный)
Факс: 8 (812) 320-02-42
Электронная почта: org@eplast1.ru
Адрес: 198099, г. Санкт-Петербург, ул. Калинина, дом 2, корпус 4, литера А.