NICHT VERMASSTE KANTEN SIND NICHT MAßSTÄBLICH	ÄNDERUNGEN DIE DEM TECHNISCHEN FORTSCHRITT DIENEN, BEHALTEN WIR UNS VOR	VERTRAULICH UNVERÖFFENTLICHTE ZEICHNUNG. ALLE RECHTE VORBEHALTEN. VERVIELFÄLTIGUNG UND WEITERGABE NUR MIT GENEHMIGUNG DURCH AMP DEUTSCHLAND GMBH	ZEICHNUNG GESCHÜTZT DURCH ©COPYRIGHT 1996 AMP DEUTSCHLAND GMBH ALLE RECHTE VORBEHALTEN

REV.	ÄNDERUNG	DATUM	NAME
A	Ersetzt die Zeichnung 828819	22.05.96	s.Blidar
A1	max. Verzug -0.8 war -0.5	08.11.96	C.Ott
B	Verrastung an der Auflage verstärkt	29.04.97	H. Schuller

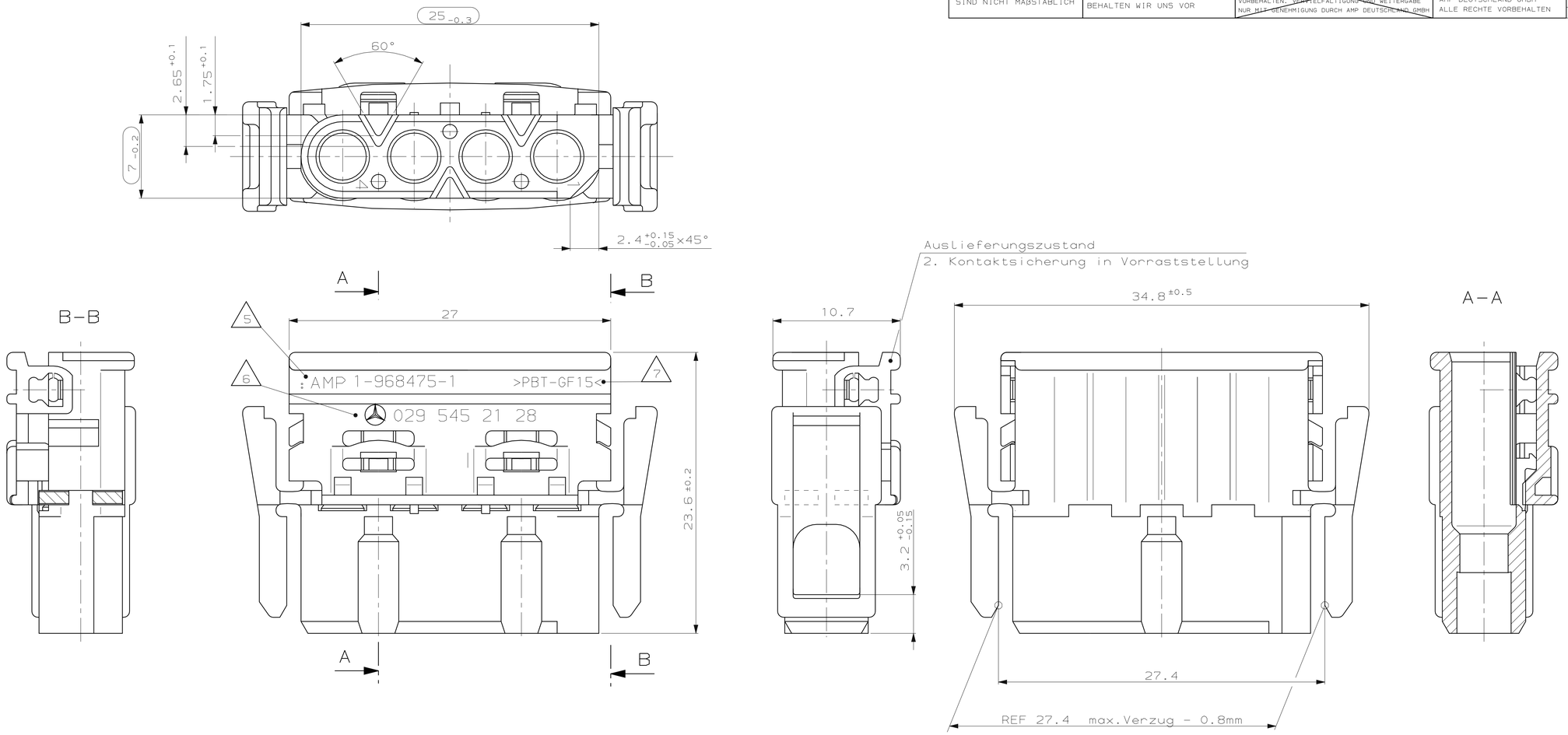

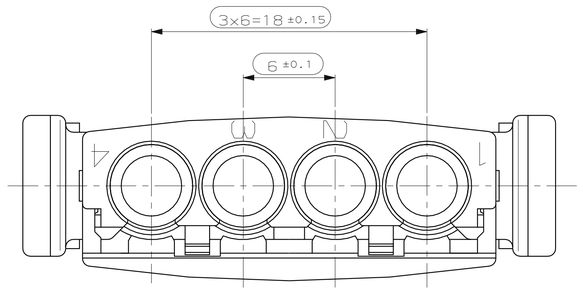

Kodierungen 2:1

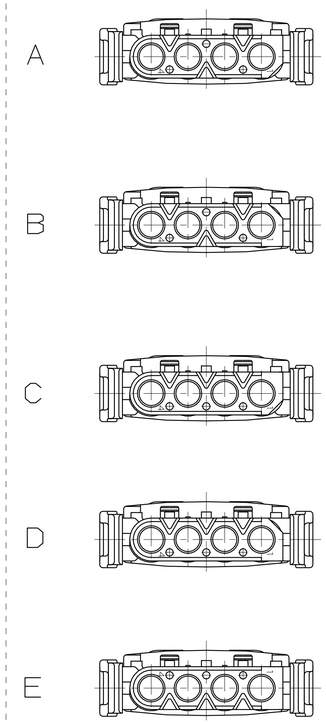

2. Kontaktsicherung in Endraststellung M 2:1

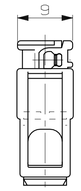

Bemerkungen:

1.) Leistungsdaten nach Spec. Nr. 108-18516-1

2.) Passend zu Stecker (4-fach)
AMP-Nr. 968474
MB-TB-Nr. A031 545 77 28

3.) Kammer passend für Ø 2.5mm System, Kontaktbuchse Ausführung A
siehe AMP-Tab.-Zeichnung 90-9771-4
Mercedes-Benz-Tab.-Zeichnung A006 545 26 26
max. zulässiger Leitungsquerschnitt 4mm² FLR,
die Stückzahl ist im Leitungssatz festgelegt.

4.) Funktionsbestimmende Maße, die mit ⬭ gekennzeichnet sind, werden im EMPB dokumentiert.
Nicht gekennzeichnete Maße werden ebenfalls ausgemessen, aber nicht im EMPB dokumentiert.
Abweichungen werden insofern zugelassen, als die Funktionsfähigkeit nicht beeinträchtigt wird. Im Reklamationsfall sind Abweichungen zu korrigieren.

5 Kennzeichnung M1.6, 0.2 vertieft N33015

6 Kennzeichnung G1.6, 0.2 vertieft N33015

7 Materialbezeichnung

8.) Diese Zeichnung ersetzt die AMP-Zeichnung 828819

Fliegende Kupplung 1:1

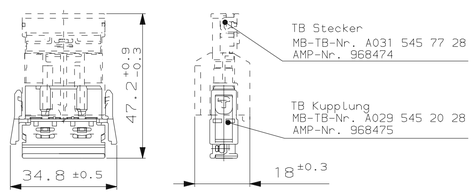

M1:1

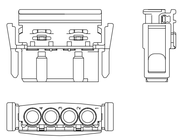

ZGS	KOD.	MB BESTELL-NR.	AMP BESTELL-NR.	REV.	BENENNUNG EINZELTEIL	WERKSTOFF	OBERFLÄCHE / FARBE
–	E	A035 545 33 28kZ	5-968475-1	B	Buchsengehäuse	PBT-GF15 Nach DBL5420	grün ähnlich RAL 6017
–	D	A035 545 26 28kZ	4-968475-1	B	Buchsengehäuse	PBT-GF15 Nach DBL5420	Violett ähnlich RAL 4004
–	C	A031 545 73 28kZ	3-968475-1	B	Buchsengehäuse	PBT-GF15 Nach DBL5420	Blau ähnlich RAL 5012
–	B	A031 545 72 28kZ	2-968475-1	B	Buchsengehäuse	PBT-GF15 Nach DBL5420	Natur –
–	A	A029 545 21 28kZ	1-968475-1	B	Buchsengehäuse	PBT-GF15 Nach DBL5420	Schwarz RAL 9011

GEZ. S. Blidar 04-JUN-96 GEPR. J. Woller 04-JUN-96

Lieferung nur nach Zeichnung und/oder CAD-Daten sowie erprobtem, freigegebenem Muster. Keinerlei Änderung ohne vorherige Freigabe durch die mit Änderungsvermerk der Mercedes-Benz AG versehene(n) Zeichnung/CAD-Daten.

Änd.	ZGS	CAD	Auftrags-Nr.	ED-KB	Konstr.-Abtlg.
	–		–	–	–

bearb. | ZP | Gewicht (kg) 3,3 | System –
gepr. | gen.

Mercedes-Benz Benennung: TB Kupplung (4-fach) | Format A1

Mercedes-Benz Sach-Nr.: A029 545 20 28 | Blatt 1 v. 1

NUR FÜR MERCEDES-BENZ

ZEICHNUNG GÜLTIG AB .....

AMP | AMP DEUTSCHLAND GmbH D-63225 Langen

BENENNUNG: Buchsengehäuse 4 pol. ø 2.5 mm Kontaktsystem | K

NICHT TOLERIERTE MASSE: DIN 16 901-140 Winkel ±2° | FORMAT A1 | ZEICHNUNGS-NR. 968475

MASSTAB 5:1 | BLATT 1 VON 1 | REV. B

CAD-ORIGINAL ZEICHNUNG NICHT ÄNDERN

NUMMER 968475 | VERWENDET FÜR – | PASSEND ZU 968474 | WAR NR. –

LOC AI DIST –

AMP-EN-556 REV 9-93

08-NOV-96 07:44:02 co5200 s.968475.1.c (in EDM)

Компания «ЭлектроПласт» предлагает заключение долгосрочных отношений при поставках импортных электронных компонентов на взаимовыгодных условиях!

Наши преимущества:

- Оперативные поставки широкого спектра электронных компонентов отечественного и импортного производства напрямую от производителей и с крупнейших мировых складов;
- Поставка более 17-ти миллионов наименований электронных компонентов;
- Поставка сложных, дефицитных, либо снятых с производства позиций;
- Оперативные сроки поставки под заказ (от 5 рабочих дней);
- Экспресс доставка в любую точку России;
- Техническая поддержка проекта, помощь в подборе аналогов, поставка прототипов;
- Система менеджмента качества сертифицирована по Международному стандарту ISO 9001;
- Лицензия ФСБ на осуществление работ с использованием сведений, составляющих государственную тайну;
- Поставка специализированных компонентов (Xilinx, Altera, Analog Devices, Intersil, Interpoint, Microsemi, Aeroflex, Peregrine, Syfer, Eurofarad, Texas Instrument, Miteq, Cobham, E2V, MA-COM, Hittite, Mini-Circuits,General Dynamics и др.);

Помимо этого, одним из направлений компании «ЭлектроПласт» является направление «Источники питания». Мы предлагаем Вам помощь Конструкторского отдела:

- Подбор оптимального решения, техническое обоснование при выборе компонента;
- Подбор аналогов;
- Консультации по применению компонента;
- Поставка образцов и прототипов;
- Техническая поддержка проекта;
- Защита от снятия компонента с производства.

Как с нами связаться

Телефон: 8 (812) 309 58 32 (многоканальный)
Факс: 8 (812) 320-02-42
Электронная почта: org@eplast1.ru
Адрес: 198099, г. Санкт-Петербург, ул. Калинина, дом 2, корпус 4, литера А.