NUMMER	VERWENDET FÜR	WAR NR.
962175	963110 962362	88-52055-39

ÄNDERUNGEN DIE DEM TECHNISCHEN FORTSCHRITT DIENEN, BEHALTEN WIR UNS VOR

VERTRAULICH
UNVERÖFFENTLICHTE ZEICHNUNG. ALLE RECHTE VORBEHALTEN. VERVIELFÄLTIGUNG UND WEITERGABE NUR MIT GENEHMIGUNG DURCH AMP DEUTSCHLAND GMBH

CAD-ORIGINAL
ZEICHNUNG NICHT ÄNDERN

ZEICHNUNG GESCHÜTZT DURCH
©COPYRIGHT 1989
AMP DEUTSCHLAND GMBH
ALLE RECHTE VORBEHALTEN

REV.	ÄNDERUNG	DATUM	NAME
1	Griff geändert	6.02.89	R.HOFER
2	Div. Änderungen	21.02.89	R.HOFER
3	Zeichng. überarbeitet	04.09.89	R.HOFER
4	Material geändert	20.3.90	J.LÖWER
5	eine Rastnase entfällt	28.6.90	J.LÖWER
6	Vordere Rastpunkte entfallen	05.12.91	H.Schmitt
7	Teil-Nr. für 4-fach Werkzeug hinzu,Bemerkungen ergänzt,...	16.02.93	H .Schmitt

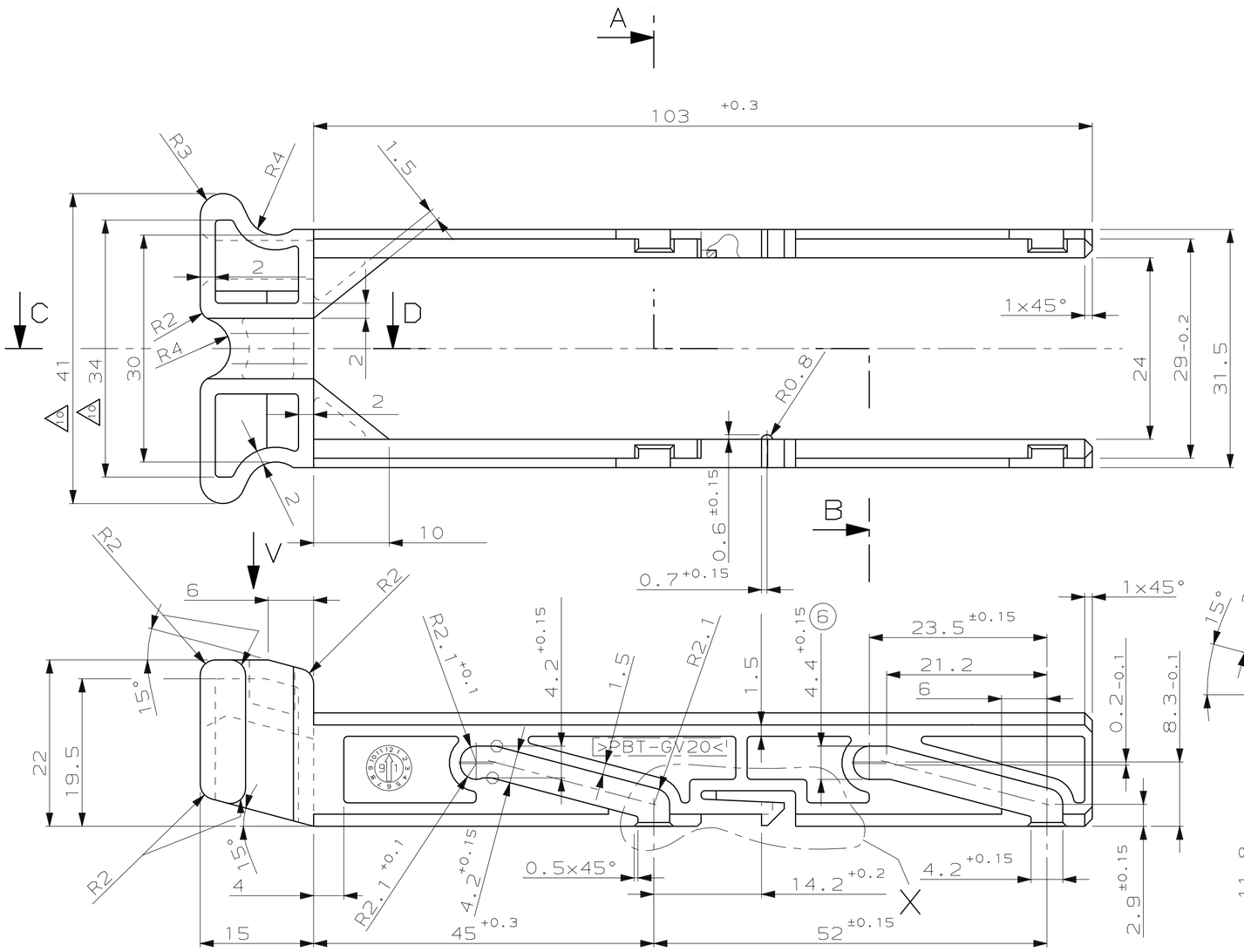

Ansicht "V"
VIEW "V"

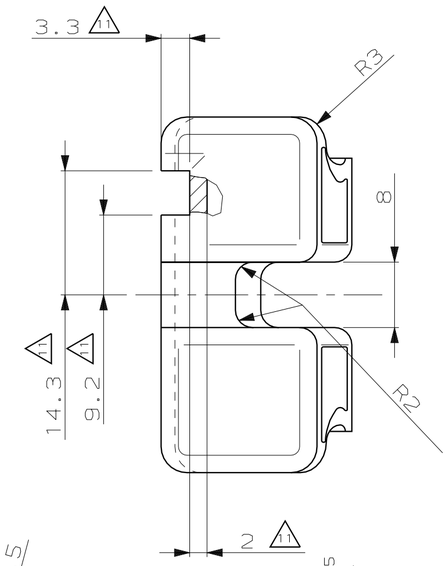

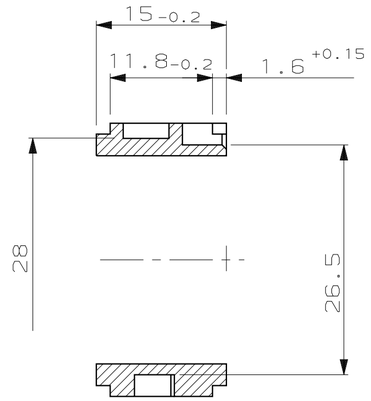

Schnitt A-B
SECTION

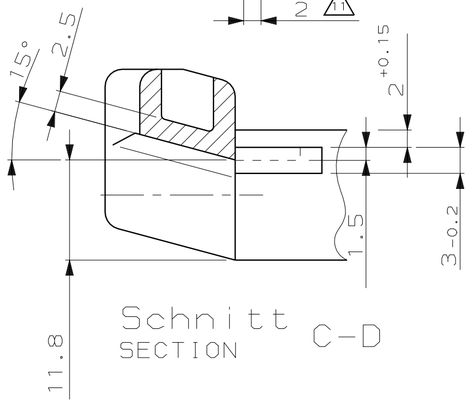

Schnitt C-D
SECTION

Bemerkungen

1. Unbemaßte Radien R0.5
2. Unbemaßte Wandstärken 1.5
3. Kundenwarenzeichen nach VW 105 14
4. Mittelschrift nach DIN 1451
5. Schrifthöhe 1.6
6. Werkstoffkennzeichnung nach VDA 260
7. Produktionsdatum nach VW 105 60
8. Nummern für Teile aus 4-fach Werkzeug: 1-...
   Nummern für Teile aus 2-fach Werkzeug: 0-...
9. Note 3 6 7 nur für 1-...-1 gültig
10.

Maß für	0-...-1	1-...-1
	45	41 -0.3
	38	34
	3	2

11. Maße (Nut) nur für 1-...-1

Zeichnung nur für VW

1-...-1 wie gezeichnet

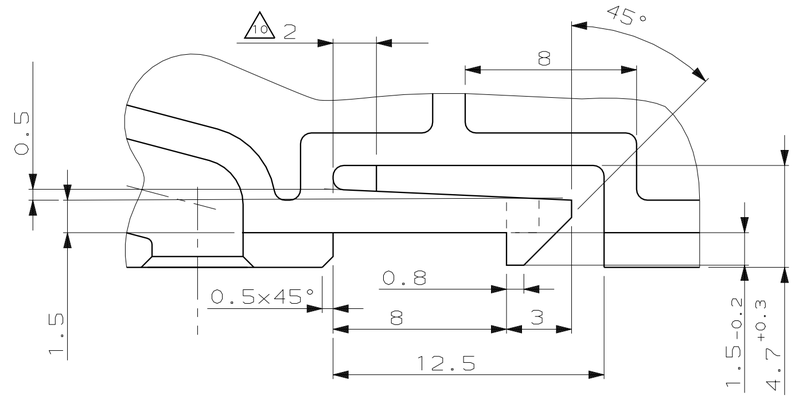

Einzelheit "X"
M 5:1

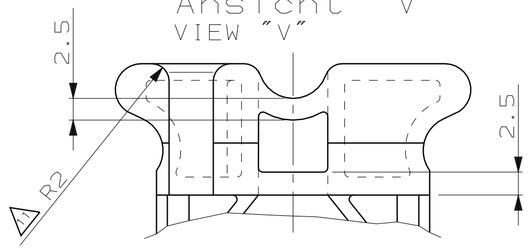

BESTELL-NUMMER VW	BESTELL-NUMMER AMP	POS.	STÜCK	BENENNUNG EINZELTEIL	WERKSTOFF	OBERFLÄCHE / FARBE
1H0906406	1-962175-1	-	-	SCHIEBER	PBT GV20	schwarz
1H0906406	0-962175-1	-	-	SCHIEBER	PBT GV20	schwarz

GEZ. R.HOFER 03 JAN 1989
GEPR. -

ZEICHNUNG GÜLTIG AB .....

AMP
AMP DEUTSCHLAND G.m.b.H.
Langen b.Ffm.,West Germany

BENENNUNG: Schieber

K

NICHT TOLERIERTE MASSE	FORMAT	ZEICHNUNGS-NR.
± 0.2 MM ± 2 °	A2	962175
MASSTAB 2:1	BLATT 1 VON 1	REV. 7

Компания «ЭлектроПласт» предлагает заключение долгосрочных отношений при поставках импортных электронных компонентов на взаимовыгодных условиях!

Наши преимущества:

- Оперативные поставки широкого спектра электронных компонентов отечественного и импортного производства напрямую от производителей и с крупнейших мировых складов;
- Поставка более 17-ти миллионов наименований электронных компонентов;
- Поставка сложных, дефицитных, либо снятых с производства позиций;
- Оперативные сроки поставки под заказ (от 5 рабочих дней);
- Экспресс доставка в любую точку России;
- Техническая поддержка проекта, помощь в подборе аналогов, поставка прототипов;
- Система менеджмента качества сертифицирована по Международному стандарту ISO 9001;
- Лицензия ФСБ на осуществление работ с использованием сведений, составляющих государственную тайну;
- Поставка специализированных компонентов (Xilinx, Altera, Analog Devices, Intersil, Interpoint, Microsemi, Aeroflex, Peregrine, Syfer, Eurofarad, Texas Instrument, Miteq, Cobham, E2V, MA-COM, Hittite, Mini-Circuits,General Dynamics и др.);

Помимо этого, одним из направлений компании «ЭлектроПласт» является направление «Источники питания». Мы предлагаем Вам помощь Конструкторского отдела:

- Подбор оптимального решения, техническое обоснование при выборе компонента;
- Подбор аналогов;
- Консультации по применению компонента;
- Поставка образцов и прототипов;
- Техническая поддержка проекта;
- Защита от снятия компонента с производства.

Как с нами связаться

Телефон: 8 (812) 309 58 32 (многоканальный)
Факс: 8 (812) 320-02-42
Электронная почта: org@eplast1.ru
Адрес: 198099, г. Санкт-Петербург, ул. Калинина, дом 2, корпус 4, литера А.