RADIALL® departement COAXIAL

FICHE TECHNIQUE

R605.004.000

Edition : 9529

Page 02/02

SERIE : BR2

FICHE DROITE CABLE BIFILAIRE BLINDE Ø4

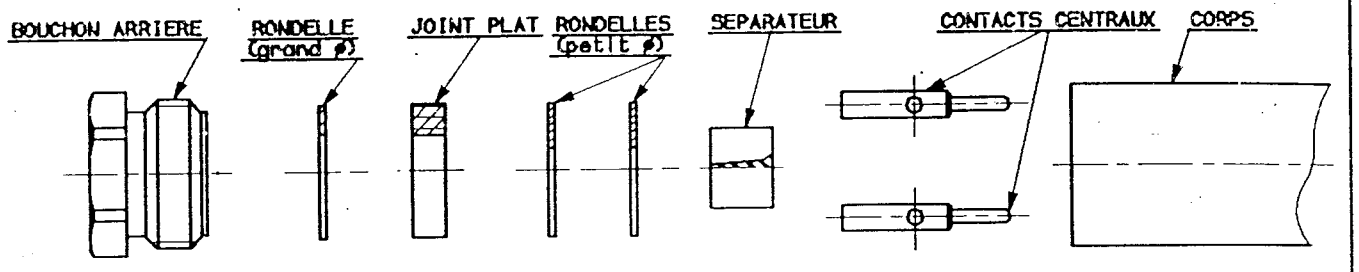

(1)

1-1 Denuder la gaine .

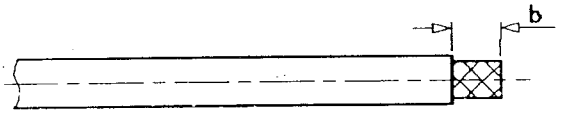

Denudage	a	b	c	d	e
mm	4	10	9	-	-

(2)

2-1 Monter le bouchon arriere, la rondelle grand ø et le joint plat sur le cable

2-2 Monter la rondelle petit ø en butee.

2-3 Rabattre et couper la tresse au diametre exterieur de la rondelle.

2-4 Denuder les dielectriques.

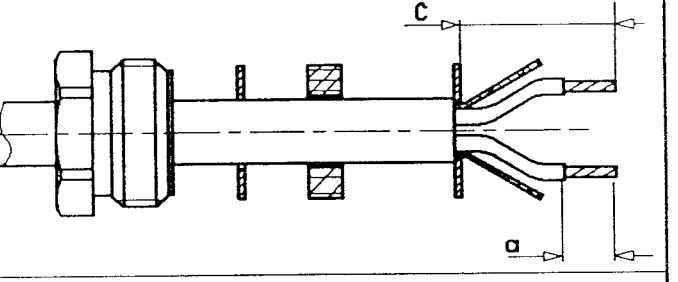

(3)

3-1 Monter la seconde rondelle petit ø ainsi que le séparateur. Attention au sens de montage.

3-2 Souder les contacts centraux sur les ames du cable.

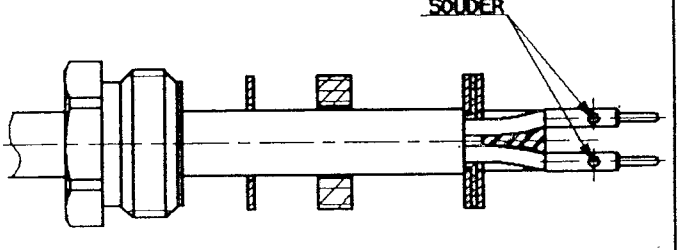

(4)

4-1 Visser l'ensemble dans le corps du connecteur .
(couple de serrage recommande 450 Ncm)

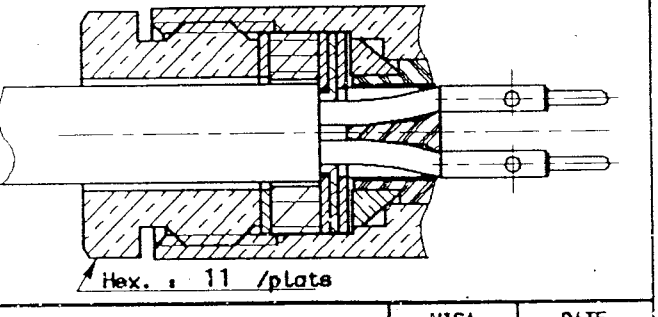

IND	No MODIF	OBJET	VISA	DATE
.	.	.	.	.
.	.	.	.	.
.	.	.	.	.
.	.	.	.	.

Creation Date 24.1.89

Mise a jour Date __-__-__

Ces renseignements sont donnes a titre indicatif. Dans le but constant d'ameliorer nos produits, nous nous reservons le droit d'apporter toutes modifications jugees utiles.

RADIALL®
101, Rue Ph. Hoffmann - Z.I. Ouest
93116 ROSNY/S/BOIS Cedex (France)
Tel. : (1) 48 54 80 40
Fax : (1) 48 54 83 63
Telex: Radia A 220673 F

RADIALL® departement COAXIAL	FICHE TECHNIQUE	R605.004.000	
		Edition : 9529	Page
FICHE DROITE CABLE BIFILAIRE BLINDE Ø4		SERIE : BR2	1 / 2

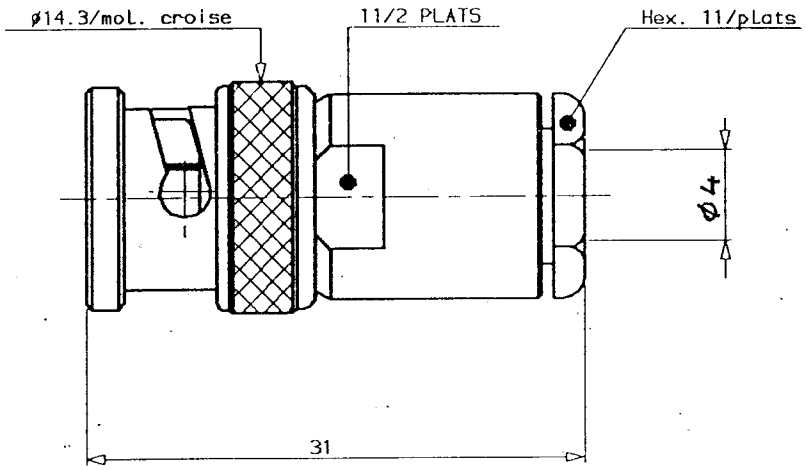

CARACTERISTIQUES

IMPEDANCE CARACTERISTIQUE	78	Ω
BANDE DE FREQUENCE	0-500	MHz
TEMPERATURE D'UTILISATION	-40/+100	°C
R.O.S	AD	Maxi
PERTES D'INSERTION	AD	√F dB Maxi
TENSION DE SERVICE	AD	Veff Maxi
TENSION D'ESSAI	1500	Veff mini
RESISTANCE D'ISOLEMENT	5000	MΩ mini
HERMETICITE	NA	Atm.cm3/s
ETANCHEITE	NA	Mpa
-		
-		

NORMALISATION

TENUE DU CABLE EN TRACTION	91	N mini
RETENTION CONTACT CENTRAL		
Axial - sens accouplement	NA	N mini
Axial - autre sens	27	N mini
Couple	NA	cm.N mini
COUPLE DE SERRAGE RECOMMANDE		
a L'accouplement	NA	cm.N
sur panneau	NA	cm.N
du presse etoupe	450	cm.N

CONSTRUCTION

COMPOSANTS	MATERIAUX	REVETEMENTS
CORPS	LAITON	NICKEL
CONTACT DE MASSE	LAITON	NICKEL
CONTACT CENTRAL	LAITON	or
ISOLANTS	POLYAMIDE BLANC	-
JOINT	SILICONE	-
-	-	-
-	-	-
-	-	-
-	-	-

IND	No MODIF	OBJET	VISA	DATE
.	.	.	.	.
.	.	.	.	.
.	.	.	.	.
.	.	.	.	.

Creation Date 24. 1. 89

Mise a jour Date __-__-__

Ces renseignements sont donnes a titre indicatif. Dans le but constant d'ameliorer nos produits, nous nous reservons le droit d'apporter toutes modifications jugees utiles.

RADIALL®
101, Rue Ph. Hoffmann - Z.I. Ouest
93116 ROSNY/S/BOIS Cedex (France)
Tel. : (1) 48 54 80 40
Fax : (1) 48 54 63 53
Telex: Radia A 220673 F

Компания «ЭлектроПласт» предлагает заключение долгосрочных отношений при поставках импортных электронных компонентов на взаимовыгодных условиях!

Наши преимущества:

- Оперативные поставки широкого спектра электронных компонентов отечественного и импортного производства напрямую от производителей и с крупнейших мировых складов;
- Поставка более 17-ти миллионов наименований электронных компонентов;
- Поставка сложных, дефицитных, либо снятых с производства позиций;
- Оперативные сроки поставки под заказ (от 5 рабочих дней);
- Экспресс доставка в любую точку России;
- Техническая поддержка проекта, помощь в подборе аналогов, поставка прототипов;
- Система менеджмента качества сертифицирована по Международному стандарту ISO 9001;
- Лицензия ФСБ на осуществление работ с использованием сведений, составляющих государственную тайну;
- Поставка специализированных компонентов (Xilinx, Altera, Analog Devices, Intersil, Interpoint, Microsemi, Aeroflex, Peregrine, Syfer, Eurofarad, Texas Instrument, Miteq, Cobham, E2V, MA-COM, Hittite, Mini-Circuits,General Dynamics и др.);

Помимо этого, одним из направлений компании «ЭлектроПласт» является направление «Источники питания». Мы предлагаем Вам помощь Конструкторского отдела:

- Подбор оптимального решения, техническое обоснование при выборе компонента;
- Подбор аналогов;
- Консультации по применению компонента;
- Поставка образцов и прототипов;
- Техническая поддержка проекта;
- Защита от снятия компонента с производства.

Как с нами связаться

Телефон: 8 (812) 309 58 32 (многоканальный)
Факс: 8 (812) 320-02-42
Электронная почта: org@eplast1.ru
Адрес: 198099, г. Санкт-Петербург, ул. Калинина, дом 2, корпус 4, литера А.