THIS DRAWING IS UNPUBLISHED. RELEASED FOR PUBLICATION 2011
© COPYRIGHT 2011 - ALL RIGHTS RESERVED.

LOC	DIST
A1	-

REVISIONS

P	LTR	DESCRIPTION	DATE	DWN	APVD
	C18	Loose Piece PN removed. ECR-13-015156	26SEP2013	Abr	Brun
	C19	Design 2 Dim. 22+-0.3 was 21.5 ECR-13-019019	09JAN2014	Abr	Brun
	C20	6-963716-2 NO SPRING AVAILABLE	17JUL2014	Mah	Brun
	C21	NOTE 7 ADDED. ECR-15-007039	06MAY2015	Abr	Brun

Normale Anwendung
USUAL APPLICATION

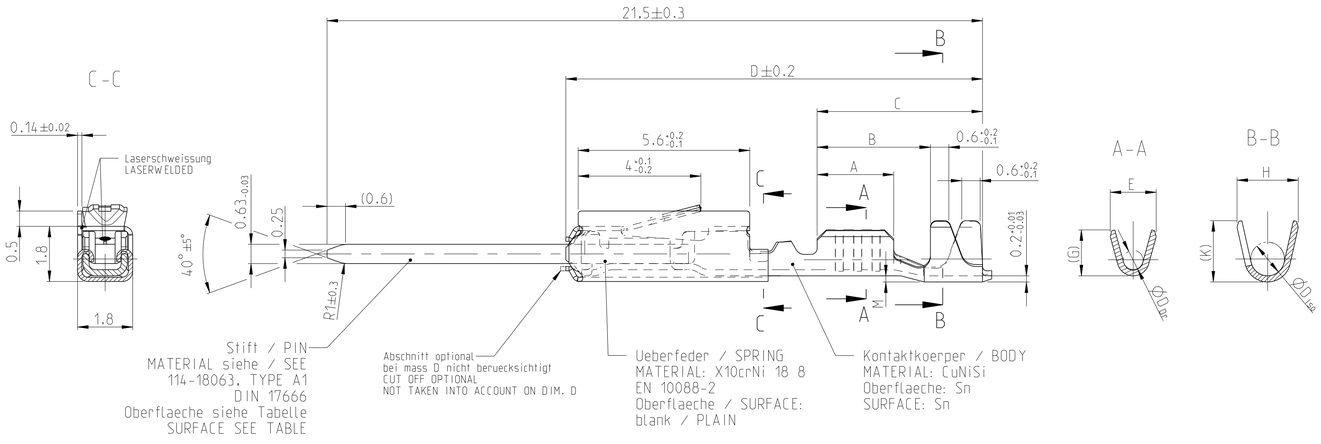

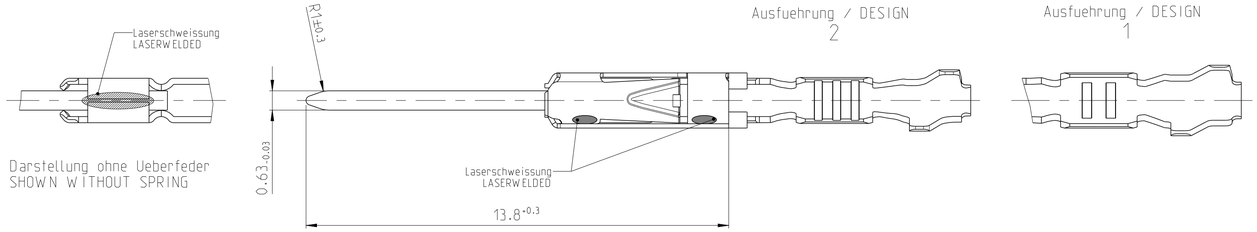

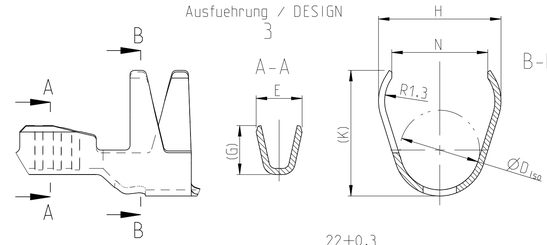

Einzeldichtungssytem
SINGLE WIRE SEAL SYSTEM

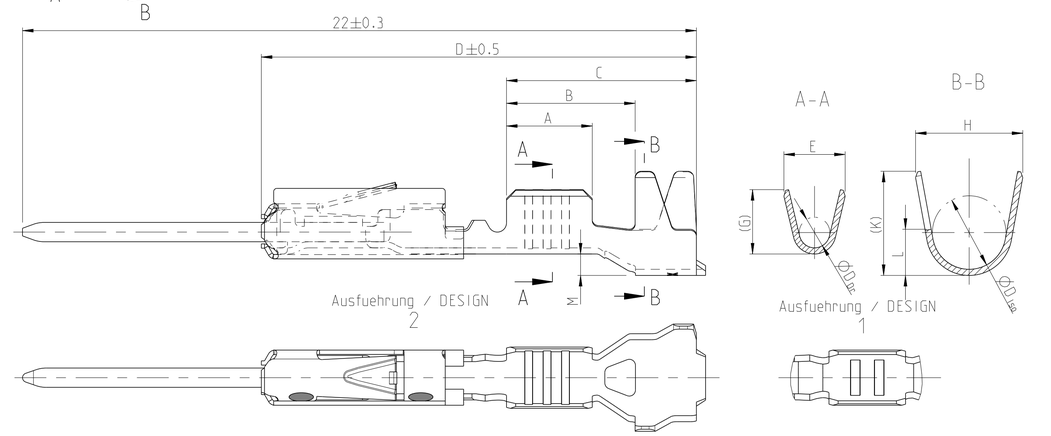

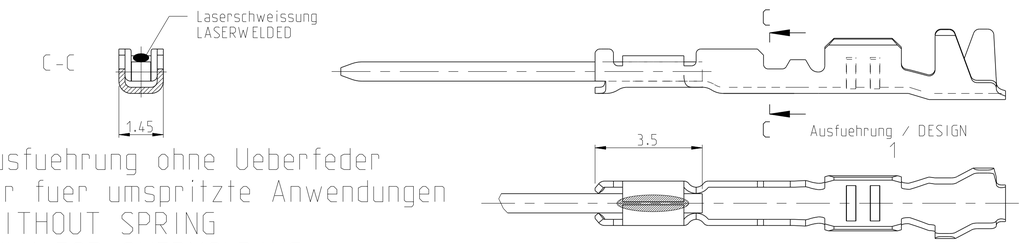

Ausfuehrung ohne Ueberfeder
nur fuer umspritzte Anwendungen
WITHOUT SPRING
ONLY FOR OVERMOLDING

Bestell-Nr. Ausfuehrung ORDER NO. DESIGN 2	Bestell-Nr. Ausfuehrung ORDER NO. DESIGN 3	Rev	Bestell-Nr. Ausfuehrung ORDER NO. DESIGN 1 (5)	Rev	Ueberfeder vorhanden SPRING AVAILABLE	VERSION	DGB Wire Size Range mm²	Oberflaeche SURFACE	Laenge LENGTH mm	Drahtcrimp WIRE CRIMP mm	Iso-crimp INSU-CRIMP mm	Gewicht WEIGHT g	Verarbeitung Spez. APPLICATION SPEC.	DGB Wire Size Range mm²	Isolations Ø INSULATION DIA. mm	fuer Kammer Ø3.45 FOR CAVITY DIA. 3.45 mm	Blindstopfen RUBBER PLUG	fuer Kammer Ø4 FOR CAVITY DIA. 4 mm	Blindstopfen RUBBER PLUG
5-965908-2		E	965908-2	D	ja / YES	Einzeldichtungssystem SINGLE WIRE SEAL SYSTEM	0.50-0.75	Au	A = 2.8 B = 4.2 C = 6.2 D = 14.3 M = 0.7	E = 2 G = 2.1 D_{Dr} = 1	H = 3.5 K = 3.4 L = 1.5 D_{Iso} = 2.4	0.18	114-18025	0.75	1.4-1.9	967067-1 grueen GREEN	967056-1 blau / BLUE	963142-1 schwarz BLACK	963143-1 weiss / WHITE
5-965908-1		D	965908-1	C	ja / YES			Sn						0.5					
-		-	1-962886-1	N	nein / NO		0.25-0.35 (6)	Sn	A = 2.5 B = 3.9 C = 5.9 D = 14 M = 0.7	E = 1.8 G = 1.8 D_{Dr} = 0.8	H = 3.5 K = 3.4 L = 1.5 D_{Iso} = 2.4	0.12		0.35	0.9-1.4	967067-2 gelb YELLOW		963142-2 grau GREY	
5-962886-2		P	962886-2	N	ja / YES			Au				0.16		0.2					
5-962886-1		N	962886-1	M	ja / YES			Sn											
	2141830-3	A			ja / YES		0.13/0.17 (6)	Ag	A = 2.5 B = 4 C = 5.9 D = 13.9 M = 0.6	E = 1.5 G = 1.4	H = 4 K = 3.9 N = 3.1 D_{Iso} = 2.6	0.15		0.13	0.85-1.25	967067-2 gelb YELLOW		963142-2 grau GREY	
	2141830-2	A			ja / YES			Au						0.17					
	2141830-1	A			ja / YES			Sn											
6-963716-2		A			nein / NO	normale Anwendung USUAL APPLICATION	0.50-0.75	Au	A = 2.8 B = 3.8 C = 5.6 D = 13.65 M = 0.2	E = 2 G = 2.1 D_{Dr} = 1	H = 2.7 K = 2.9 L = 0.7 D_{Iso} = 1.6	0.17	114-18021						
6-963716-1		A			nein / NO			Sn				0.12							
-		-	1-963716-2	B	nein / NO			Au											
5-963716-3		A			ja / YES			Ag				0.17							
5-963716-2		Z	963716-2	Y	ja / YES			Au											
5-963716-1		W	963716-1	V	ja / YES			Sn											
6-928918-3		A			ja / YES		0.25-0.35	Ag	A = 2.5 B = 3.6 C = 5.6 D = 13.65 M = 0.2	E = 1.8 G = 1.8 D_{Dr} = 0.8	H = 2.3 K = 2.3 L = 0.6 D_{Iso} = 1.4	0.16							
6-928918-2		Z	1-928918-2	Y	ja / YES			Au											
6-928918-1		W	1-928918-1	V	ja / YES			Sn											
5-928918-2		A	928918-2	Y	nein / NO			Au											
5-928918-1		W	928918-1	V	nein / NO			Sn				0.12							
	2141828-3	A			ja / YES		0.13/0.17 (6)	Ag	A = 2.5 B = 3.7 C = 5.4 D = 13.65 M = 0	E = 1.5 G = 1.4	H = 2 K = 1.9 D_{Iso} = 1.1	0.15							
	2141828-2	A			ja / YES			Au											
	2141828-1	A			ja / YES			Sn											
1355719-2		C			ja / YES		0.08-0.22	Au		E = 1.5 G = 1.5 D_{Dr} = 0.65	H = 2 K = 2 D_{Iso} = 1.1	0.15							
1355719-1		C			ja / YES			Sn											

zugehoerige Einzeldichtung / SUITABLE SINGLE WIRE SEAL

Bemerkungen

1. Datumscode (woche/Jahr z.B. KW 38/Jahr2009) und TE-Revision (z.B. Rev.A)
   DATE CODE (WEEK/YEAR E.G. WEEK NUMBER 38/YEAR2009) AND TE REVISION (E.G. REV. A)
2. Passend zu Buchsenkontakt siehe Zeichnung 929454
   SUITABLE FOR SOCKET CONTACT SEE DRAWING 929454
3. Einzelheiten der Ausfuehrung bleiben dem Hersteller ueberlassen
   DETAILS OF DESIGN ARE LEFT TO MANUFACTURER
4. Nur fuer FLR-Leitung nach DIN 72551 Teil 6
   FOR FLR-CONDUCTOR ACCORDING TO DIN 72551-6 ONLY
5. nicht fuer Neuanwendung
   NOT FOR NEW APPLICATION
6. zugverstaerkte Leitung nach LV 112-4
   REINFORCED WIRE ACCORDING LV 112-4
7. Bei doppelt fallenden Werkzeugen wird die erste Ueberfeder mit einer Kennzeichnung "-" versehen
   WITH DOUBLE OUT DIES THE FIRST SPRING WILL BE PROVIDED WITH AN INDICATION "-"

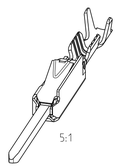

THIS DRAWING IS A CONTROLLED DOCUMENT.

DIMENSIONS: mm

TOLERANCES UNLESS OTHERWISE SPECIFIED: 0 PLC ±; 1 PLC ±; 2 PLC ±; 3 PLC ±; 4 PLC ±; ±0.2; ANGLES ±1°

MATERIAL - -

FINISH - -

DWN	S.Garcia	06JAN1999
CHK	R.Jetter	06JAN1999
APVD	M.Bleicher	13AUG2003
PRODUCT SPEC	108-18030	
APPLICATION SPEC	114-18021 / -18025	
WEIGHT	-	

TE Connectivity

NAME: MQS Tabellenzeichnung Stiftkontakt TABLE PIN CONTACT

SIZE	CAGE CODE	DRAWING NO	RESTRICTED TO
A1	00779	C-929453	-

Customer Drawing | SCALE 10:1 | SHEET 1 OF 1 | REV C21

4805 (3/11)

Компания «ЭлектроПласт» предлагает заключение долгосрочных отношений при поставках импортных электронных компонентов на взаимовыгодных условиях!

Наши преимущества:

- Оперативные поставки широкого спектра электронных компонентов отечественного и импортного производства напрямую от производителей и с крупнейших мировых складов;
- Поставка более 17-ти миллионов наименований электронных компонентов;
- Поставка сложных, дефицитных, либо снятых с производства позиций;
- Оперативные сроки поставки под заказ (от 5 рабочих дней);
- Экспресс доставка в любую точку России;
- Техническая поддержка проекта, помощь в подборе аналогов, поставка прототипов;
- Система менеджмента качества сертифицирована по Международному стандарту ISO 9001;
- Лицензия ФСБ на осуществление работ с использованием сведений, составляющих государственную тайну;
- Поставка специализированных компонентов (Xilinx, Altera, Analog Devices, Intersil, Interpoint, Microsemi, Aeroflex, Peregrine, Syfer, Eurofarad, Texas Instrument, Miteq, Cobham, E2V, MA-COM, Hittite, Mini-Circuits,General Dynamics и др.);

Помимо этого, одним из направлений компании «ЭлектроПласт» является направление «Источники питания». Мы предлагаем Вам помощь Конструкторского отдела:

- Подбор оптимального решения, техническое обоснование при выборе компонента;
- Подбор аналогов;
- Консультации по применению компонента;
- Поставка образцов и прототипов;
- Техническая поддержка проекта;
- Защита от снятия компонента с производства.

Как с нами связаться

Телефон: 8 (812) 309 58 32 (многоканальный)
Факс: 8 (812) 320-02-42
Электронная почта: org@eplast1.ru
Адрес: 198099, г. Санкт-Петербург, ул. Калинина, дом 2, корпус 4, литера А.