REVISIONS				
REV. SYM.	ECO NO.	DESCRIPTION	BY DATE	APP'D. DATE
A		ORIG. RELEASE		

UNCONTROLLED DOCUMENT
WILL NOT BE UPDATED

DIMENSIONS IN INCHES-UNLESS OTHERWISE SPECIFIED

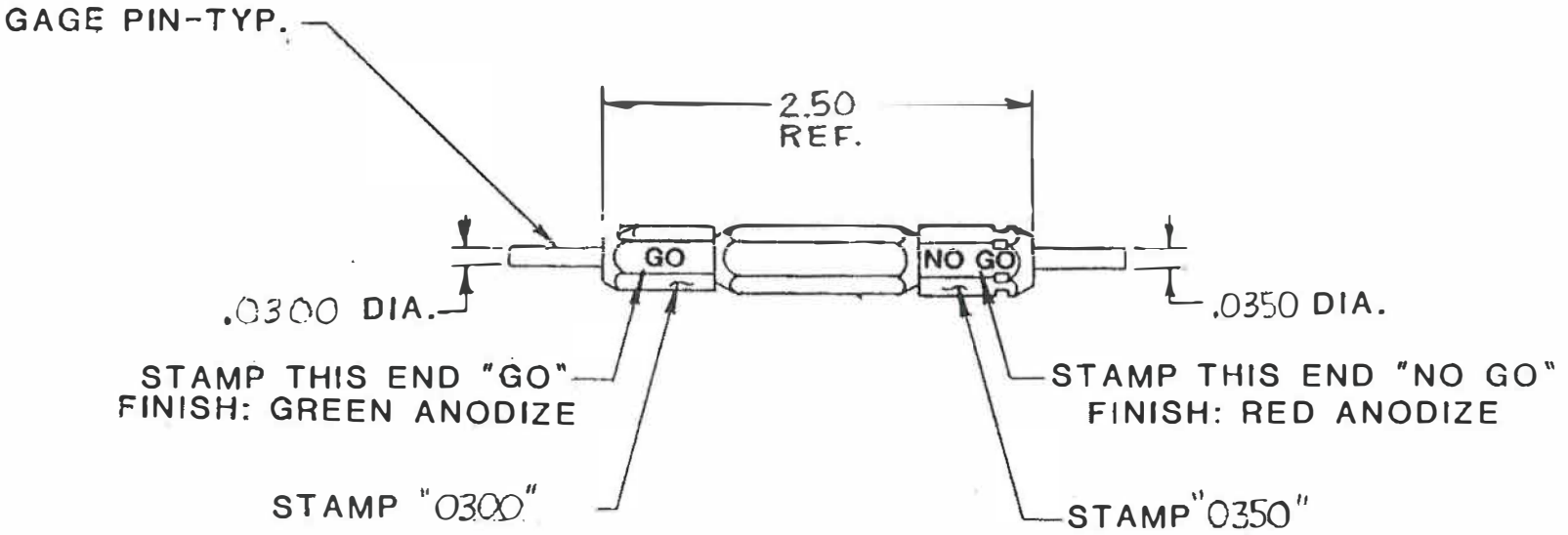

MAT'L./BK.	ITEM	PART NO.	REQ'D.	DESCRIPTION/REMARKS

DRN. E. DIAZ	DATE 10/93	DANIELS MANUFACTURING CORP. ORLANDO, FLORIDA FSCM 11651
CHK'D.	DATE	
APP'D.	DATE	TITLE GAGE GO/NO-GO (REF. 2043-6 TOOL)
APP'D.	DATE	

HEAT TREAT

FINISH

Unless otherwise specified TOLERANCE
Fractions ±1/32 Angles ±1/2°
Decimals
.X: ±.020 - .XX: ±.010
.XXX: ±.005 - .XXXX: ±.0005
REMOVE BURRS & BREAK SHARP EDGES .005-.015

WHERE USED:

SIZE	SCALE	SUPERSEDES	
A	NTS		
POSTING		P/N G471-ENV	REV. A

BPC 2180

SSS-29016

Компания «ЭлектроПласт» предлагает заключение долгосрочных отношений при поставках импортных электронных компонентов на взаимовыгодных условиях!

Наши преимущества:

- Оперативные поставки широкого спектра электронных компонентов отечественного и импортного производства напрямую от производителей и с крупнейших мировых складов;
- Поставка более 17-ти миллионов наименований электронных компонентов;
- Поставка сложных, дефицитных, либо снятых с производства позиций;
- Оперативные сроки поставки под заказ (от 5 рабочих дней);
- Экспресс доставка в любую точку России;
- Техническая поддержка проекта, помощь в подборе аналогов, поставка прототипов;
- Система менеджмента качества сертифицирована по Международному стандарту ISO 9001;
- Лицензия ФСБ на осуществление работ с использованием сведений, составляющих государственную тайну;
- Поставка специализированных компонентов (Xilinx, Altera, Analog Devices, Intersil, Interpoint, Microsemi, Aeroflex, Peregrine, Syfer, Eurofarad, Texas Instrument, Miteq, Cobham, E2V, MA-COM, Hittite, Mini-Circuits,General Dynamics и др.);

Помимо этого, одним из направлений компании «ЭлектроПласт» является направление «Источники питания». Мы предлагаем Вам помощь Конструкторского отдела:

- Подбор оптимального решения, техническое обоснование при выборе компонента;
- Подбор аналогов;
- Консультации по применению компонента;
- Поставка образцов и прототипов;
- Техническая поддержка проекта;
- Защита от снятия компонента с производства.

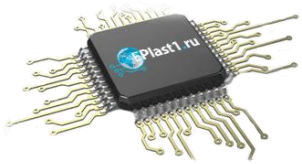

Как с нами связаться

Телефон: 8 (812) 309 58 32 (многоканальный)
Факс: 8 (812) 320-02-42
Электронная почта: org@eplast1.ru
Адрес: 198099, г. Санкт-Петербург, ул. Калинина, дом 2, корпус 4, литера А.