THIS DRAWING IS UNPUBLISHED. RELEASED FOR PUBLICATION 20
© COPYRIGHT 20 ALL RIGHTS RESERVED.

LOC	DIST
-	-

REVISIONS

P	LTR	DESCRIPTION	DATE	DWN	APVD
	C	REV PER ECO 14-018159	12-15-14	CT	DH

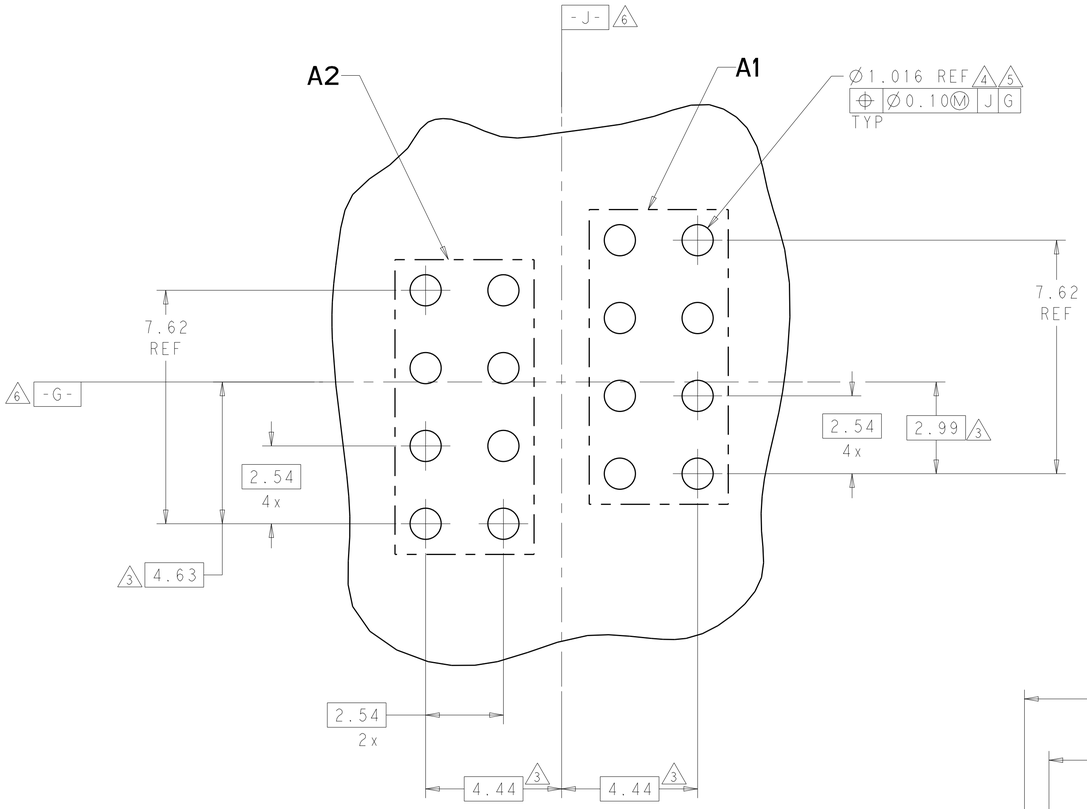

RECOMMENDED PC BOARD LAYOUT
COMPONENT SIDE SHOWN
SCALE 10:1

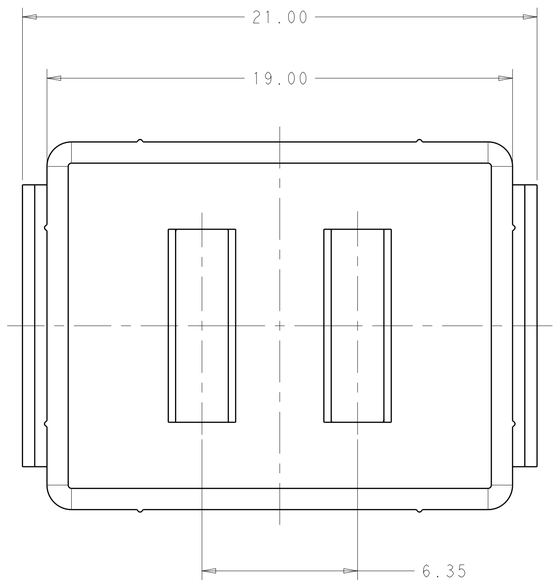

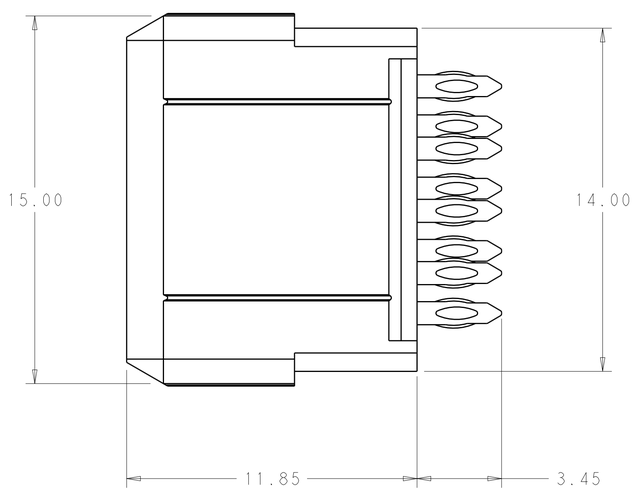

1. MATERIAL:
   CONTACT - COPPER ALLOY
   HOUSING - LCP, COLOR - BLACK
2. FINISH:
   MATING AREA: 0.76µm MIN GOLD OVER
   1.27µm MIN NICKEL
   COMPLIANT PIN AREA: 2.54µm MIN MATTE TIN
3. DIMENSION APPLIES TO CENTERLINE OF THRU HOLE.
4. PCB - ALL HOLE DIAMETERS ARE FINISHED HOLE SIZES.
5. REFERENCE APPLICATION SPEC 114-13251 FOR RECOMMENDED PLATED THRU HOLE DIAMETER AND PLATING THICKNESS.
6. REFERENCE PRINT 2102428 FOR DIMENSIONS.
7. FINISH:
   MATING AREA: 0.76µm MIN GOLD OVER
   2.54µm MIN NICKEL
   COMPLIANT PIN AREA: 0.38µm MIN GOLD OVER
   2.54µm MIN NICKEL

7	2102442-2
2	2102442-1
FINISH	PART NUMBER

THIS DRAWING IS A CONTROLLED DOCUMENT.

DIMENSIONS: mm

TOLERANCES UNLESS OTHERWISE SPECIFIED:
0 PLC ±-
1 PLC ±0.13
2 PLC ±0.10
3 PLC ±-
4 PLC ±-
ANGLES ±2°

MATERIAL 1

FINISH SEE TABLE

DWN 10MAR2011 D. BELACK
CHK - K. THACKSTON
APVD - M. McALONIS

PRODUCT SPEC 108-2474
APPLICATION SPEC 114-13251
WEIGHT ~4.93g

TE Connectivity

NAME HIGH POWER, METAL SHELL LRU, VERTICAL SOCKET MODULE
-

SIZE	CAGE CODE	DRAWING NO	RESTRICTED TO
A1	00779	C-2102442	-

CUSTOMER DRAWING SCALE 8:1 SHEET 1 OF 1 REV C

4805 (3/11)

Компания «ЭлектроПласт» предлагает заключение долгосрочных отношений при поставках импортных электронных компонентов на взаимовыгодных условиях!

Наши преимущества:

- Оперативные поставки широкого спектра электронных компонентов отечественного и импортного производства напрямую от производителей и с крупнейших мировых складов;
- Поставка более 17-ти миллионов наименований электронных компонентов;
- Поставка сложных, дефицитных, либо снятых с производства позиций;
- Оперативные сроки поставки под заказ (от 5 рабочих дней);
- Экспресс доставка в любую точку России;
- Техническая поддержка проекта, помощь в подборе аналогов, поставка прототипов;
- Система менеджмента качества сертифицирована по Международному стандарту ISO 9001;
- Лицензия ФСБ на осуществление работ с использованием сведений, составляющих государственную тайну;
- Поставка специализированных компонентов (Xilinx, Altera, Analog Devices, Intersil, Interpoint, Microsemi, Aeroflex, Peregrine, Syfer, Eurofarad, Texas Instrument, Miteq, Cobham, E2V, MA-COM, Hittite, Mini-Circuits,General Dynamics и др.);

Помимо этого, одним из направлений компании «ЭлектроПласт» является направление «Источники питания». Мы предлагаем Вам помощь Конструкторского отдела:

- Подбор оптимального решения, техническое обоснование при выборе компонента;
- Подбор аналогов;
- Консультации по применению компонента;
- Поставка образцов и прототипов;
- Техническая поддержка проекта;
- Защита от снятия компонента с производства.

Как с нами связаться

Телефон: 8 (812) 309 58 32 (многоканальный)
Факс: 8 (812) 320-02-42
Электронная почта: org@eplast1.ru
Адрес: 198099, г. Санкт-Петербург, ул. Калинина, дом 2, корпус 4, литера А.