THIS DRAWING IS UNPUBLISHED. RELEASED FOR PUBLICATION 2000
© COPYRIGHT 2000 ALL RIGHTS RESERVED.

LOC	DIST
B1	

REVISIONS

P	LTR	DESCRIPTION	DATE	DWN	APVD
	D	ECR-15-007353	01JUN2015	GSK	JB

CONTACT ARRANGEMENT VIEW FROM CONNECTING SIDE

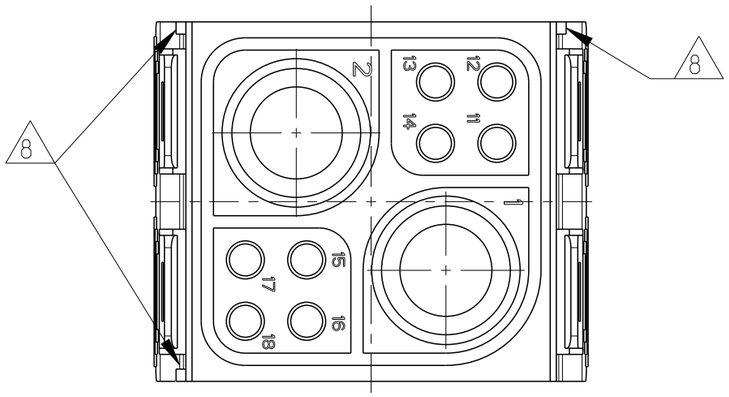

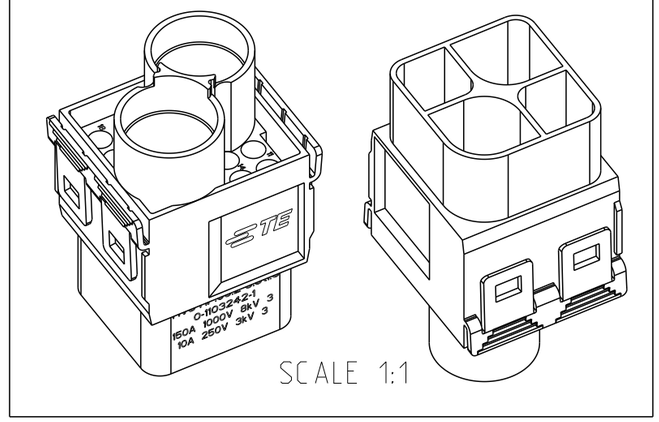

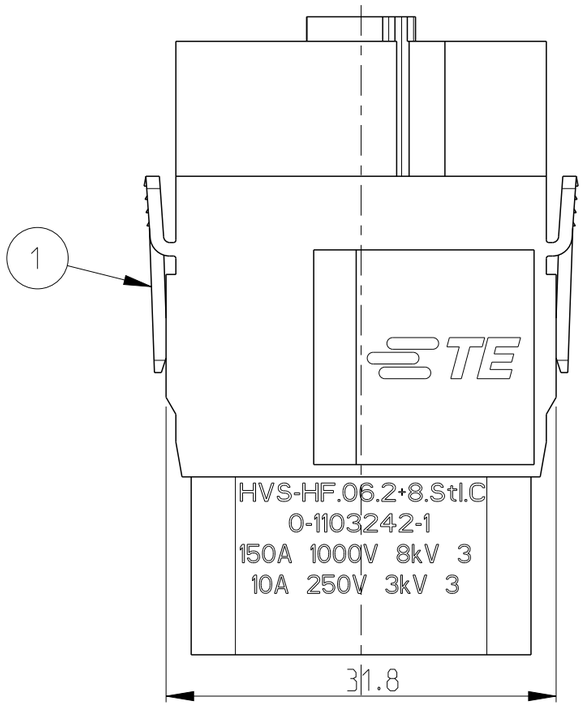

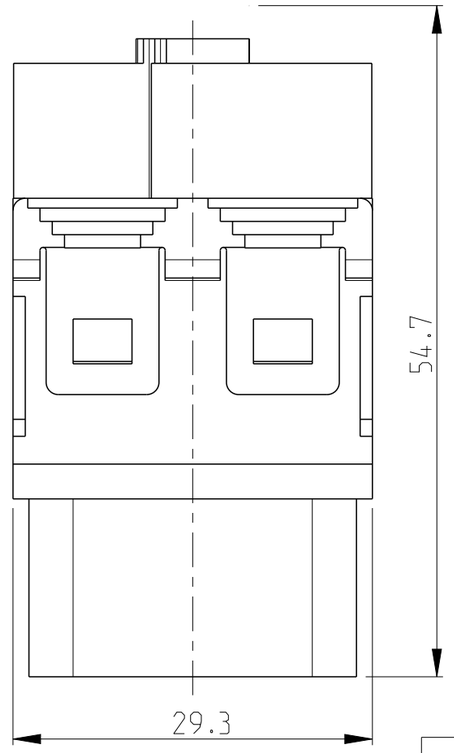

CONTACT ARRANGEMENT VIEW FROM TERMINATION SIDE

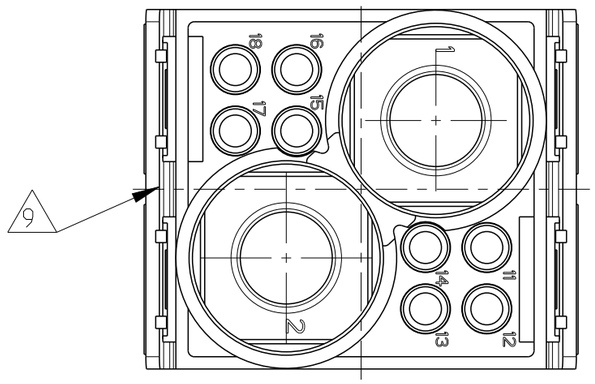

NOTES

1 SUITABLE CRIMP CONTACTS: SERIES HN.D
CUSTOMER DRAWING: 1105050
OUTER DIMENSIONS OF INSULATION: MAX. Ø4mm

2 SUITABLE CONTACTS: SERIES HF.06
CUSTOMER DRAWING: 1110948
OUTER DIMENSIONS OF INSULATION: MAX. Ø15mm

3 SUITABLE CRIMP BARRELS: SERIES HF.06/08
CUSTOMER DRAWING: 1108807

4 SUITABLE MODULE FIXING FRAME: SERIES HVS SIZE 3 TO 8
CUSTOMER DRAWING: 1103250

5 SUITABLE INSERTION TOOL:
CUSTOMER DRAWING: 1102855

6 SUITABLE EXTRACTION TOOL:
CUSTOMER DRAWING: 1102855

7 STANDARDS:
DIN EN 61984; DIN EN 60664-1

8 POLARIZATION RIBS

9 MARKING OF POLARIZATION ACCORDING TO MARKING OF MODULE FRAME

10 PACKAGING:
10 PIECES IN A CARTON

PN 0-1 AS SHOWN

QTY	DESCRIPTION	MATERIAL (11)	COLOR (12)	NOTE	ITEM NO
1	FEMALE INSERT	PBT-GF10	LIGHT GREY	HVS-HF.06.Sti	1

HVS-HF.06.2+8.Sti.C

THIS DRAWING IS A CONTROLLED DOCUMENT.

DIMENSIONS: mm

TOLERANCES UNLESS OTHERWISE SPECIFIED: ISO 8015, DIN ISO 2768 mH-E, DIN 16901-120
0 PLC ±
1 PLC ±
2 PLC ±
3 PLC ±
4 PLC ±
ANGLES ±

MATERIAL (11)

FINISH (12)

DWN	SCHNEIDER	14.02.2006
CHK	H.BRAUN	14.02.2006
APVD	T.SCHNURPFEIL	14.02.2006
PRODUCT SPEC	108-74024	
APPLICATION SPEC	114-74077	
WEIGHT		

TE Connectivity

NAME: MALE INSERT HVS-HF.06.2+8.STI.C

SIZE	CAGE CODE	DRAWING NO	RESTRICTED TO
A3	00779	C-1103242	

CUSTOMER DRAWING | SCALE 1:1 | SHEET 1 OF 1 | REV D

1470-19 (3/11)

Компания «ЭлектроПласт» предлагает заключение долгосрочных отношений при поставках импортных электронных компонентов на взаимовыгодных условиях!

Наши преимущества:

- Оперативные поставки широкого спектра электронных компонентов отечественного и импортного производства напрямую от производителей и с крупнейших мировых складов;
- Поставка более 17-ти миллионов наименований электронных компонентов;
- Поставка сложных, дефицитных, либо снятых с производства позиций;
- Оперативные сроки поставки под заказ (от 5 рабочих дней);
- Экспресс доставка в любую точку России;
- Техническая поддержка проекта, помощь в подборе аналогов, поставка прототипов;
- Система менеджмента качества сертифицирована по Международному стандарту ISO 9001;
- Лицензия ФСБ на осуществление работ с использованием сведений, составляющих государственную тайну;
- Поставка специализированных компонентов (Xilinx, Altera, Analog Devices, Intersil, Interpoint, Microsemi, Aeroflex, Peregrine, Syfer, Eurofarad, Texas Instrument, Miteq, Cobham, E2V, MA-COM, Hittite, Mini-Circuits,General Dynamics и др.);

Помимо этого, одним из направлений компании «ЭлектроПласт» является направление «Источники питания». Мы предлагаем Вам помощь Конструкторского отдела:

- Подбор оптимального решения, техническое обоснование при выборе компонента;
- Подбор аналогов;
- Консультации по применению компонента;
- Поставка образцов и прототипов;
- Техническая поддержка проекта;
- Защита от снятия компонента с производства.

Как с нами связаться

Телефон: 8 (812) 309 58 32 (многоканальный)
Факс: 8 (812) 320-02-42
Электронная почта: org@eplast1.ru
Адрес: 198099, г. Санкт-Петербург, ул. Калинина, дом 2, корпус 4, литера А.