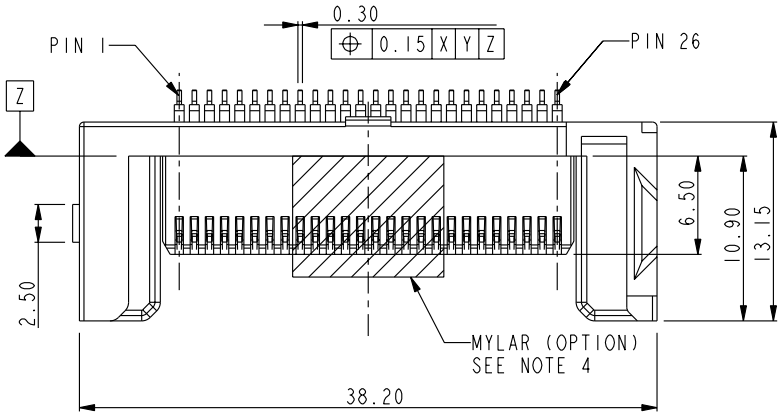

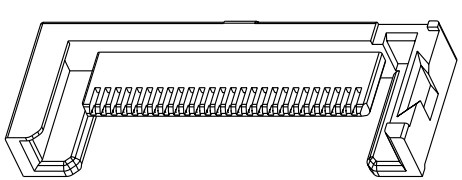

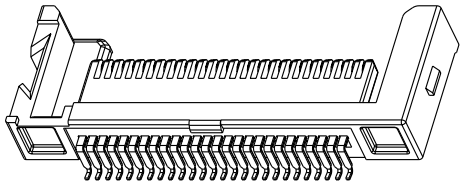

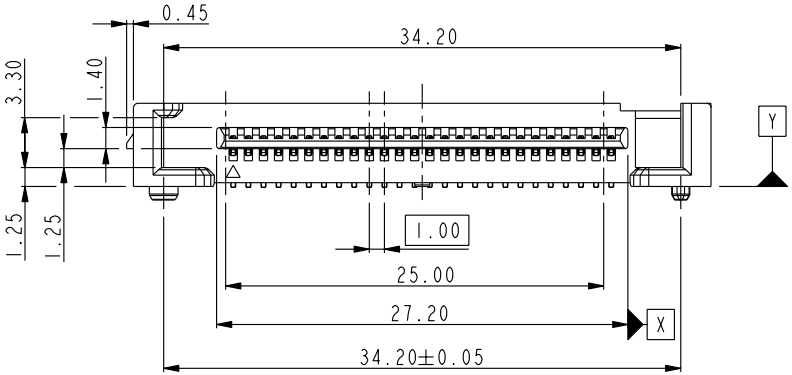

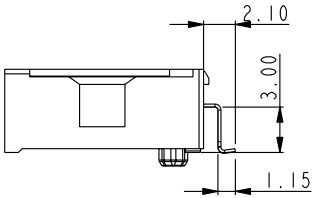

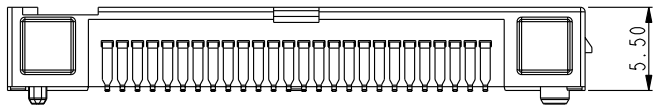

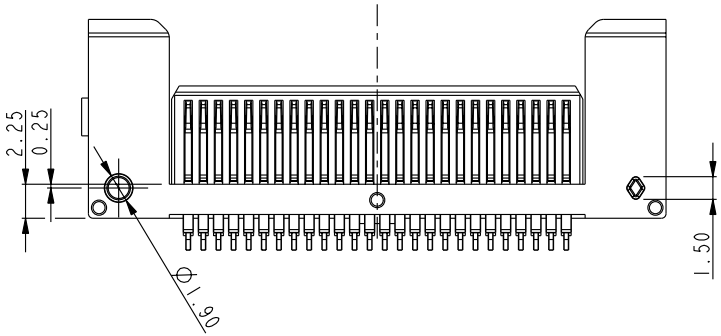

rev	ecn no	dr	date
A	T05-0116	TAI	05/30/05
B	T05-0171	TAI	08/08/05
C	T05-0186	TAI	08/29/05
D	T05-0271	TAI	12/06/05
E	N08-0069	R.B	2008/04/18
-	-	-	-
-	-	-	-

www.fciconnect.com

surface - ✓ | tolerance std ASME Y14.5 | projection | MM

TOLERANCES UNLESS OTHERWISE SPECIFIED

Dr	KENNY TAI	02/17/05	ANGULAR	LINEAR	0.X	±0.50
Eng	KENNY TAI	02/17/05			0.XX	±0.30
Chr	KENNY TAI	02/17/05	0° ±5°		0.XXX	±
Appr	PAUL WANG	02/17/05	Product family EXPRESSCARD			

size A4 | Scale 1.000 | ECN | Spec ref *

title: TOP MOUNT, 0 STAND OFF
EXPRESSCARD HOST CONNECTOR

dwg no 10053826 | Rev. E

catalog no 10053826 | CUSTOMER | sheet 1 of 2

REV F - 2006-04-17

Copyright FCI.

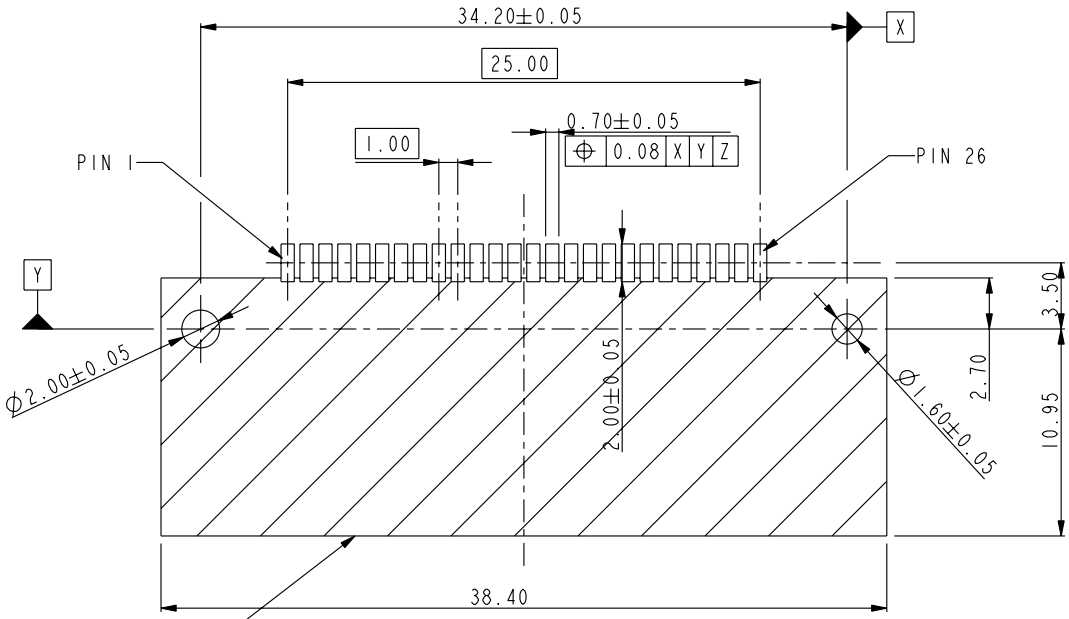

RECOMMENDED PCB LAYOUT

NOTES :
1. MATERIAL:
   HOUSING: HIGH TEMPERATURE THERMOPLASTIC,
   UL 94 V-O FLAME RETARDANT.
   TERMINAL: COPPER ALLOY.
   PLATING SPEC. AS BELOW :
   Ni 50u" UNDER PLATED.
   Au OR GXT OVER CONTACT AREA. (ONE SIDE)
   Tin 120u" OVER SOLDERING AREA.
2. PACKING SPEC. GS-14-924.
3. PRODUCT PERFORMANCE PER SPEC. GS-12-285.
4. PART NUMBER SCHEME: (EX. 10053826-100ABSMLF)
   10053826-X XX X X X X LF (LEAD FREE)

SPEC.	OPTION (CODE)		
MYLAR	WITH (M)	WITHOUT ( )	
PACKING	TRAY (S)	TAPE & REEL (T)	TUBE (P)
HSG COLOR	BLACK (B)	NATURE (N)	
MOUNT SIDE	ABOVE (A)		
STAND-OFF	0 (00)		
PLATING	GOLD 30u" (1)	GXT 30u" (2)	
		GXT 15u" (4)	

5. RoHS COMPATIBLE PRODUCT SPECIFICATIONS
   a-PLATING:
   -"LF" MEANS THE PRODUCT IS LEAD-FREE, 2micro-meter MINIMUM MATTE TIN OVER 1.27micro-meter MINIMUM NICKEL UNDERPLATE.
   b-MANUFACTURING PROCESS COMPATIBILITY.
   -THE HOUSING WILL WITHSTAND EXPOSURE TO 260°C±5°C SOLDER BATH TEMPERATURE FOR 5 SECONDS IN A REFLOW SOLDER APPLICATION WITH A 1.6mm MIN THICK CIRCUIT BOARD.

www.fciconnect.com			surface -	tolerance std ASME Y14.5		projection	MM
			TOLERANCES UNLESS OTHERWISE SPECIFIED				
Dr	KENNY TAI	02/17/05	ANGULAR	LINEAR	0.X ±0.50	size A4	Scale 1.000
Eng	KENNY TAI	02/17/05			0.XX ±0.30		
Chr	KENNY TAI	02/17/05	0° ±5°		0.XXX ±	ECN	
Appr	PAUL WANG	02/17/05	Product family EXPRESSCARD			Spec ref	*
title	TOP MOUNT, 0 STAND OFF EXPRESSCARD HOST CONNECTOR			dwg no	10053826		Rev. E
catalog no	10053826			CUSTOMER		sheet 2 of 2	

Copyright FCI.

REV F - 2006-04-17

Компания «ЭлектроПласт» предлагает заключение долгосрочных отношений при поставках импортных электронных компонентов на взаимовыгодных условиях!

Наши преимущества:

- Оперативные поставки широкого спектра электронных компонентов отечественного и импортного производства напрямую от производителей и с крупнейших мировых складов;
- Поставка более 17-ти миллионов наименований электронных компонентов;
- Поставка сложных, дефицитных, либо снятых с производства позиций;
- Оперативные сроки поставки под заказ (от 5 рабочих дней);
- Экспресс доставка в любую точку России;
- Техническая поддержка проекта, помощь в подборе аналогов, поставка прототипов;
- Система менеджмента качества сертифицирована по Международному стандарту ISO 9001;
- Лицензия ФСБ на осуществление работ с использованием сведений, составляющих государственную тайну;
- Поставка специализированных компонентов (Xilinx, Altera, Analog Devices, Intersil, Interpoint, Microsemi, Aeroflex, Peregrine, Syfer, Eurofarad, Texas Instrument, Miteq, Cobham, E2V, MA-COM, Hittite, Mini-Circuits,General Dynamics и др.);

Помимо этого, одним из направлений компании «ЭлектроПласт» является направление «Источники питания». Мы предлагаем Вам помощь Конструкторского отдела:

- Подбор оптимального решения, техническое обоснование при выборе компонента;
- Подбор аналогов;
- Консультации по применению компонента;
- Поставка образцов и прототипов;
- Техническая поддержка проекта;
- Защита от снятия компонента с производства.

Как с нами связаться

Телефон: 8 (812) 309 58 32 (многоканальный)
Факс: 8 (812) 320-02-42
Электронная почта: org@eplast1.ru
Адрес: 198099, г. Санкт-Петербург, ул. Калинина, дом 2, корпус 4, литера А.