RoHS Compliant

SIGN	DATE	DESCRIPTION	APPROVER
1	6/22'06	Touque is changed from 3.5Lb-In to 5.2Lb-In	Marvin
2	01/18'07	Soldering temperature changed from 245° to 260°	Tason
3	01/18'07	Part NO is Changed	Tason
4	11/16'07	Screw is Changed from M3.0 to M3.5	Marvin
5	09/14'09	Operating temperature Changed	Aaron
6	09/14'09	Wire guard solder pin is Changed from Brass to Copper	Aaron
7	08/04'10	Clamp is changed	Aaron
THIS IS CAD DRAWING, DO NOT REVISE MANUALLY!!!			

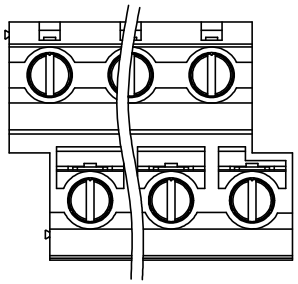

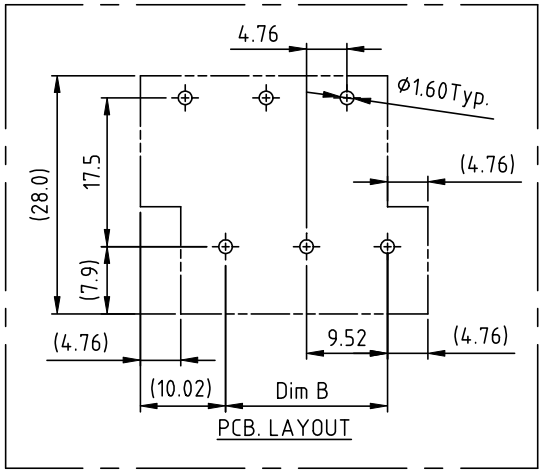

PCB. LAYOUT

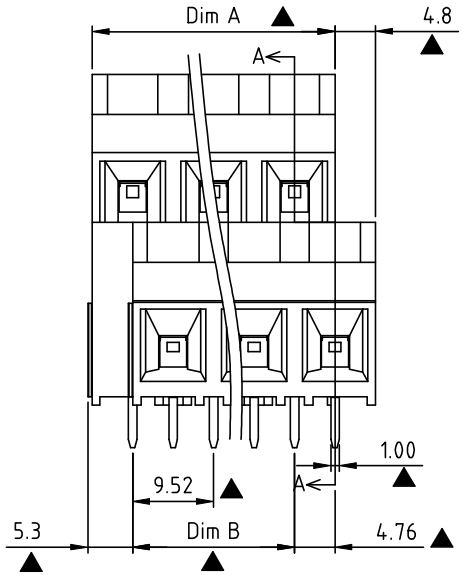

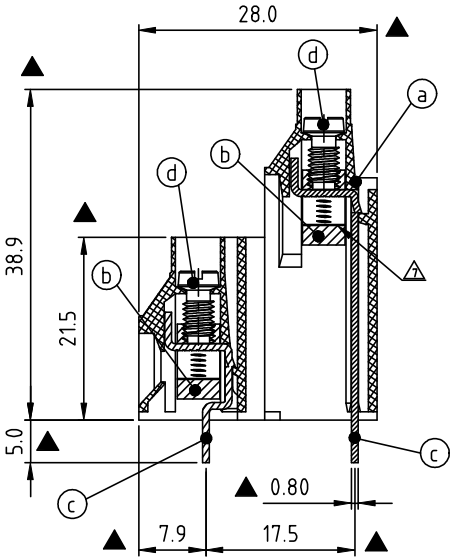

SECTION A--A

Material:

- Item ⓐ Terminal housing:Thermoplastic (UL 94V-0)
- Item ⓑ Clamp: Brass ,Ni plated
- 6 Item ⓒ Wire guard solder pin: Copper ,Tin plated
- Item ⓓ Terminal screw: Steel Zinc plating"-"slot type

Electrical cULus

- Voltage rating: 300VAC
- Current rating: 30A
- Wire range:
- Solid wire(AWG): 10-30
- Stranded wire(AWG): 10-30
- 1 Torque(Lb-In): 5.2
- 4 Screw: M3.5
- Wire strip length: 10-11mm
- Withstanding Voltage: 1.6KV
- 5 Operating temperature: -40°C to +115°C
- 2 Soldering temperature: 260°C±5°C/5 Sec
- Safety approval: c us

Critical dimension: ▲

3 VV xx 21 x 0 xxxx G

G RoHS compliant (lead<4%) In copper Alloy

No. of poles end stackable design

04	2×2 POLES
06	2×3 POLES
...	...
32	2×16 POLES

0	Black (RAL9005)
2	Red (RAL3001/D)
3	Orange(RAL2011/P)
4	Yellow(RAL1018/A)
5	Green(RAL6018/T)
6	Blue (RAL5015/A)
8	Grey(RAL7035/D)

0000 Standard @ Logo
000A Standard ANY Logo
Any special item by customer request, please contact sales department.

Poles	02	03	04	05	06	07	08	09	10	11	12	13	14	15	16
Dim L	19.04	28.56	38.08	47.60	57.12	66.64	76.16	85.68	95.20	104.72	114.24	123.76	133.28	142.80	152.32
Dim B	9.52	19.04	28.56	38.08	47.60	57.12	66.64	76.16	85.68	95.20	104.72	114.24	123.76	133.28	142.80
TOL	±0.20					±0.30					±0.40				

Amphenol ANYTEK

CUSTOMER COPY

ALL RIGHTS RESERVED. REPRODUCTION OR ISSUE TO THIRD PARTIES IN ANY FORM WHATEVER IS NOT PERMITTED WITHOUT WRITTEN AUTHORITY FROM THE PROPRIETOR. PROPERTY OF ANYTEK TECHNOLOGY CO., LTD

TITLE	VV- 9.52mm series 2×2P-2×16P				
PART NO.	VVxx21x0xxxxG			DWG NO.	8VV0101
APPROVED	CHECKED	DESIGNED	DRAWN	CUST NO.	
		Guoxue 2018.01.25	Guoxue 2018.01.25	UNIT: mm	
				SCALE: NONE	
				SHEET: 01/01	REV.: H

Tolerance	
X.	±0.50
X.X	±0.30
X.XX	±0.10
X°	±1°

Компания «ЭлектроПласт» предлагает заключение долгосрочных отношений при поставках импортных электронных компонентов на взаимовыгодных условиях!

Наши преимущества:

- Оперативные поставки широкого спектра электронных компонентов отечественного и импортного производства напрямую от производителей и с крупнейших мировых складов;
- Поставка более 17-ти миллионов наименований электронных компонентов;
- Поставка сложных, дефицитных, либо снятых с производства позиций;
- Оперативные сроки поставки под заказ (от 5 рабочих дней);
- Экспресс доставка в любую точку России;
- Техническая поддержка проекта, помощь в подборе аналогов, поставка прототипов;
- Система менеджмента качества сертифицирована по Международному стандарту ISO 9001;
- Лицензия ФСБ на осуществление работ с использованием сведений, составляющих государственную тайну;
- Поставка специализированных компонентов (Xilinx, Altera, Analog Devices, Intersil, Interpoint, Microsemi, Aeroflex, Peregrine, Syfer, Eurofarad, Texas Instrument, Miteq, Cobham, E2V, MA-COM, Hittite, Mini-Circuits,General Dynamics и др.);

Помимо этого, одним из направлений компании «ЭлектроПласт» является направление «Источники питания». Мы предлагаем Вам помощь Конструкторского отдела:

- Подбор оптимального решения, техническое обоснование при выборе компонента;
- Подбор аналогов;
- Консультации по применению компонента;
- Поставка образцов и прототипов;
- Техническая поддержка проекта;
- Защита от снятия компонента с производства.

Как с нами связаться

Телефон: 8 (812) 309 58 32 (многоканальный)
Факс: 8 (812) 320-02-42
Электронная почта: org@eplast1.ru
Адрес: 198099, г. Санкт-Петербург, ул. Калинина, дом 2, корпус 4, литера А.