THIS COPY IS PROVIDED ON A RESTRICTED BASIS AND IS NOT TO BE USED IN ANY WAY DETRIMENTAL TO THE INTERESTS OF PANDUIT CORP.

PANDUIT PART NO	PACKAGE QTY	MTRT MAX BUNDLE DIAMETER	PTRT MAX BUNDLE DIAMETER	"L" LENGTH ±.3" [7]
MRT1.5DS-C4	100	1.5" [38]	1.9" [48]	15.4" [391]
MRT2.5DS-C4	100	2.5" [63]	2.9" [73]	21.7" [551]

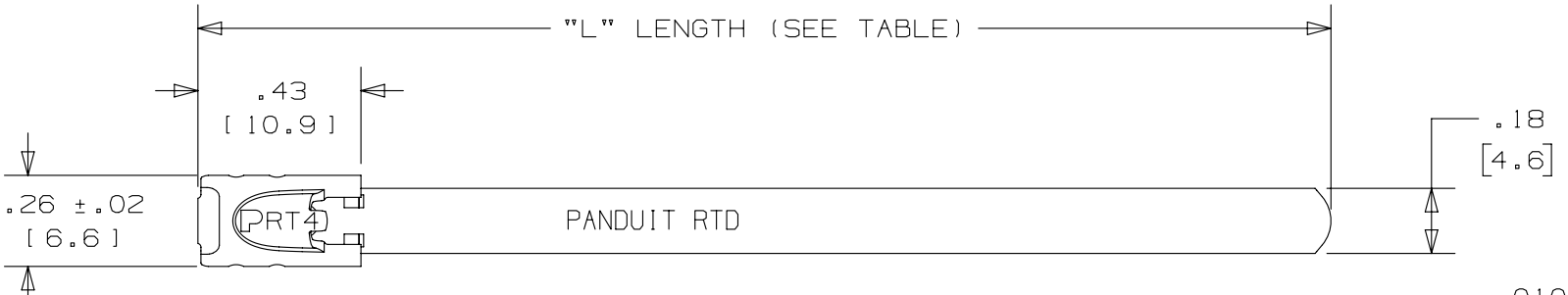

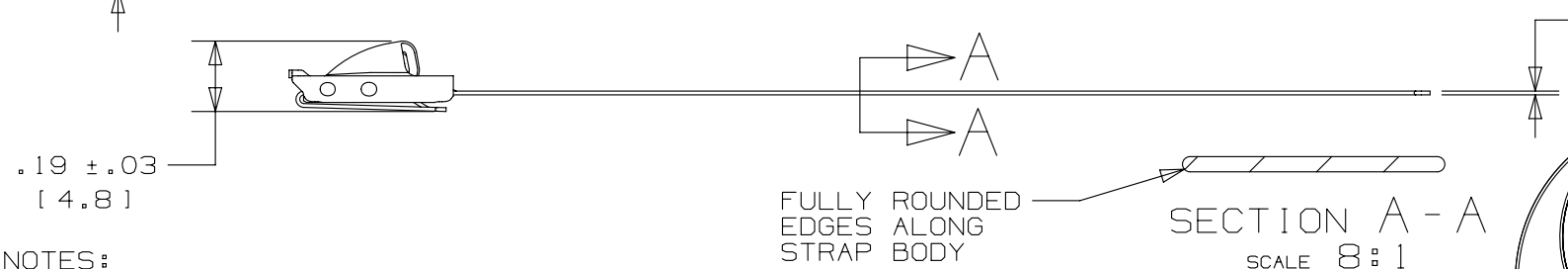

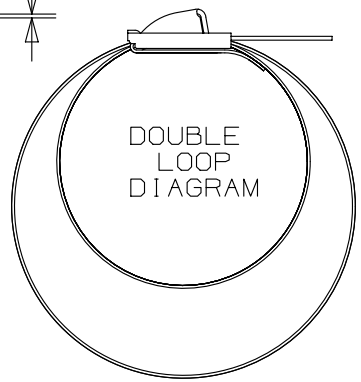

BODY WRAPS AROUND TWO TIMES
ENTERING HEAD TWICE
(NOT TO SCALE)

NOTES:
1. APPLICATION TOOLS: PTRT, MTRTLS OR MTRTH (WITH KMTRTLS KIT)
2. MINIMUM LOOP TENSILE STRENGTH:
   250 lbs [1112 NEWTONS] WHEN TESTED ON A 1.5" MANDREL
3. BRACKETS [ ] DENOTE DIMENSIONS IN MILLIMETERS, AND
   ARE SHOWN FOR REFERENCE ONLY
4. TOLERANCES:
   .XXX = ±.010 [.25] .XX = ±.02 [.5]
   .X = ±.03 [.8] ANGLES = ±2°
5. MATERIAL: 304 STAINLESS STEEL

REV	DATE	BY	CHK	APR	DESCRIPTION	ECN
09A	4/13	JAMB	MIM	RGRO	UPDATE DRAWING TO NEW GLOBAL PANDUIT TITLE BLOCK WITH PANDUIT LOGO	SSECN01056
08A	3/12	MIM	RGRO	---	NOTE #3 METRIC DIMENSIONS NOTED AS BEING SHOWN FOR REFERENCE ONLY	-------

TITLE
METAL TIE - STANDARD SERIES
DOUBLE LOOP - RETAINED TENSION
CUSTOMER DRAWING

ITEM REVISION NAME: N41247BS/09
DATASET FILE NAME: N41247BS_DC/09A

PANDUIT

UNLESS OTHERWISE SPECIFIED, DIMENSIONAL TOLERANCES ARE: IN [mm]
.X ± .1 [2.54] .XXX ± .005 [.127]
.XX ± .01 [.25] ANGLES ± 5 °
THIRD ANGLE PROJECTION

MATERIAL: 304 STAINLESS STEEL

DRAWING NUMBER: N41247BS_DC

DRAWN BY	DATE	CHK	SCALE	SHT 1 OF 1	SIZE
JAMB		EJD	2:1		A

Компания «ЭлектроПласт» предлагает заключение долгосрочных отношений при поставках импортных электронных компонентов на взаимовыгодных условиях!

Наши преимущества:

- Оперативные поставки широкого спектра электронных компонентов отечественного и импортного производства напрямую от производителей и с крупнейших мировых складов;
- Поставка более 17-ти миллионов наименований электронных компонентов;
- Поставка сложных, дефицитных, либо снятых с производства позиций;
- Оперативные сроки поставки под заказ (от 5 рабочих дней);
- Экспресс доставка в любую точку России;
- Техническая поддержка проекта, помощь в подборе аналогов, поставка прототипов;
- Система менеджмента качества сертифицирована по Международному стандарту ISO 9001;
- Лицензия ФСБ на осуществление работ с использованием сведений, составляющих государственную тайну;
- Поставка специализированных компонентов (Xilinx, Altera, Analog Devices, Intersil, Interpoint, Microsemi, Aeroflex, Peregrine, Syfer, Eurofarad, Texas Instrument, Miteq, Cobham, E2V, MA-COM, Hittite, Mini-Circuits,General Dynamics и др.);

Помимо этого, одним из направлений компании «ЭлектроПласт» является направление «Источники питания». Мы предлагаем Вам помощь Конструкторского отдела:

- Подбор оптимального решения, техническое обоснование при выборе компонента;
- Подбор аналогов;
- Консультации по применению компонента;
- Поставка образцов и прототипов;
- Техническая поддержка проекта;
- Защита от снятия компонента с производства.

Как с нами связаться

Телефон: 8 (812) 309 58 32 (многоканальный)
Факс: 8 (812) 320-02-42
Электронная почта: org@eplast1.ru
Адрес: 198099, г. Санкт-Петербург, ул. Калинина, дом 2, корпус 4, литера А.