版数 REV.	年月日 DATE	DCN NO.	変更内容 DESCRIPTION	製図 DR.	担当 CHK.	査閲 APPD.	承認 APPD.
2	7.Dec.2005	058422	COLOR CHANGED	H.SAKURADA	T.SUZUKI	T.OKAMURA	A.ONOGAWA
3	22.May.2006	060179	CORRECT AN ERROR etc.	———	N.SASANO	E.Matsumoto	O.Toshiguchi

図面番号(DRAWING NO.) SJ100904

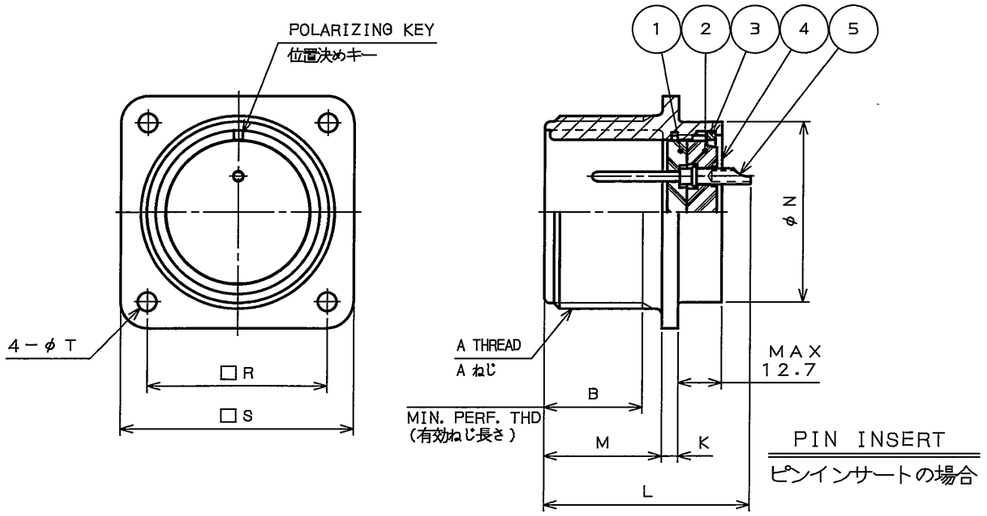

PIN INSERT
ピンインサートの場合

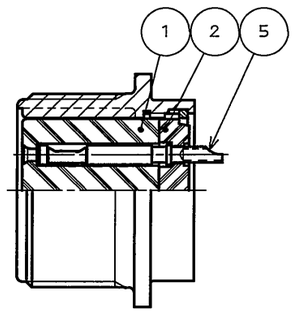

SOCKET INSERT
ソケットインサートの場合

SHELL SIZE シェルサイズ	A THREAD Aねじ	B MIN	K	L MAX	$M^{+0.79}_{0}$	$N^{+0}_{-4.78}$	$R^{\pm0.13}$	$S^{\pm0.79}$	$T^{+0.25}_{-0.13}$
10SL	5/8-24UNEF-2A	9.52	3.96/1.57	30.25	14.27	19.86	18.26	25.40	3.05
12S	3/4-20UNEF-2A	↑	↑	↑	↑	19.86	20.62	27.79	↑
14S	7/8-20UNEF-2A	↓	↓	↓	↓	23.01	23.01	30.18	↓
16S	1 -20UNEF-2A	9.52	↓	30.25	14.27	26.21	24.61	32.54	↓
12	3/4-20UNEF-2A	15.88	↓	43.51	19.05	19.86	20.62	27.79	↓
14	7/8-20UNEF-2A	↑	↓	43.51	↑	23.01	23.01	30.18	↓
△3 16	1 -20UNEF-2A	↓	3.96/1.57	44.45	↓	26.21	24.61	32.54	↓
18	1 1/8-18UNEF-2A	↓	5.16/2.39	49.22	↓	29.36	26.97	34.92	↓
△3 20	1 1/4-18UNEF-2A	↓	↑	↑	↓	32.56	29.36	38.10	↓
22	1 3/8-18UNEF-2A	↓	↓	↓	19.05	35.71	31.75	41.28	3.05
24	1 1/2-18UNEF-2A	↓	↓	↓	20.62	38.91	34.92	44.45	3.73
28	1 3/4-18UNS-2A	↓	5.16/2.39	↓	20.62	45.26	39.67	50.80	3.73
32	2 -18UNS-2A	↓	9.12/3.18	↓	22.22	51.61	44.45	57.15	4.39
36	2 1/4-16UN-2A	↓	↑	49.22	↑	$57.96^{+0}_{-6.35}$	49.23	63.50	↑
40	2 1/2-16UN-2A	↓	↓	55.58	↓	$64.31^{+0}_{-6.35}$	55.58	69.85	↓
44	2 3/4-18UN-2A	↓	↓	55.58	↓	70.66	60.32	76.20	↓
48	3 -16UN-2A	15.88	9.12/3.18	55.58	22.22	77.01	66.68	82.55	4.39

DESIGNATION
命名法

N/MS 3102 A*－※※※

- SERIES シリーズ
- CONFIGURATION 形状
- STRUCTURE 構造
- SHELL SIZE シェルサイズ
- INSERT ARRANGEMENT インサート配列
- CONTACT TYPE (P:PIN, S:SOCKET) 端子形状(P:ピンコンタクト、S:ソケットコンタクト)
- INSERT ROTATING POSITIONS インサート回転角度

NOTE 1. 10SL SHELL SIZE USES ONLY PIN INSERT.
2. REFER TO THE DRAWING SJ100900 FOR INSERT ARRANGEMENT, INSERT ROTATING POSITIONS AND SPECIFICATIONS.
△3 3. THE SOLDER-POTS OF ARRANGEMENT 32-17 ARE FACING THE SAME DIRECTION.

注1.シェルサイズ10SLは、ピンインサートのみである。
2.インサート配列、インサート回転角度、仕様は、SJ100900を参照のこと。
△3 3.配列32-17のソルダーポット向きは、同一方向である。

符号 NO.	名称 DESCRIPTION	個数 QTY.	材料 MATERIAL	仕上 FINISH	備考 REMARKS
5	CONTACT	—	COPPER ALLOY	SILVER PLATE	SEE INSERT ARRANGEMENT (NOTE2)
4	SHELL	1	ALUMINUM ALLOY	ZINC PLATING	△2 COLOR:BLACK SYSTEM INTERFERENCE COLOR
3	RETAINING RING	1	COPPER ALLOY	ZINC PLATING	△2 COLOR:BLACK SYSTEM INTERFERENCE COLOR
2	REAR INSULATOR	1	SYNTHETIC RESIN	———	
1	FRONT INSULATOR	1	SYNTHETIC RESIN	———	

仕様書(SPECIFICATION) JACS-50003 JAHL-50003
第1版(ORIGINAL DATE) 2.Mar.2005
製図 DR. ———
担当 CHK. T.SUZUKI
査閲 APPD. E.MATSUMOTO
承認 APPD. M.MAJIME
尺度(SCALE) ———
シリーズ(SERIES) N/MS
名称(TITLE) N/MS3102A*－※※※ (RECEPTACLE レセプタクル)
質量(MASS) ———
一般公差(GENERAL TOLERANCE)
寸法(DIMENSION): . ±0.8 / .X ±0.4 / .XX ±0.1 / .XXX±
角度(ANGLES): X° ± / X°X' ±

日本航空電子工業株式会社
JAPAN AVIATION ELECTRONICS INDUSTRY, LTD.
図面番号(DRAWING NO.) SJ100904
SIZE A3
版数(REV.) 3

JAE-CONNECTOR.COM
Reference Only

DOF-0-212F(05.08)

JAE CONNECTOR DIV. PROPRIETARY.
COPYRIGHT (C) 2005, JAPAN AVIATION ELECTRONICS INDUSTRY, LTD.

Mouser Electronics

Authorized Distributor

Click to View Pricing, Inventory, Delivery & Lifecycle Information:

JAE Electronics:

N/MS3102A18-10S N/MS3102A16-10P N/MS3102A20-27S N/MS3102A28-20P N/MS3102A20-17P N/MS3102A28-11S N/MS3102A12S-3P N/MS3102A18-21P N/MS3102A22-19S N/MS3102A14S-6P

Компания «ЭлектроПласт» предлагает заключение долгосрочных отношений при поставках импортных электронных компонентов на взаимовыгодных условиях!

Наши преимущества:

- Оперативные поставки широкого спектра электронных компонентов отечественного и импортного производства напрямую от производителей и с крупнейших мировых складов;
- Поставка более 17-ти миллионов наименований электронных компонентов;
- Поставка сложных, дефицитных, либо снятых с производства позиций;
- Оперативные сроки поставки под заказ (от 5 рабочих дней);
- Экспресс доставка в любую точку России;
- Техническая поддержка проекта, помощь в подборе аналогов, поставка прототипов;
- Система менеджмента качества сертифицирована по Международному стандарту ISO 9001;
- Лицензия ФСБ на осуществление работ с использованием сведений, составляющих государственную тайну;
- Поставка специализированных компонентов (Xilinx, Altera, Analog Devices, Intersil, Interpoint, Microsemi, Aeroflex, Peregrine, Syfer, Eurofarad, Texas Instrument, Miteq, Cobham, E2V, MA-COM, Hittite, Mini-Circuits,General Dynamics и др.);

Помимо этого, одним из направлений компании «ЭлектроПласт» является направление «Источники питания». Мы предлагаем Вам помощь Конструкторского отдела:

- Подбор оптимального решения, техническое обоснование при выборе компонента;
- Подбор аналогов;
- Консультации по применению компонента;
- Поставка образцов и прототипов;
- Техническая поддержка проекта;
- Защита от снятия компонента с производства.

Как с нами связаться

Телефон: 8 (812) 309 58 32 (многоканальный)
Факс: 8 (812) 320-02-42
Электронная почта: org@eplast1.ru
Адрес: 198099, г. Санкт-Петербург, ул. Калинина, дом 2, корпус 4, литера А.