THIS IS A C.A.D. GENERATED DRAWING
DO NOT MAKE MANUAL REVISIONS TO MASTER.

ISSUE NUMBER	
ORIGINAL	1

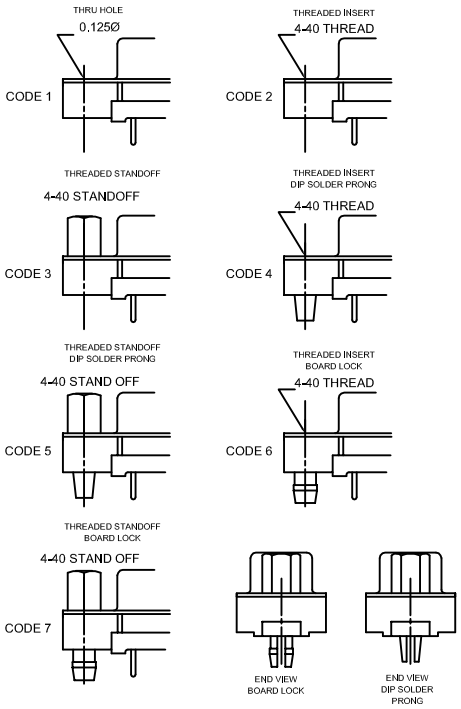

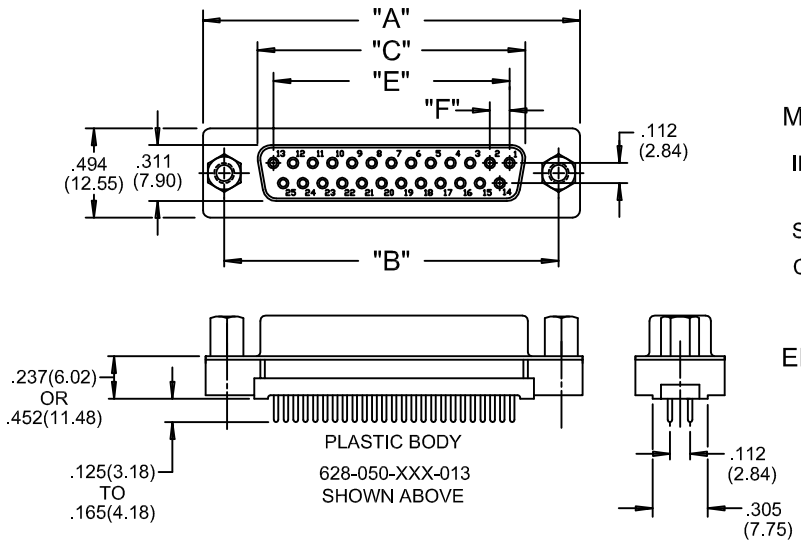

MATERIALS:

INSULATOR: THERMOPLASTIC POLYESTER, UL94V-O
CHEMICAL RESISTANCE, COLOR BLACK

SHEEL: STEEL, NICKEL PLATED

CONTACT: PHOSPHOR BRONZE
SELECTIVE GOLD PLATING WITH TIN PLATING ON TAILS

ELECTRICAL:

CURRENT RATING: 5 AMPERES
DIELECTRIC WITHSTANDING VOLTAGE: 1000VAC rms AT SEA LEVEL
INSULATION RESISTANCE: 5000 MEGOHMS MIN.
CONTACT RESISTANCE: 10 MILLIOHMS MAX.
WORKING TEMPERATURE: -55° TO +125° C

THIS SERIES FULLY CONFORMS TO THE EUROPEAN UNION DIRECTIVES 2002/95/EC AND 2002/96/EC FOR RoHS COMPLIANCY.

NOTE: ALL CONNECTORS WITH THREADED INSERTS MUST WITHSTAND A MIN. TORQUE OF 3 Kgf-cm

ORDERING CODE

628-025-320-041

- SERIES
- NUMBER OF CONTACTS
- PLATING CODE
- CONTACT CODE
- EDAC INTERNAL USE
- GROUNDING FEATURE
- MOUNTING OPTIONAL

PLATING CODE

2 GOLD FLASH
3 15 MICROINCHES GOLD
6 30 MICROINCHES GOLD

CONTACT CODE

20 PC TAILS .125" (3.18)LONG
21 PC TAILS .165" (4.20) LONG HIGH PROFILE ONLY
22 SOLDER CUP TERMINATION
28 2.8mm FERRITE FILTOR

EDAC INTERNAL USE

0 INICATE GENERIC INTERNAL CODE

GROUNDING FEATURE

1 PLASTIC .237 (6.02) LOW PROFILE POLYESTER
3 PLASTIC .452 (11.48) HIGH PROFILE POLYESTER
4 METAL COVERED .276 (7.00) LOW PROFILE
5 METAL COVERED .472 (12.00) HIGH PROFILE

MOUNTING OPTION

1 0.125(3.18) DIA. THROUGH HOLE
2 #4-40 UNC THREADED INSERT
3 #4-40 UNC HEX THREADED STANDOFF
4 #4-40 UNC THREADED INSERT WITH SOLDER PRONGS
5 #4-40 UNC THREADED STANDOFF WITH SOLDER PRONGS
6 #4-40 UNC THREADED INSERT WITH BOARDLOCKS
7 #4-40 UNC THREADED STANDOFF WITH BOARD LOCKS
8 #4-40 UNC THREADED FIXED STANDOFF

NUMBER OF CONTACTS	"A"		"B"		"C"		"E"		"F"	
	Inch	(mm)	Inch	(mm)	Inch	(mm)	Inch	(mm)	Inch	(mm)
9	1.214	(30.84)	.984	(24.99)	.642	(16.30)	.432	(10.97)	.108	(2.74)
15	1.545	(39.24)	1.312	(33.32)	.971	(24.66)	.756	(19.20)	.108	(2.74)
25	2.088	(53.04)	1.852	(47.04)	1.511	(38.38)	1.304	(33.12)	.109	(2.76)
37	2.730	(69.34)	2.500	(63.50)	2.159	(54.84)	1.956	(49.68)	.109	(2.76)
50	2.635	(66.93)	2.406	(61.11)	2.064	(52.43)	1.744	(49.68)	.109	(2.76)

628 SERIES SUBMINIATURE D CONNECTOR RECEPTACLE(SOCKET) VERTICAL PCB

EDAC INC
TORONTO, ONTARIO
CANADA
YOUR CONNECTION TO QUALITY & SERVICE

THESE DRAWINGS AND SPECIFICATIONS ARE THE PROPERTY OF EDAC INC.,AND SHALL NOT BE REPRODUCED,OR COPIED OR USED AS THE BASIS FOR THE MANUFACTURE OR SALE OF APPARATUS WITHOUT WRITTEN PERMISSION.

DRAWN: N.SONDH	DATE: JUL. 12/12
CHECKED:	DATE:
PART NUMBER: SEE ORDERING CODE	
DRAWING NUMBER: 628-000-008	ISSUE: 1

Компания «ЭлектроПласт» предлагает заключение долгосрочных отношений при поставках импортных электронных компонентов на взаимовыгодных условиях!

Наши преимущества:

- Оперативные поставки широкого спектра электронных компонентов отечественного и импортного производства напрямую от производителей и с крупнейших мировых складов;
- Поставка более 17-ти миллионов наименований электронных компонентов;
- Поставка сложных, дефицитных, либо снятых с производства позиций;
- Оперативные сроки поставки под заказ (от 5 рабочих дней);
- Экспресс доставка в любую точку России;
- Техническая поддержка проекта, помощь в подборе аналогов, поставка прототипов;
- Система менеджмента качества сертифицирована по Международному стандарту ISO 9001;
- Лицензия ФСБ на осуществление работ с использованием сведений, составляющих государственную тайну;
- Поставка специализированных компонентов (Xilinx, Altera, Analog Devices, Intersil, Interpoint, Microsemi, Aeroflex, Peregrine, Syfer, Eurofarad, Texas Instrument, Miteq, Cobham, E2V, MA-COM, Hittite, Mini-Circuits,General Dynamics и др.);

Помимо этого, одним из направлений компании «ЭлектроПласт» является направление «Источники питания». Мы предлагаем Вам помощь Конструкторского отдела:

- Подбор оптимального решения, техническое обоснование при выборе компонента;
- Подбор аналогов;
- Консультации по применению компонента;
- Поставка образцов и прототипов;
- Техническая поддержка проекта;
- Защита от снятия компонента с производства.

Как с нами связаться

Телефон: 8 (812) 309 58 32 (многоканальный)
Факс: 8 (812) 320-02-42
Электронная почта: org@eplast1.ru
Адрес: 198099, г. Санкт-Петербург, ул. Калинина, дом 2, корпус 4, литера А.