AOLL1-240 240W Exterior LED Driver

FEATURES:
Universal AC input 90~264 VAC
Built in active PFC
IP66 or IP67 for damp locations designed for outdoor use
Wide Temp -40 ~ +70°C range
Adjustable output voltage and current
UL 8750 safety (Pending)
Warranty: 4 years
Output voltage and constant current level can be adjusted through potential meter.
Constant current level adjustable through output cable with 1~10Vdc.

CE UL Pending RoHS

	MODEL/CHANNEL	Unit	AOLL1-240-12 AD	AOLL1-240-24 AD	AOLL1-240-36 AD	AOLL1-240-48 AD
OUTPUT	Norminal Voltage	[V]	12	24	36	48
	Setting Voltage Range	[V]	11.8 ~ 12.1	23.7 ~ 24.3	35.6 ~ 36.4	47.5 ~ 48.5
	Voltage ADJ. Range *note1	[V]	10.8 ~ 13.5	22.0 ~ 27.0	33.0 ~ 40.0	43.0 ~ 53.0
	Norminal Current	[A]	16.0	10.0	6.7	5.0
	Current ADJ. Range *note1	[A]	8.0 ~ 16	5.0 ~ 10	3.35 ~ 6.7	2.5 ~ 5
	Line Regulation	[mV]	120	120	180	240
	Load Regulation	[mV]	120	120	180	240
	Temperature Drift	[mV]	180	360	540	720
	Ripple Max.	[mV]	120	120	150	150
	Ripple & Noise Max 1.	[mV]	150	150	250	250
	Ripple & Noise Max 2. *note2	[mV]	600	600	800	800
	Turn-on Time Typ.	[ms]	1000 (AC IN 100V, Io=100%)			
	Hold-up Time Typ.	[ms]	17 (AC IN 100V, Io=100%)			
INPUT	Typ. Voltage, Frequency	[V]	AC100 - 240(AC 90-264, 50/60Hz(47 - 63) or DC127-370V (Universal Input)			
	Current Typ. 110V 220V	[A]	4.0 2.5	4.0 2.5	4.0 2.5	4.0 2.5
	Efficiency Typ. 110V 220V	[%]	87 90	88 92	89 93	90 93.5
	Power factor Typ. 110V 220V	-	0.99 0.98	0.99 0.98	0.99 0.98	0.99 0.98
	Inrush Current Typ. 110V 220V	[A]	25 (Ta=25°C , Cold Start) 45 (Ta=25°C , Cold Start)			
	Leakage Current Max. 110V 220V	[mA]	3.5 3.5			
Function	Over Voltage Protection	-	110% ~ 160% of rating			
	Over Current Protection[Blank,D]	-	95 ~ 110 %	95 ~ 110 %	95 ~ 110 %	95 ~ 110 %
	Over Current Protection[A,AD]	-	50 ~ 100 %	50 ~ 100 %	50 ~ 100 %	50 ~ 100 %
	Short Circuit	-	Constant current limiting, recovers automatically after fault condition is removed			
	Cooling / O.T.P	-	Convection/Optional			
Electrical Isolation	(1) Input - Output	-	AC 3.0KV 1min, cut-off: 20mA / DC 500V 100MΩ			
	(2) Input - F.G	-	AC 2.0KV 1min, cut-off: 20mA / DC 500V 100MΩ			
	(3) Output - F.G	-	AC 0.5KV 1min, cut-off:100mA / DC 500V 100MΩ			
Environment	Operating temp. & Humidity	-	-40 ~ +70°C(Required Derating), 20 ~ 90%RH (Non Condensing)			
	Storage temp. & Humidity	-	-40 ~ +75°C, 20 ~ 90% RH (Non Condensing)			
	Vibration	-	10~55Hz at 1G 3minutes period, 30minutes along X,Y and Z axis			
Dimension	Size(WxHxD) / Weight	mm/g	68 x39 x 222 / 1280			
Safety	-	-	CE Built to meet UL8750			
Emission	Conducted Emission	-	Built to meet EN55015			

*note1 : Type A,AD only
*note2 : Frequency 50/60Hz

AOLL1-240 240W Exterior LED Driver

1. BLOCK DIAGRAM

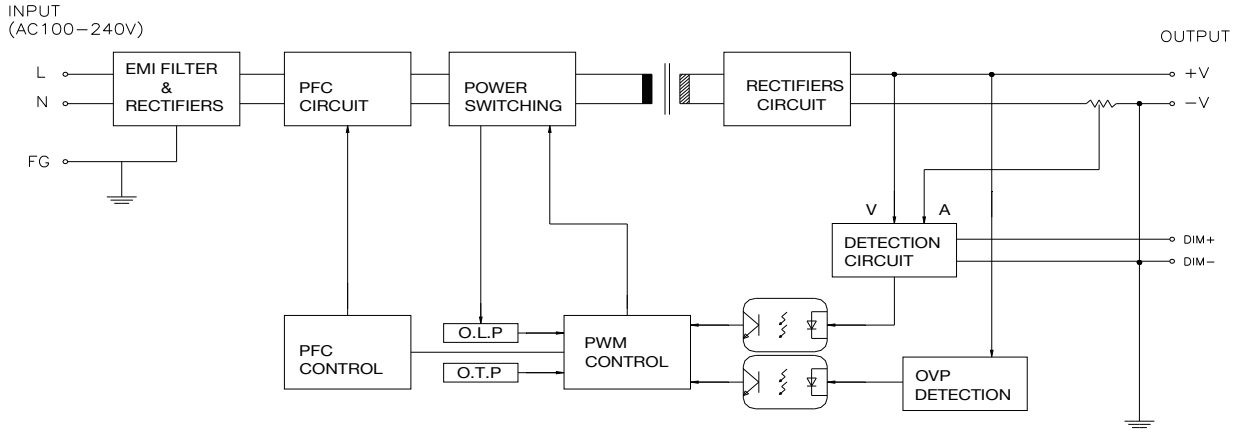

2. Terminal Connection

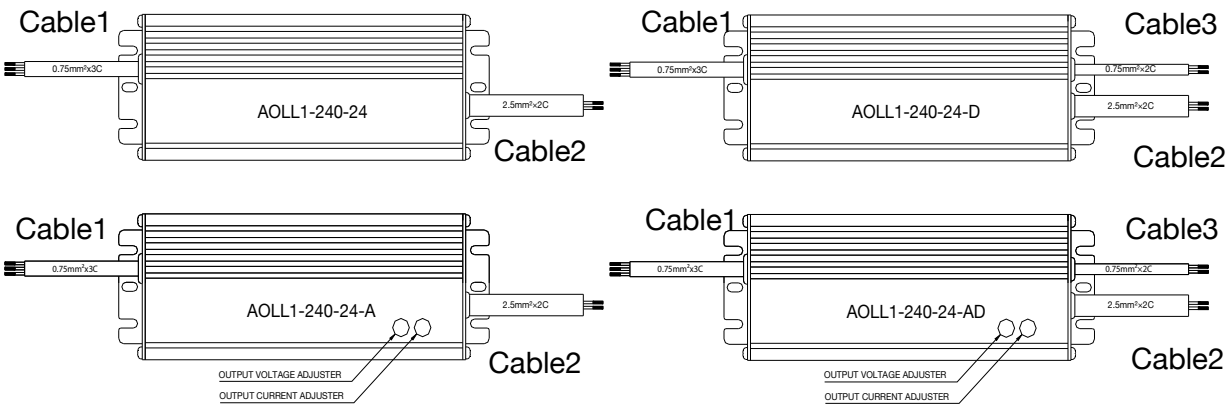

	Cable Type	Wire Color	Terminal
Cable1	60227 0.75mm ^{2} X 3C	BROWN	AC (L)
		SKY BLUE	AC (N)
		YELLOW/GREEN	FG
Cable2	60227 2.5mm ^{2} X 2C	BROWN	Output +
		SKY BLUE	Output -
Cable3	60227 0.75mm ^{2} X 2C	BROWN	Dimming +
		SKY BLUE	Dimming -

* Size and Type for cable subject to change
* Cable3 applies to D and AD type only

AOLL1-240 240W Exterior LED Driver

Dimensions

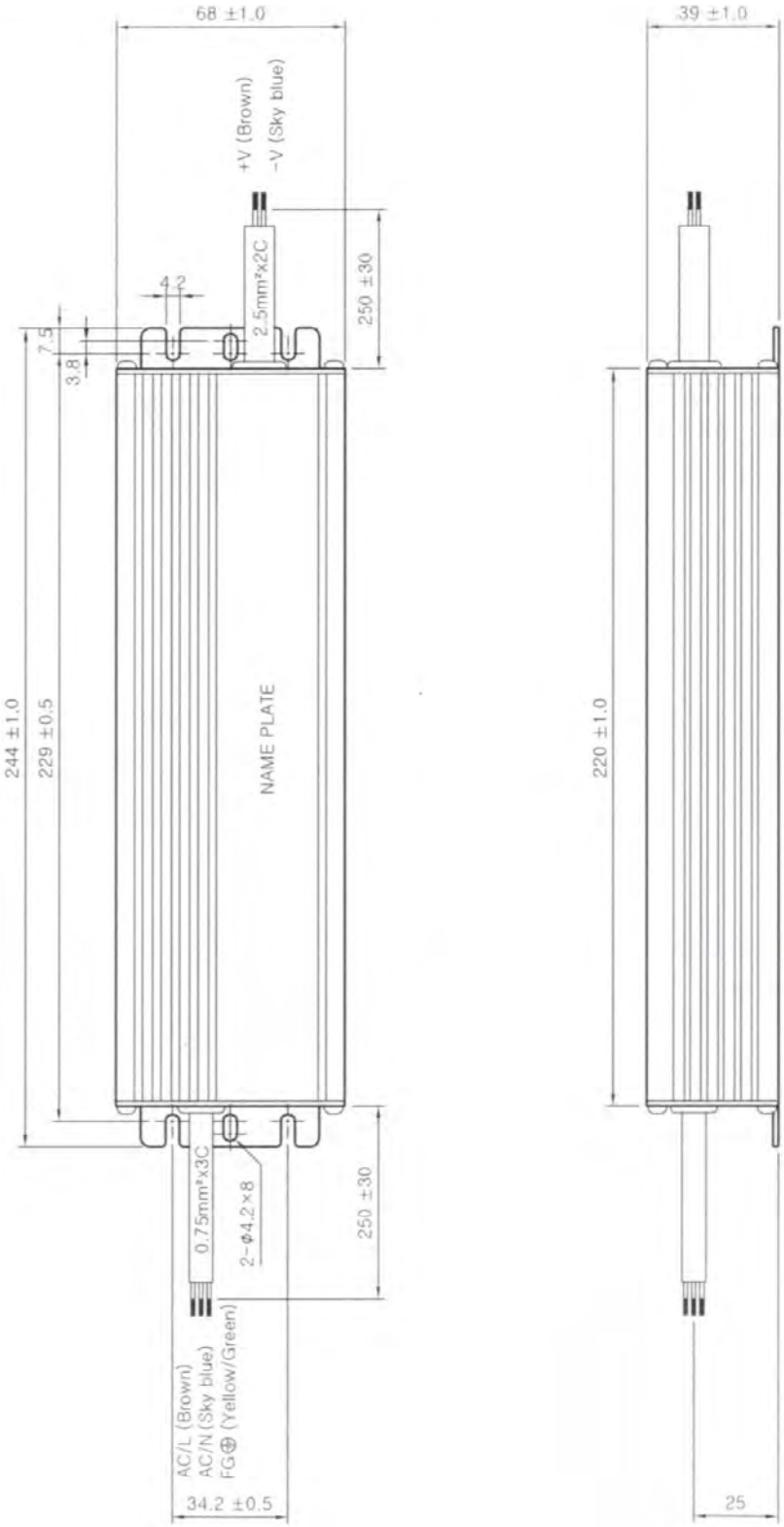

* Weight : 1.3kg
* Tolerance : ±1
* Dimensions in mm

Ambient Temperature Derating Curve

Output derating curve as follow when input voltage range is AC100~264V.

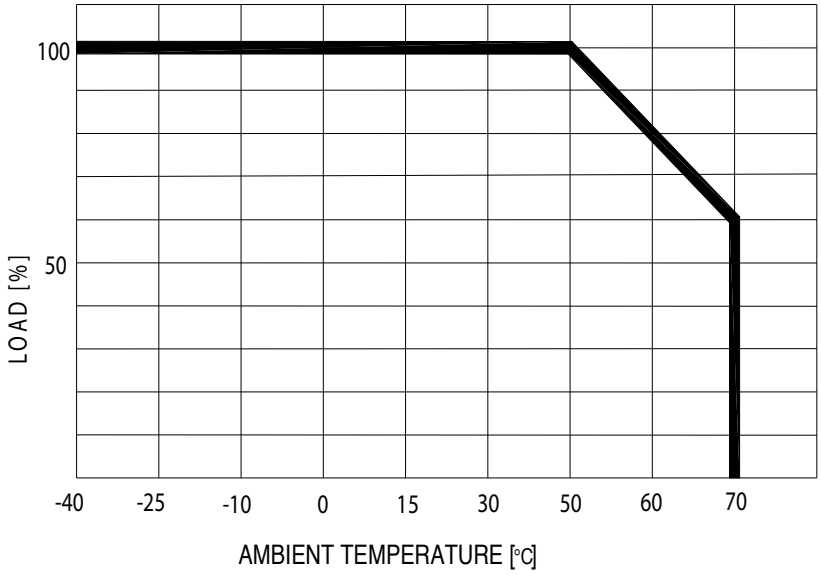

©2014 ETA-USA All Rights Reserved
ETA-USA reserves the right to make changes to the products and specifications without prior notice. Please contact the factory for latest information.

Компания «ЭлектроПласт» предлагает заключение долгосрочных отношений при поставках импортных электронных компонентов на взаимовыгодных условиях!

Наши преимущества:

- Оперативные поставки широкого спектра электронных компонентов отечественного и импортного производства напрямую от производителей и с крупнейших мировых складов;
- Поставка более 17-ти миллионов наименований электронных компонентов;
- Поставка сложных, дефицитных, либо снятых с производства позиций;
- Оперативные сроки поставки под заказ (от 5 рабочих дней);
- Экспресс доставка в любую точку России;
- Техническая поддержка проекта, помощь в подборе аналогов, поставка прототипов;
- Система менеджмента качества сертифицирована по Международному стандарту ISO 9001;
- Лицензия ФСБ на осуществление работ с использованием сведений, составляющих государственную тайну;
- Поставка специализированных компонентов (Xilinx, Altera, Analog Devices, Intersil, Interpoint, Microsemi, Aeroflex, Peregrine, Syfer, Eurofarad, Texas Instrument, Miteq, Cobham, E2V, MA-COM, Hittite, Mini-Circuits,General Dynamics и др.);

Помимо этого, одним из направлений компании «ЭлектроПласт» является направление «Источники питания». Мы предлагаем Вам помощь Конструкторского отдела:

- Подбор оптимального решения, техническое обоснование при выборе компонента;
- Подбор аналогов;
- Консультации по применению компонента;
- Поставка образцов и прототипов;
- Техническая поддержка проекта;
- Защита от снятия компонента с производства.

Как с нами связаться

Телефон: 8 (812) 309 58 32 (многоканальный)
Факс: 8 (812) 320-02-42
Электронная почта: org@eplast1.ru
Адрес: 198099, г. Санкт-Петербург, ул. Калинина, дом 2, корпус 4, литера А.