SIGN	DATE	DESCRIPTION	APPROVER
1	10/14'09	Terminlal screw plated is changed from Ni plated to Zinc plated	Aaron
2	05/28'11	Add the P.C.B LAYOUT	Tason
3	05/28'11	Critical dimension is changed.	Tason
4	05/28'11	The tolerance table is changed.	Tason
5	01/04'12	The design is changed.	Chen Bo
6	01/04'12	The Dimension 6.5 are added	Chen Bo
7	12/11'12	Update the drawing	Jacky
THIS IS CAD DRAWING, DO NOT REVISE MANUALLY!!!			

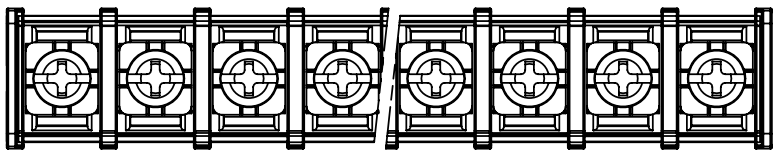

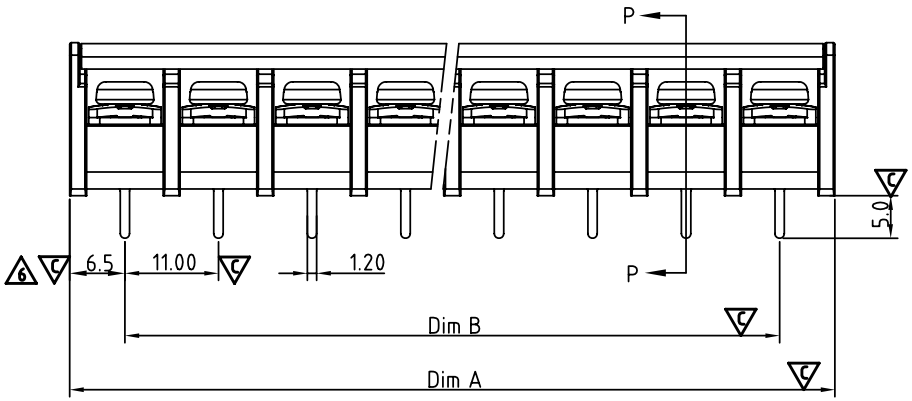

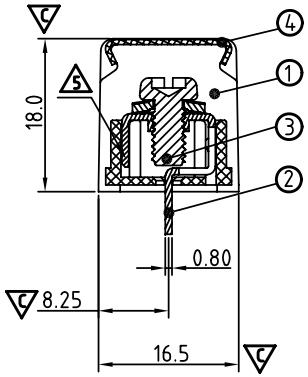

Section P-P

MATERIALS ELECTRICAL

RATED VOLTAGE & CURRENT:	300 V, 30 A
WITHSTAND VOLTAGE:	AC 2000 V/Min
INSULATION RESISTANCE:	1000 MΩ OR MORE AT DC 500 V
OPERATING TEMPERATURE RANG:	-40 °C ~+115 °C
SCREW TORQUE VALUE:	15 Kgf.cm
WIRE RANGE:	22 - 10AWG
1) BODY:	THERMOPLASTICS, UL94-V0 BLACK
2) TERMINAL:	BRASS, 0.8t, Tin PLATED
3) TERMINAL SCREWS WITH WASHER:	STEEL, Zinc PLATED, M4.0 (1)
4)COVER:	PC, TRANSPARENT

(3) Critical dimension: C

APPROVAL: c UL us

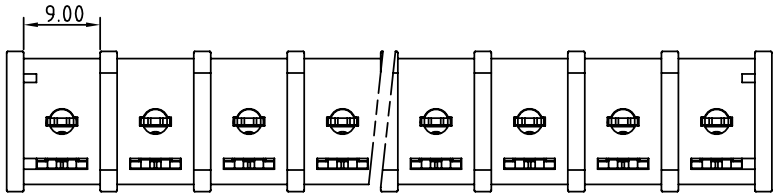

YK 701 xx 2 x x 00G

NO. OF POLES
- 02: 2 POLES
- 03: 3 POLES
- 04: 4 POLES
- ⋮
- 18: 18 POLES

TERMINAL & SCREW PLATED
- 0: TERMINAL & SCREW: G/F
- (7) 1: TERMINAL: G/F, SCREW: Zinc
- 2: TERMINAL: Sn, SCREW: G/F
- (7) 3: TERMINAL: Sn, SCREW: Zinc

MARK
- 0: "@" MARK
- 1: "ANY" MARK

G RoHS compliant (lead<4%) In copper Alloy

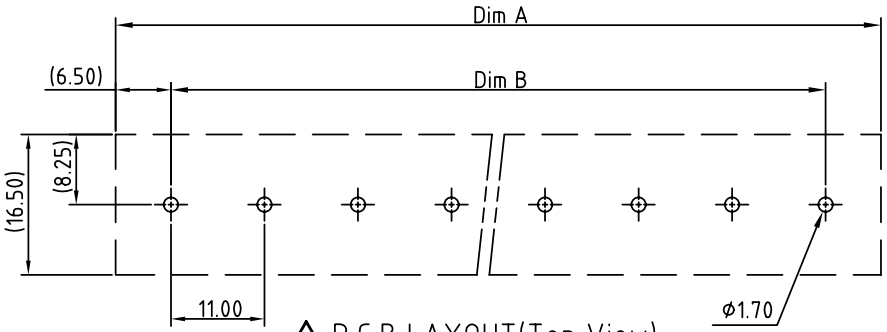

(2) P.C.B LAYOUT(Top View)

(4)

N = Number of poles

Dim A=Nx11.0+2.0

Dim B=(N-1)x11.0

Pol. \ Tol.	Dim A&B
2-4p	±0.20
5-11p	±0.30
17-18p	±0.40

ANYTEK

CUSTOMER COPY

ALL RIGHTS RESERVED. REPRODUCTION OR ISSUE TO THIRD PARTIES IN ANY FORM WHATEVER IS NOT PERMITTED WITHOUT WRITTEN AUTHORITY FROM THE PROPRIETOR. PROPERTY OF ANYTEK TECHNOLOGY CO., LTD

TITLE	YK701 With cover and W/o flange SERIES				
PART NO.	YK701xx2xx00G			DWG NO.	8YK0001-701
APPROVED	CHECKED	DESIGNED	DRAWN	CUST NO.	
			Jacky 2012.12.11	UNIT: mm	
				SCALE: NONE	
				SHEET: 01/01	REV.: E

Tolerance	
X.	±0.50
X.X	±0.30
X.XX	±0.10
X°	±1°

Компания «ЭлектроПласт» предлагает заключение долгосрочных отношений при поставках импортных электронных компонентов на взаимовыгодных условиях!

Наши преимущества:

- Оперативные поставки широкого спектра электронных компонентов отечественного и импортного производства напрямую от производителей и с крупнейших мировых складов;
- Поставка более 17-ти миллионов наименований электронных компонентов;
- Поставка сложных, дефицитных, либо снятых с производства позиций;
- Оперативные сроки поставки под заказ (от 5 рабочих дней);
- Экспресс доставка в любую точку России;
- Техническая поддержка проекта, помощь в подборе аналогов, поставка прототипов;
- Система менеджмента качества сертифицирована по Международному стандарту ISO 9001;
- Лицензия ФСБ на осуществление работ с использованием сведений, составляющих государственную тайну;
- Поставка специализированных компонентов (Xilinx, Altera, Analog Devices, Intersil, Interpoint, Microsemi, Aeroflex, Peregrine, Syfer, Eurofarad, Texas Instrument, Miteq, Cobham, E2V, MA-COM, Hittite, Mini-Circuits,General Dynamics и др.);

Помимо этого, одним из направлений компании «ЭлектроПласт» является направление «Источники питания». Мы предлагаем Вам помощь Конструкторского отдела:

- Подбор оптимального решения, техническое обоснование при выборе компонента;
- Подбор аналогов;
- Консультации по применению компонента;
- Поставка образцов и прототипов;
- Техническая поддержка проекта;
- Защита от снятия компонента с производства.

Как с нами связаться

Телефон: 8 (812) 309 58 32 (многоканальный)
Факс: 8 (812) 320-02-42
Электронная почта: org@eplast1.ru
Адрес: 198099, г. Санкт-Петербург, ул. Калинина, дом 2, корпус 4, литера А.